KOPPLA

3 m	**9’ 10”**
2 x USB-C	**PD (45W)**

L3724-IDG DM

Design and Quality
IKEA of Sweden

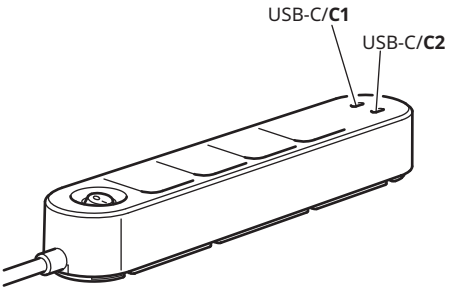

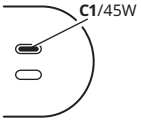

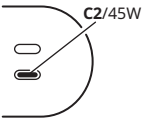

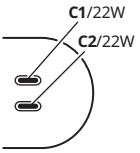

C1/C2:
5.0V ⎓ 3.0A 15.0W
9.0V ⎓ 3.0A 27.0W
12.0V ⎓ 3.0A 36.0W
15.0V ⎓ 3.0A 45.0W
20.0V ⎓ 2.25A 45.0W
PPS: 5.0-16.0V ⎓ 3.0A 45.0W

C1:
5.0V ⎓ 3.0A 15.0W
9.0V ⎓ 2.44A 22.0W
12.0V ⎓ 1.83A 22.0W
15.0V ⎓ 1.46A 22.0W
20.0V ⎓ 1.10A 22.0W
PPS: 5.0-11.0V ⎓ 2.4A 22.0W

C2:
5.0V ⎓ 3.0A 15.0W
9.0V ⎓ 2.44A 22.0W
12.0V ⎓ 1.83A 22.0W
15.0V ⎓ 1.46A 22.0W
20.0V ⎓ 1.10A 22.0W
PPS: 5.0-11.0V ⎓ 2.4A 22.0W

PD 3.0 **QC 4+** **PPS**

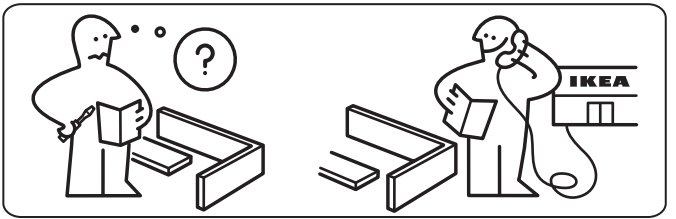
?
IKEA

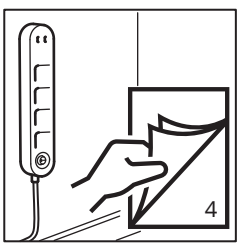
4

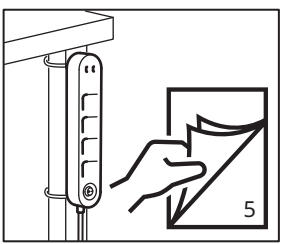
5

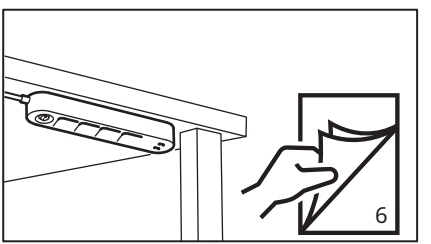
6

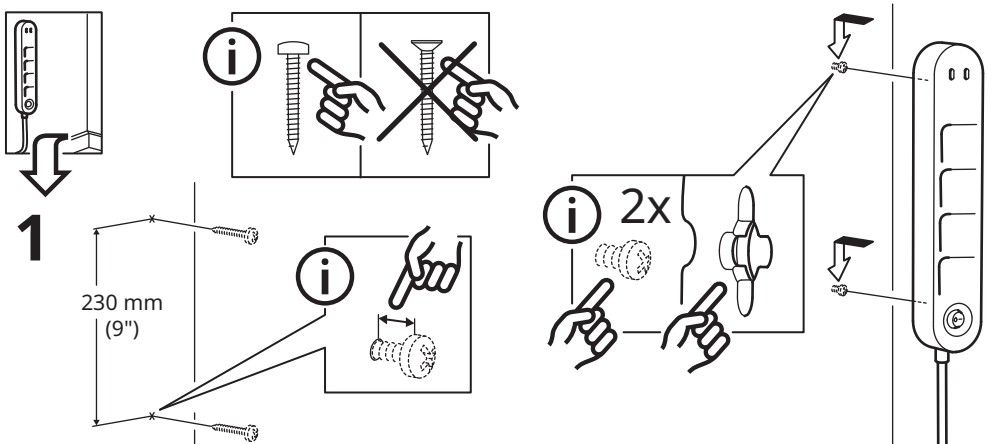
1
230 mm
(9")
2x

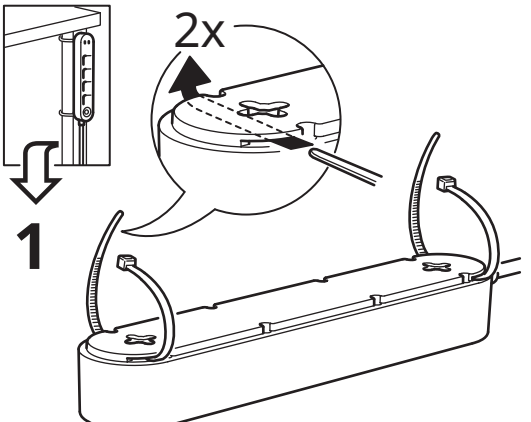
2x
1

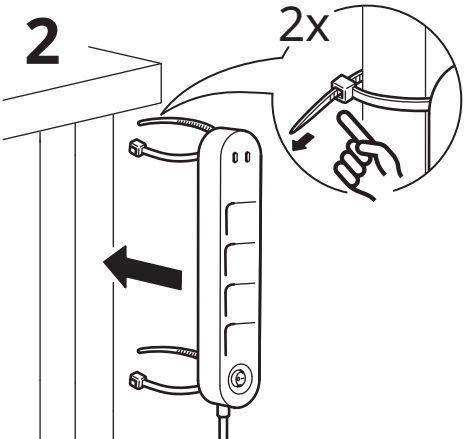
2
2x

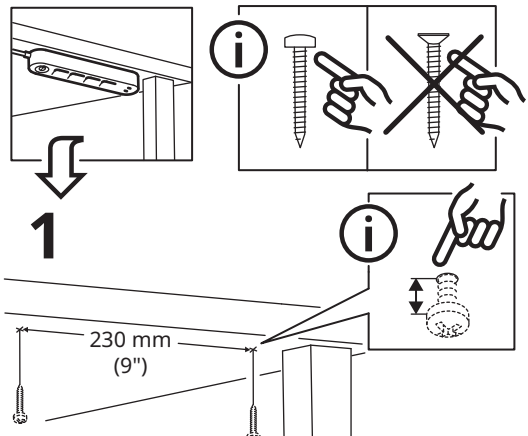
1
230 mm
(9")

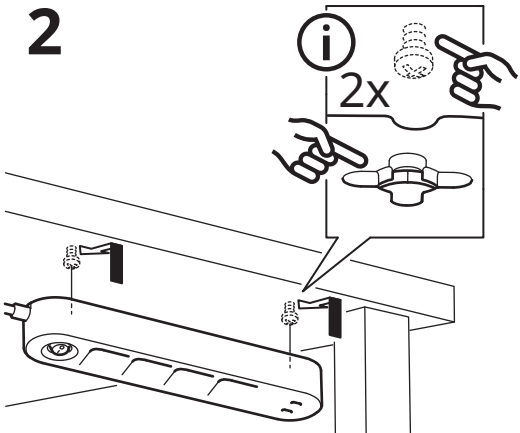
2
2x

English 9
Deutsch 11
Français 14
Nederlands 17
Dansk 19
Íslenska 21
Norsk 24
Suomi 26
Svenska 29
Česky 31
Español 34
Italiano 36
Magyar 39
Polski 41
Eesti 44
Latviešu 46

Lietuvių	**49**	**Ελληνικά**	**64**
Portugues	**51**	**Yкраїнська**	**67**
Româna	**54**	**Srpski**	**69**
Slovensky	**57**	**Slovenščina**	**71**
Български	**59**	**Türkçe**	**74**
Hrvatski	**62**	**عربي**	**77**

English

WARNING
- Use only indoors in dry areas.
- Discard the product if damaged.
- Never submerge in water or other liquids.
- Do not overload the product.
- Do not connect in a series.
- Do not cover the product when in use.
- Do not leave the product in direct sunlight or near a heat source as it may overheat.
- Only use the USB outlet for IT devices.
- Never use a damaged or faulty USB cable, since this can damage or harm the product or your device.
- Only operate when uncoiled due to increased temperature load.
- Improper use may cause damage to the product or endanger people or property.
- The wall socket must be located near the product and must be easily accessible.
- To disconnect the power, pull the plug.
- Keep away from children.
- This equipment is designed for use in residential, commercial, and light industrial environments. In areas with strong electromagnetic fields, additional EMC measures may be required to ensure proper operation.

USB-C outlet features
- Charges up to 2 devices simultaneously.
- Output power per USB-C outlet:
  - one USB-C outlet in use: 45.0W
  - two USB-C outlets in use: 22.0W
- The USB-C charger is compatible with Power Delivery (PD 3.0), Quick Charge (QC4+) and Programmable Power Supply (PPS).
- The USB-C charger supports quick charging of phones and tablets. The charger can also support charging of most laptops. The charging speed is determined by the connected device.
- Built-in safety features protect the USB-C charger from short-circuiting, overheating and overloading.

Instructions for use for USB-C outlets
Connect the product to the wall socket. Insert USB-C cable end into free USB-C outlet and the other end to the device you want to charge or power. NOTE! USB-C cable is not included.

Good to know

- Suitable for installation in MITTZON plug-in module.
- For optimal performance and safety, do not use USB cables longer than 3 meters.
- Devices may get warm during charging and will gradually cool down again after they are fully charged.
- Operating temperature: 0° C to 40° C (32° F to 104° F).
- Unplug from power source when not in use or for cleaning. Use a dry cloth to clean.

Manufacturer: IKEA of Sweden AB
(commercial registration number: 556074-7551)
Address: Box 702, SE-343 81 Älmhult, SWEDEN

Technical data
KOPPLA
Type: E2607-EU4W2U, E2603-FR4W2U, E2609-DK4W2U, E2610-IT4W2U
Input: 250V~ 50Hz 16A Max. 3680W
Output: 250V~ 50Hz 16A Max. 3680W

Type: E2612-CH5W2U
Input: 250V~ 50Hz 10A Max. 2300W
Output: 250V~ 50Hz 10A Max. 2300W

USB-C output:

One USB-C outlet in use: Max 45.0W C1 or C2	Two USB-C outlets in use: Max 22.0W per port C1 and C2
5.0V ⎓ 3.0A 15.0W	5.0V ⎓ 3.0A 15.0W
9.0V ⎓ 3.0A 27.0W	9.0V ⎓ 2.44A 22.0W
12.0V ⎓ 3.0A 36.0W	12.0V ⎓ 1.83A 22.0W
15.0V ⎓ 3.0A 45.0W	15.0V ⎓ 1.46A 22.0W
20.0V ⎓ 2.25A 45.0W	20.0V ⎓ 1.10A 22.0W
PPS: 5.0-16.0V ⎓ 3.0A 45.0W	PPS: 5.0-11.0V ⎓ 2.4A 22.0W

1. Output: C1 port: 5.0VDC, 3.0A 15.0W
   C2 port: 5.0VDC, 3.0A 15.0W
   Average active efficiency: 87.3%
   Efficiency low load (10%): 85.8%
2. Output: C1 port: 5.0VDC, 3.0A 15.0W
   C2 port: 20.0VDC, 1.1A 22.0W
   Average active efficiency: 91.1%
   Efficiency low load (10%): 86.8%
3. Output: 20.0VDC, 2.25A 45.0W
   Average active efficiency: 91.9%
   Efficiency low load (10%): 88.1%

No load power consumption: 0.08W



The crossed-out wheeled bin symbol indicates that the item should be disposed of separately from household waste. The item should be handed in for recycling in accordance with local environmental regulations for waste disposal. By separating a marked item from household waste, you will help reduce the volume of waste sent to incinerators or land-fill and minimize any potential negative impact on human health and the environment. For more information, please contact your IKEA store.

Deutsch

ACHTUNG

- Nur in geschlossenen und vor Feuchtigkeit geschützten Räumen verwenden.
- Das Produkt entsorgen, wenn es beschädigt ist.
- Unter keinen Umständen in Wasser oder andere Flüssigkeiten eintauchen.
- Das Produkt nicht überlasten.
- Nicht hintereinander stecken.
- Nicht abgedeckt betreiben.
- Das Produkt keiner direkten Sonnenbestrahlung oder anderen Wärmequellen aussetzen; dies kann zu Überhitzung führen.
- Für IT-Geräte nur USB-Anschlüsse verwenden.
- Niemals ein fehlerhaftes oder schadhaftes USB-Kabel benutzen: Das kann dem Produkt schaden und das Gerät beschädigen.
- Wegen erhöhter Temperaturbelastung nur im abgewickelten Zustand be-treiben!
- Eine unsachgemäße Verwendung kann zu Schäden am Produkt führen oder Personen und Eigentum gefährden.
- Die Wandsteckdose muss sich in der Nähe des Geräts befinden und leicht zugänglich sein.
- Spannungsfrei nur bei gezogenem Stecker.
- Außerhalb der Reichweite von Kindern aufbewahren.
- Dieses Gerät ist für den Einsatz im Wohnbereich, im Gewerbe und in der Leichtindustrie vorgesehen. In Bereichen mit starken elektromagnetischen Feldern können zusätzliche EMV-Maßnahmen erforderlich sein, um einen ordnungsgemäßen Betrieb zu gewährleisten.

Eigenschaften des USB-C-Anschlusses

- Lädt 2 Geräte gleichzeitig.
- Ausgangsleistung pro USB-C-Anschluss
  - Wenn ein USB-C-Anschluss in Gebrauch ist: max. 45.0W
  - Wenn zwei USB-C-Anschlüsse in Gebrauch sind: max. 22.0W pro Anschluss
- Das USB-C-Ladegerät ist mit Power Delivery (PD 3.0), Quick

Charge (QC4+) und Programmable Power Supply (PPS) kompatibel.
- Das USB-C-Ladegerät eignet sich für das schnelle Laden von Telefonen und Tablets. Auch die meisten Laptops können damit geladen werden. Die Ladegeschwindigkeit hängt vom verbundenen Gerät ab.
- Integrierte Sicherheitsfunktionen schützen das USB-C-Ladegerät vor Kurzschluss, Überhitzung und Überlastung.

Anleitung für die Nutzung bei USB-C-Anschlüssen
Den Stecker des Produkts in eine Steckdose stecken. Das Ende des USB-C-Kabels in einen freien USB-C-Anschluss stecken und das andere Ende an das Gerät anschließen, das geladen bzw. mit Strom versorgt werden soll. BITTE BEACHTEN! USB-C-Kabel nicht enthalten.

Wissenswert
- Für die Installation in MITTZON Ansatzmodul geeignet.
- Für optimale Leistung und Sicherheit keine USB-Kabel verwenden, die länger als 3 Meter sind.
- Die Geräte können sich während des Ladevorgangs erwärmen und kühlen nach dem vollständigen Aufladen allmählich wieder ab.
- Betriebstemperatur: 0° C bis 40° C (32° F to 104° F).
- Den Stecker aus der Steckdose ziehen, wenn das Gerät nicht benutzt oder wenn es gereinigt wird. Zur Reinigung ein trockenes Tuch verwenden.

Hersteller: IKEA of Sweden
(Handelsregisternummer: 556074-7551)
Adresse: Box 702, SE-343 81 Älmhult/Schweden

Technische Daten
KOPPLA
Typ: E2607-EU4W2U, E2603-FR4W2U, E2609-DK4W2U, E2610-IT4W2U
Eingang: 250V~ 50Hz 16A Max. 3680W
Ausgang: 250V~ 50Hz 16A Max. 3680W

Typ: E2612-CH5W2U
Eingang: 250V~ 50Hz 10A Max. 2300W
Ausgang: 250V~ 50Hz 10A Max. 2300W

USB-C-Ausgang:

Wenn ein USB-C-Anschluss in Gebrauch ist: max. 45.0W C1 oder C2	Wenn zwei USB-C-Anschlüsse in Gebrauch sind: max. 22.0W pro Anschluss C1 und C2
5.0V ⎓ 3.0A 15.0W	5.0V ⎓ 3.0A 15.0W
9.0V ⎓ 3.0A 27.0W	9.0V ⎓ 2.44A 22.0W
12.0V ⎓ 3.0A 36.0W	12.0V ⎓ 1.83A 22.0W
15.0V ⎓ 3.0A 45.0W	15.0V ⎓ 1.46A 22.0W
20.0V ⎓ 2.25A 45.0W	20.0V ⎓ 1.10A 22.0W
PPS: 5.0-16.0V ⎓ 3.0A 45.0W	PPS: 5.0-11.0V ⎓ 2.4A 22.0W

1. Ausgang: C1 Anschluss: 5.0VDC, 3.0A 15.0W
C2 Anschluss: 5.0VDC, 3.0A 15.0W
Durchschnittliche aktive Effizienz: 87.3%
Wirkungsgrad bei geringer Belastung (10 %): 85.8%
2. Ausgang: C1 Anschluss: 5.0VDC, 3.0A 15.0W
C2 Anschluss: 20.0VDC, 1.1A 22.0W
Durchschnittliche aktive Effizienz: 91.1%
Wirkungsgrad bei geringer Belastung (10 %): 86.8%
3. Ausgang: 20.0VDC, 2.25A 45.0W
Durchschnittliche aktive Effizienz: 91.9%
Wirkungsgrad bei geringer Belastung (10 %): 88.1%

Leistungsaufnahme bei Nulllast: 0.08W



Das Symbol mit der durchgestrichenen Abfalltonne bedeutet, dass das Produkt getrennt vom Haushaltsabfall entsorgt werden muss. Das Produkt muss gem. der örtlichen Entsorgungsvorschriften der Wiederverwertung zugeführt werden. Durch separate Entsorgung des Produkts trägst du zur Minderung des Verbrennungs- oder Deponieabfalls bei und reduzierst eventuelle negative Einwirkungen auf die menschliche Gesundheit und die Umwelt. Weitere Informationen im IKEA Einrichtungshaus.

Gilt nur in Deutschland

Das Symbol mit der durchgestrichenen Abfalltonne bedeutet, dass das Gerät getrennt vom Haushaltsabfall entsorgt werden muss. Durch separate Entsorgung des Geräts trägst du zur Minderung des Verbrennungs- oder Deponieabfalls bei und reduzierst eventuelle negative Einwirkungen auf die menschliche Gesundheit und die Umwelt. Das gekennzeichnete Gerät kann

kostenlos bei den Sammelstellen in deiner Nähe abgegeben werden, die du auf unserer Website findest.

Vor der Entsorgung des Altgeräts müssen alle Batterien und Akkus sowie Lampen entfernt werden, die nicht vom Altgerät umschlossen sind und die aus diesem herausgenommen werden können, ohne sie dabei zu zerstören. Die herausgenommenen Batterien und Akkus sowie die Lampen müssen getrennt vom Hausmüll entsorgt werden.

Du bist selbst dafür verantwortlich, deine persönlichen Daten vom zu entsorgenden Altgerät zu löschen.

Beim Kauf ein neues elektrisches oder elektronisches Geräts nimmt IKEA ein altes Gerät desselben Typs mit im Wesentlichen gleicher Funktion kostenlos am Lieferort zurück. IKEA nimmt auch ältere Kleingeräte zurück, die nicht größer als 25 Zentimeter sind, unabhängig davon, ob du ein neues Produkt von IKEA kaufst oder nicht. Du kannst diese Altgeräte kostenlos bei den Sammelstellen in deiner Nähe abgeben, die du auf unserer Website findest. Die Rückgabe ist auf drei Altgeräte pro Gerätetyp begrenzt.

WEEE-Registrierungsnummer: DE 69061567

Français

AVERTISSEMENT

- Utiliser en intérieur dans des pièces sèches uniquement.
- Jeter le produit s'il est endommagé.
- Ne jamais plonger dans l'eau ou tout autre liquide.
- Ne pas surcharger le produit.
- Ne pas brancher en série.
- Ne pas recouvrir le produit pendant l'utilisation.
- Maintenir le produit à l'abri des rayons du soleil, des flammes nues et de toute source de chaleur pour éviter le risque de surchauffe.Utiliser le port USB uniquement pour de l'équipement informatique.
- Ne jamais utiliser un câble USB endommagé ou présentant un défaut, car cela peut abîmer le produit ou votre appareil.
- Ne faire fonctionner qu'une fois le câble déroulé pour éviter toute surchauffe.
- Une mauvaise utilisation peut endommager le produit ou mettre en danger les personnes ou les biens.
- La prise murale doit être située à proximité du produit et doit être facilement accessible.
- Pour couper le courant, débrancher la prise.
- Tenir hors de portée des enfants.

- Cet équipement est conçu pour une utilisation dans des environnements résidentiels, commerciaux et de l'industrie légère. Dans les zones où le champ électromagnétique est intense, des mesures de compatibilité électromagnétique (CEM) supplémentaires peuvent être nécessaires pour garantir son bon fonctionnement.

Fonctionnalités des prises USB-C
- Permet de charger jusqu'à 2 appareils simultanément.
- Puissance de sortie des ports USB-C
  - un port USB-C en fonctionnement: 45.0W
  - deux ports USB-C en fonctionnement: 22.0W
- Le chargeur USB-C est compatible avec les technologies Power Delivery (PD 3.0), Quick Charge (QC4+) et Programmable Power Supply (PPS).
- Le chargeur USB-C dispose de la fonction de charge rapide des téléphones et tablettes. Il peut aussi permettre de recharger la plupart des ordinateurs portables. La vitesse de chargement dépend de l'appareil branché.
- Les fonctions de sécurité intégrées protègent le chargeur USB-C des court-circuits, des risques de surchauffe et de surcharge.

Instruction pour utiliser les prises USB-C
Brancher le produit dans une prise murale. Insérer le câble USB-C dans le port USB-C et brancher l'autre extrémité du câble à l'appareil que vous souhaitez recharger ou alimenter. IMPORTANT ! Câble USB-C non inclus.

Bon à savoir
- Peut s'installer dans l'élément pour branchement MITTZON.
- Pour une sécurité et des performances optimales, ne jamais utiliser de câbles USB de plus de trois mètres.
- Les appareils peuvent chauffer au cours de leur chargement. Ils refroidiront graduellement une fois entièrement chargés.
- Températures de fonctionnement: 0° C à 40° C (32° F à 104° F).
- Débranchez le produit lorsque vous ne l'utilisez pas ou pour le nettoyer. Utilisez pour cela un chiffon humide.

Fabricant: IKEA of Sweden AB
(numéro d'immatriculation: 556074-7551)
Adresse: Box 702, SE-343 81 Älmhult, SUÈDE

Caractéristiques techniques
KOPPLA
Type: E2607-EU4W2U, E2603-FR4W2U, E2609-DK4W2U, E2610-IT4W2U
Entrée: 250V~ 50Hz 16A Max. 3680W
Sortie: 250V~ 50Hz 16A Max. 3680W

Type: E2612-CH5W2U
Entrée: 250V~ 50Hz 10A Max. 2300W
Sortie: 250V~ 50Hz 10A Max. 2300W

Puissance de sortie USB-C:

Un port USB-C en fonctionnement: 45.0W max. C1 ou C2	Deux ports USB-C en fonctionnement: 22.0W max. par port C1 et C2
5.0V ⎓ 3.0A 15.0W	5.0V ⎓ 3.0A 15.0W
9.0V ⎓ 3.0A 27.0W	9.0V ⎓ 2.44A 22.0W
12.0V ⎓ 3.0A 36.0W	12.0V ⎓ 1.83A 22.0W
15.0V ⎓ 3.0A 45.0W	15.0V ⎓ 1.46A 22.0W
20.0V ⎓ 2.25A 45.0W	20.0V ⎓ 1.10A 22.0W
PPS: 5.0-16.0V ⎓ 3.0A 45.0W	PPS: 5.0-11.0V ⎓ 2.4A 22.0W

1. Sortie: Port C1: 5.0VDC, 3.0A 15.0W
Port C2: 5.0VDC, 3.0A 15.0W
Efficacité active moyenne: 87.3%
Efficacité à faible charge (10 %): 85.8%
2. Sortie: Port C1: 5.0VDC, 3.0A 15.0W
Port C2: 20.0VDC, 1.1A 22.0W
Efficacité active moyenne: 91.1%
Efficacité à faible charge (10 %): 86.8%
3. Sortie: 20.0VDC, 2.25A 45.0W
Efficacité active moyenne: 91.9%
Efficacité à faible charge (10 %): 88.1%
Consommation électrique hors charge: 0.08W



Le pictogramme de la poubelle barrée indique que le produit doit faire l'objet d'un tri. Il doit être recyclé conformément à la réglementation environnementale locale en matière de déchets. En triant les produits portant ce pictogramme, vous contribuez à réduire le volume des déchets incinérés ou enfouis, et à diminuer tout impact négatif sur la santé humaine et l'environnement. Pour plus d'information, merci de contacter votre magasin IKEA.

Nederlands

LET OP
- Alleen voor gebruik binnenshuis in een droge omgeving.
- Vervang het product indien het beschadigd is.
- Nooit in water of een andere vloeistof onderdompelen.
- Het product niet overbelasten.
- Niet in serie verbinden.
- Dek het product tijdens gebruik niet af.
- Laat het product niet in direct zonlicht of in de buurt van een warmtebron liggen, omdat het oververhit kan raken.
- Gebruik uitsluitend de USB-uitgang voor IT-apparaten.
- Gebruik nooit een beschadigde of kapotte USB-kabel omdat dit het product of je apparaat kan beschadigen.
- Alleen inschakelen indien uitgerold vanwege de stijgende temperatuurbelasting.
- Onjuist gebruik kan schade toebrengen aan het product of mensen of eigendommen in gevaar brengen.
- Het stopcontact moet zich in de buurt van het product bevinden en goed toegankelijk zijn.
- Trek de stekker uit het stopcontact om de stroom uit te schakelen.
- Buiten bereik van kinderen bewaren.Deze apparatuur is ontworpen voor gebruik in een woonomgeving en in commerciële en licht industriële omgevingen. In gebieden met sterke elektromagnetische velden zijn mogelijk extra EMC-maatregelen nodig om een juiste werking te garanderen.

Kenmerken USB-C-aansluiting
- Laadt 2 apparaten tegelijk op.
- Uitgangsvermogen per USB-C-aansluiting:
  - Eén USB-C-aansluiting in gebruik: 45.0W
  - Twee USB-C-aansluitingen in gebruik: 22.0W
- De USB-C-oplader is compatibel met Power Delivery (PD 3.0), Quick Charge (QC4+) en Programmable Power Supply (PPS).
- De USB-C-oplader ondersteunt snel opladen van telefoons en tablets. Je kan de oplader ook gebruiken voor het opladen van de meeste laptops. De oplaadsnelheid wordt bepaald door het aangesloten apparaat.
- De ingebouwde veiligheidsmaatregelen beschermen de USB-C-oplader tegen kortsluiting, oververhitting en overbelasting.

Gebruiksinstructies voor USB-C-aansluitingen
Steek de stekker van het product in het stopcontact. Sluit het ene uiteinde van de USB-C-kabel aan op een vrije USB-C-aansluiting en het andere uiteinde op het apparaat dat je wilt opladen of aanzetten. LET OP! USB-C-kabel niet inbegrepen.

Goed omte weten

- Geschikt voor installatie in de MITTZON plug-in-module.
- Voor optimale prestaties en veiligheid geen USB-kabels langer dan 3 meter gebruiken.
- Tijdens het opladen kunnen apparaten warm worden, maar ze zullen geleidelijk weer afkoelen nadat ze volledig zijn opgeladen.
- Bedrijfstemperatuur: 0° C tot 40° C (32° F tot 104° F).
- Ontkoppel van de stroombron bij geen gebruik of om schoon te maken. Gebruik een droge doek om schoon te maken.

Fabrikant: IKEA of Sweden AB
(handelsregisternummer: 556074-7551)
Adres: Postbus 702, SE-34381 Älmhult, Zweden

Technische informatie
KOPPLA
Type: E2607-EU4W2U, E2603-FR4W2U, E2609-DK4W2U, E2610-IT4W2U
Invoer: 250V~ 50Hz 16A Max. 3680W
Uitvoer: 250V~ 50Hz 16A Max. 3680W

Type: E2612-CH5W2U
Invoer: 250V~ 50Hz 10A Max. 2300W
Uitvoer: 250V~ 50Hz 10A Max. 2300W

USB-C-uitvoer:

Eén USB-C-aansluiting in gebruik: max. 45.0W C1 of C2	Twee USB-C-aansluitingen in gebruik: max. 22.0W per poort C1 en C2
5.0V ⎓ 3.0A 15.0W 9.0V ⎓ 3.0A 27.0W 12.0V ⎓ 3.0A 36.0W 15.0V ⎓ 3.0A 45.0W 20.0V ⎓ 2.25A 45.0W PPS: 5.0-16.0V ⎓ 3.0A 45.0W	5.0V ⎓ 3.0A 15.0W 9.0V ⎓ 2.44A 22.0W 12.0V ⎓ 1.83A 22.0W 15.0V ⎓ 1.46A 22.0W 20.0V ⎓ 1.10A 22.0W PPS: 5.0-11.0V ⎓ 2.4A 22.0W

1. Uitvoer: C1 poort: 5.0VDC, 3.0A 15.0W
   C2 poort: 5.0VDC, 3.0A 15.0W
   Gemiddeld actief rendement: 87.3%
   Efficiëntie bij lage belasting (10%): 85.8%
2. Uitvoer: C1 poort: 5.0VDC, 3.0A 15.0W
   C2 poort: 20.0VDC, 1.1A 22.0W
   Gemiddeld actief rendement: 91.1%
   Efficiëntie bij lage belasting (10%): 86.8%

3. Uitvoer: 20.0VDC, 2.25A 45.0W
Gemiddeld actief rendement: 91.9%
Efficiëntie bij lage belasting (10%): 88.1%
Stroomverbruik bij geen belasting: 0.08W



Het symbool met de doorgestreepte vuilnisbak op wieltjes geeft aan dat het product gescheiden van het huishoudelijk afval moet worden aangeboden. Het product moet worden ingeleverd voor recycling in overeenstemming met de plaatselijke milieuvoorschriften voor afvalverwerking. Breng het naar de plaatselijke milieustraat of het dichtstbijzijnde IKEA woonwarenhuis. Door producten met dit symbool te scheiden van het huishoudelijk afval, help je de hoeveelheid afval naar verbrandingsovens of stortplaatsen te verminderen en eventuele negatieve invloeden op de volksgezondheid en het milieu te minimaliseren. Voor meer informatie neem contact op met IKEA.

Dansk

ADVARSEL
- Må kun bruges indendørs i tørre omgivelser.
- Produktet skal kasseres, hvis det er beskadiget.
- Strømforsyningen må ikke nedsænkes i vand eller andre væsker.
- Produktet må ikke overbelastes.
- Må ikke serieforbindes.
- Produktet må ikke tildækkes under brug.
- Produktet må ikke efterlades i direkte sollys eller i nærheden af en varmekilde, da det kan medføre overophedning.
- Brug kun USB-stikket til it-enheder.
- Brug aldrig et beskadiget eller defekt USB-kabel, da det kan beskadige eller ødelægge produktet eller din enhed.
- Må kun betjenes udrullet pga. øget temperaturbelastning.
- Forkert brug kan forårsage produktskade eller være til fare for mennesker eller andre egendele.
- Stikkontakten skal være placeret i nærheden af produktet og være let tilgængelig.
- Træk stikket ud for at afbryde strømmen.
- Opbevares utilgængeligt for børn.

- Dette udstyr er designet til brug i bolig-, erhvervs- og lette industrimiljøer. I områder med stærke elektromagnetiske felter kan der være behov for ekstra EMC-foranstaltninger for at sikre korrekt drift.

Egenskaber for USB-C stik
- Oplader op til 2 enheder samtidigt.
- Udgangseffekt pr. USB-C stik:
  - Et USB-C stik i brug: 45.0W
  - To USB-C stik i brug: 22.0W
- USB-C-opladeren er kompatibel med Power Delivery (PD 3.0), Quick Charge (QC4+) og Programmable Power Supply (PPS).
- USB-C oplader kan bruges ved hurtigopladning af telefoner og tablets. Opladeren kan også anvendes til opladning af bærbare. Varighed for opladning afhænger af den forbundne enhed.
- Indbygget sikkerhed for at forhinde, at USB-C oplader kortslutter, overopheder eller overbelastes.

Anvisninger for brug af USB-C udtag
Tilslut produktet til vægudtaget. Sæt USB-C kablet i det ledige USB-C stik, og den anden ende af kablet i den enhed, du vil oplade eller sætte strøm til. OBS! USB-C kabel medfølger ikke.

Godt at vide
- Velegnet til installation i MITTZON plug-in modul.
- For at opnå en optimal ydeevne og sikkerhed må du ikke bruge USB-kabler, der er længere end tre meter.
- Enheder kan blive varme under opladning bliver langsomt kolde igen, når de er helt ladet op.
- Driftstemperaturer: 0° C til 40° C (32° F til 104° F).
- Træk produktet ud fra strømkilden, når det ikke anvendes eller ved rengøring. Brug en tør klud til rengøring.

Producent: IKEA of Sweden AB
(CVR-nummer: 556074-7551)
Adresse: Box 702, SE-343 81 Älmhult, SVERIGE

Tekniske data
KOPPLA
Type: E2607-EU4W2U, E2603-FR4W2U, E2609-DK4W2U, E2610-IT4W2U
Indgangseffekt: 250V~ 50Hz 16A Max. 3680W
Udgangseffekt: 250V~ 50Hz 16A Max. 3680W

Type: E2612-CH5W2U
Indgangseffekt: 250V~ 50Hz 10A Max. 2300W
Udgangseffekt: 250V~ 50Hz 10A Max. 2300W

USB-C udgangseffekt:

Et USB-C stik i brug: Maks. 45.0W C1 eller C2	To USB-C stik i brug: Maks. 22.0W pr. port C1 og C2
5.0V ⎓ 3.0A 15.0W 9.0V ⎓ 3.0A 27.0W 12.0V ⎓ 3.0A 36.0W 15.0V ⎓ 3.0A 45.0W 20.0V ⎓ 2.25A 45.0W PPS: 5.0-16.0V ⎓ 3.0A 45.0W	5.0V ⎓ 3.0A 15.0W 9.0V ⎓ 2.44A 22.0W 12.0V ⎓ 1.83A 22.0W 15.0V ⎓ 1.46A 22.0W 20.0V ⎓ 1.10A 22.0W PPS: 5.0-11.0V ⎓ 2.4A 22.0W

1. Udgangseffekt: C1 port: 5.0VDC, 3.0A 15.0W
C2 port: 5.0VDC, 3.0A 15.0W
Gennemsnitlig virkningsgrad i aktiv tilstand: 87.3%
Virkningsgrad ved lav belastning (10%): 85.8%
2. Udgangseffekt: C1 port: 5.0VDC, 3.0A 15.0W
C2 port: 20.0VDC, 1.1A 22.0W
Gennemsnitlig virkningsgrad i aktiv tilstand: 91.1%
Virkningsgrad ved lav belastning (10%): 86.8%
3. Udgangseffekt: 20.0VDC, 2.25A 45.0W
Gennemsnitlig virkningsgrad i aktiv tilstand: 91.9%
Virkningsgrad ved lav belastning (10%): 88.1%

Energiforbrug uden belastning: 0.08W



Symbolet med den overkrydsede affaldsspand på hjul angiver, at produktet skal bortskaffes adskilt fra husholdningsaffald. Produktet skal indleveres til genbrug i henhold til den lokale miljølovgivning for bortskaffelse af affald. Ved at adskille produktet fra husholdningsaffald hjælper du med at reducere den mængde affald, der sendes til forbrænding eller på lossepladsen, og minimerer eventuelle negative indvirkninger på menneskers sundhed og miljøet. Kontakt det nærmeste IKEA varehus for at få flere oplysninger.

Íslenska

VIÐVÖRUN

- Notist aðeins innandyra í þurru umhverfi.
- Fargaðu vörunni ef hún skemmist.
- Aldrei setja á kaf í vatn eða annan vökva.

- Ekki ofhlaða vöruna
- Ekki tengja saman í röð.
- Ekki hylja vöruna þegar hún er í notkun.
- Ekki skilja vörurna eftir þar sem hún kemst í snertingu við beint sólarljós eða nálægt hitagjöfum, þar sem hún gæti ofhitnað.
- Notaðu aðeins USB-innstunguna fyrir IT tæki.
- Ekki nota skemmda eða gallaða USB snúru þar sem það gæti skemmt búnaðinn og verið skaðlegt tækinu.
- Notaðu aðeins þegar búið er að slétta úr vegna aukins hitaálags.
- Óviðeigandi notkun gæti leitt til skaða á vörunni eða lagt fólk og eigur í hættu.
- Innstungan þarf að vera nálæg vörunni og aðgengileg.
- Taktu úr sambandi til að aftengja.
- Geymist þar sem börn ná ekki til.
- Þessi búnaður er hannaður til notkunar í íbúðar-, verslunar- og minni háttar iðnaðarumhverfum. Á afar rafsegulmögnuðum svæðum gæti þurft að grípa til viðbótarráðstafana varðandi rafsegulsviðssamhæfi (EMC) til að tryggja rétta virkni.

Eiginleikar USB-C tengis
- Hleður allt að tvö tæki samtímis.
- Útgangsafl á hvert USB-C tengi:
  - Eitt USB-C tengi í notkun: 45.0W
  - Tvö USB-C tengi í notkun: 22.0W
- USB-C hleðslutækið er samhæft orkuflutningstaðli; PD 3.0, hraðhleðslutaðli; QC4+ og PPS.
- USB-C hleðslutækið styður við hraðhleðslu síma og spjaldtölvu. Hleðslutækið getur einnig hlaðið flestar fartölvur. Hleðsluhraði fer eftir tengdu tæki.
- Innbyggðir öryggiseiginleikar koma í veg fyrir skammhlaup í USB-C hleðslutækinu og að það ofhitni eða ofhlaðist.

Notkunarleiðbeiningar fyrir USB-C tengi
Tengdu vöruna í vegginnstungu. Tengdu annan enda USB-C snúrunnar í USB-C tengi og tengdu svo hinn enda snúrunnar í tækið sem þú vilt hlaða eða kveikja á. ATHUGAÐU! USB-C snúra fylgir ekki.

Gott að vita
- Hentar fyrir uppsetningu á MITTZON endaplötu.
- Til að tryggja hámarksafköst og öryggi, ekki nota USB-snúrur sem eru lengri en 3 metrar.
- Tæki getur hitnað meðan á hleðslu stendur og kólnar smátt og smátt aftur þegar það er fullhlaðið.

- Hitastig við notkun: 0° C til 40° C (32° F til 104° F).
- Taktu úr sambandi þegar varan er ekki í notkun og þegar þú þrífur hana. Notaðu þurran klút til að þrífa.

Framleiðandi: IKEA of Sweden AB
(skráningarnúmer verslunar: 556074-7551)
Heimilisfang: Box 702, SE-343 81 Älmhult, SWEDEN

Tæknilegar upplýsingar
KOPPLA
Tegund: E2607-EU4W2U, E2603-FR4W2U, E2609-DK4W2U, E2610-IT4W2U
Inntak: 250V~ 50Hz 16A Hámark 3680W
Úttak: 250V~ 50Hz 16A Hámark 3680W

Tegund: E2612-CH5W2U
Inntak: 250V~ 50Hz 10A Max. 2300W
Úttak: 250V~ 50Hz 10A Max. 2300W

USB-C úttak:

Eitt USB-C tengi í notkun: Hámark 45.0W C1 eða C2	Tvö USB-C tengi í notkun: Hámark 22.0W á hvert tengi C1 og C2
5.0V ⎓ 3.0A 15.0W 9.0V ⎓ 3.0A 27.0W 12.0V ⎓ 3.0A 36.0W 15.0V ⎓ 3.0A 45.0W 20.0V ⎓ 2.25A 45.0W PPS: 5.0-16.0V ⎓ 3.0A 45.0W	5.0V ⎓ 3.0A 15.0W 9.0V ⎓ 2.44A 22.0W 12.0V ⎓ 1.83A 22.0W 15.0V ⎓ 1.46A 22.0W 20.0V ⎓ 1.10A 22.0W PPS: 5.0-11.0V ⎓ 2.4A 22.0W

1. Úttak: C1 tengi: 5.0VDC, 3.0A 15.0W
   C2 tengi: 5.0VDC, 3.0A 15.0W
   Virk afkastageta að meðaltali: 87.3%
   Afkastageta undir litlu álagi (10%): 85.8%
2. Úttak: C1 tengi: 5.0VDC, 3.0A 15.0W
   C2 tengi: 20.0VDC, 1.1A 22.0W
   Virk afkastageta að meðaltali: 91.1%
   Afkastageta undir litlu álagi (10%): 86.8%

3. Úttak: 20.0VDC, 2.25A 45.0W
Virk afkastageta að meðaltali: 91.9%
Afkastageta undir litlu álagi (10%): 88.1%
Orkunotkun þegar slökkt: 0.08W



Táknið með mynd af ruslatunnu með krossi yfir þýðir að ekki má farga vörunni með venjulegu heimilissorpi. Vörunni þarf að skila í endurvinnslu eins og lög gera ráð fyrir á hverjum stað fyrir sig. Með því að henda slíkum vörum ekki með venjulegu heimilissorpi hjálpar þú til við að draga úr því magni af úrgangi sem þarf að brenna eða nota sem landfyllingu og lágmarkar möguleg neikvæð áhrif á heilsu fólks og umhverfið. Þú færð nánari upplýsingar í IKEA versluninni.

Norsk

ADVARSEL
- Skal kun brukes i tørre områder innendørs.
- Kast produktet hvis det er skadet.
- Senk aldri produktet i vann eller annen væske.
- Produktet må ikke overbelastes.
- Må ikke seriekobles.
- Ikke dekk til produktet når det er i bruk.
- Ikke sett produktet i direkte sollys eller i nærheten av varmekilder, fordi det kan overopphetes.
- Bruk USB-porten kun til IT-enheter.
- Bruk aldri en skadet eller defekt USB-ledning, siden dette kan skade produktet eller enheten din.
- Bruk kun når den er viklet ut på grunn av økt temperaturbelastning.
- Feil bruk kan forårsake skade på produktet eller sette personer eller eiendom i fare.
- Stikkontakten på veggen må være plassert nær produktet og den må være lett tilgjengelig.
- For å koble fra strømmen, trekk støpselet ut av stikkontakten.
- Oppbevares utilgjengelig for barn.
- Dette utstyret er designet for bruk i boliger, kommersielle og lette industrimiljøer. I områder med sterke elektromagnetiske felt kan det være nødvendig med ytterligere EMC-tiltak for å sikre riktig drift.

USB-C-uttakets egenskaper
- Lader opptil 2 enheter samtidig.
- Utgangseffekt per USB-C-uttak:
  - ett USB-C-uttak i bruk: 45.0W
  - to USB-C-uttak i bruk: 22.0W
- USB-C-laderen er kompatibel med Power Delivery (PD 3.0), Quick Charge (QC4+) og programmerbar strømforsyning (PPS).
- USB-C-laderen støtter hurtiglading av telefoner og nettbrett. Laderen kan også støtte lading av de fleste bærbare datamaskiner. Ladehastigheten bestemmes av den tilkoblede enheten.
- Innebygde sikkerhetsfunksjoner beskytter USB-C-laderen mot kortslutning, overoppheting og overbelastning.

Bruksanvisning for USB-C-uttak
Koble produktet til en strømkontakt. Sett inn USB-C-ledningen i en ledig USB-C-port og den andre enden i enheten du vil lade. Obs! USB-C-ledning er ikke inkludert

Verdt å vite
- Egnet for installasjon i MITTZON plug-in-modul.
- For optimal ytelse og sikkerhet, ikke bruk USB-ledninger som er lengre enn 3 meter.
- Enhetene kan bli varme når de lades og kjøles gradvis ned igjen etter at de er fulladet.
- Temperatur ved bruk: 0° C til 40° C (32° F to 104° F).
- Koble den fra strømkilden når den ikke er i bruk eller for rengjøring. Bruk en tørr klut til å rengjøre.

Produsent: IKEA of Sweden AB
(organisasjonsnummer: 556074-7551)
Adresse: Box 702, SE-343 81 Älmhult, SWEDEN

Teknisk spesifikasjon
KOPPLA
Type: E2607-EU4W2U, E2603-FR4W2U, E2609-DK4W2U, E2610-IT4W2U
Input: 250V~ 50Hz 16A Maks. 3680W
Output: 250V~ 50Hz 16A Maks. 3680W

Type: E2612-CH5W2U
Input: 250V~ 50Hz 10A Max. 2300W
Output: 250V~ 50Hz 10A Max. 2300W

USB-C-output:

Ett USB-C-uttak i bruk: Maks 45.0W C1 eller C2	To USB-C-uttak i bruk: Maks 22.0W per port C1 og C2
5.0V ⎓ 3.0A 15.0W 9.0V ⎓ 3.0A 27.0W 12.0V ⎓ 3.0A 36.0W 15.0V ⎓ 3.0A 45.0W 20.0V ⎓ 2.25A 45.0W PPS: 5.0-16.0V ⎓ 3.0A 45.0W	5.0V ⎓ 3.0A 15.0W 9.0V ⎓ 2.44A 22.0W 12.0V ⎓ 1.83A 22.0W 15.0V ⎓ 1.46A 22.0W 20.0V ⎓ 1.10A 22.0W PPS: 5.0-11.0V ⎓ 2.4A 22.0W

1. Output: C1-port: 5.0VDC, 3.0A 15.0W
C2-port: 5.0VDC, 3.0A 15.0W
Gjennomsnittlig aktiv effektivitet: 87.3%
Effekt ved lav last (10 %): 85.8%
2. Output: C1-port: 5.0VDC, 3.0A 15.0W
C2-port: 20.0VDC, 1.1A 22.0W
Gjennomsnittlig aktiv effektivitet: 91.1%
Effekt ved lav last (10 %): 86.8%
3. Output: 20.0VDC, 2.25A 45.0W
Gjennomsnittlig aktiv effektivitet: 91.9%
Effekt ved lav last (10 %): 88.1%

Strømforbruk ved tomgang: 0.08W



Symbolet viser en søppeldunk med et kryss over. Dette betyr at produktet ikke skal kastes i søpla, men holdes atskilt fra husholdningsavfallet. Produktet skal leveres til resirkulering i henhold til lokale ordninger for kildesortering. Informasjon om løsningen i din kommune finner du på www.sortere.no. Ved å holde produktet atskilt fra ordinært husholdningsavfall, hjelper du med å unngå potensiell negativ virkning på menneskers helse og miljøet. For mer informasjon, vennligst kontakt nærmeste IKEA-varehus.

Suomi

VAROITUS

- Käytä vain kuivissa sisätiloissa.
- Hävitä tuote, jos se on vaurioitunut.
- Älä koskaan upota veteen tai muihin nesteisiin.

- Älä ylikuormita tuotetta.
- Älä kytke sarjaan.
- Älä peitä tuotetta käytön aikana.
- Älä jätä tuotetta suoraan auringonvaloon tai lämmönlähteen lähelle, sillä se voi ylikuumentua.
- Käytä USB-liitäntää vain IT-laitteille.
- Älä koskaan käytä vaurioitunutta tai viallista USB-johtoa, sillä se voi vahingoittaa laturia tai laitettasi.
- Käytä vain auki kelattuna lämpötilan nousun vuoksi.
- Virheellinen käyttö voi vahingoittaa tuotetta tai vaarantaa ihmisiä tai omaisuutta.
- Pistorasian on oltava lähellä tuotetta ja helposti käytettävissä.
- Irrota pistoke virran katkaisemiseksi.
- Säilytettävä lasten ulottumattomissa.
- Tämä laite on suunniteltu käytettäväksi asuin- ja liiketiloissa sekä kevyessä teollisuudessa. Paikoissa, joissa on voimakkaita sähkömagneettisia kenttiä, voidaan tarvita lisäksi EMC-toimenpiteitä asianmukaisen toiminnan varmistamiseksi.

USB-C-liitännän ominaisuudet
- Kaksi laitetta voi ladata samanaikaisesti.
- Lähtöteho USB-C-liitäntää kohden:
  - Yksi USB-C-liitäntä käytössä: 45.0W
  - Kaksi USB-C-liitäntää käytössä: 22.0W
- USB-C-laturi on yhteensopiva Power Delivery (PD 3.0)-, Quick Charge (QC4+)- ja Programmable Power Supply (PPS) -teknologioiden kanssa.
- USB-C-laturi tukee puhelimien ja tablettien pikalatausta. Laturi tukee myös useimpien kannettavien tietokoneiden latausta. Latausnopeus määräytyy liitetyn laitteen mukaan.
- Sisäänrakennetut turvallisuusominaisuudet suojaavat USB-C-laturia oikosululta, ylikuumenemiselta ja ylikuormitukselta.

USB-C-liitäntöjen käyttöohjeet
Kytke tuote pistorasiaan. Liitä USB-C-johto vapaaseen USB-C-porttiin ja toinen pää laitteeseen, jonka haluat ladata. HUOMIO! USB-C-johto ei sisälly pakkaukseen.

Hyvä tietää

- Sopii asennettavaksi MITTZON-pistorasiamoduuliin.
- Älä käytä yli kolmen metrin pituisia USB-johtoja, jotta voit varmistaa parhaan suorituskyvyn ja taata turvallisuuden.
- Laitteet voivat lämmetä latauksen aikana, ja ne jäähtyvät vähitellen, kun ne on ladattu täyteen.
- Käyttölämpötila: 0–40° C (32–104° F).
- Irrota virtalähteestä ennen puhdistusta tai kun laite ei ole käytössä. Puhdista kuivalla liinalla.

Valmistaja: IKEA of Sweden AB
(yritystunnus: 556074-7551)
Osoite: Box 702, SE-343 81 Älmhult, SWEDEN

Tekniset tiedot
KOPPLA
Tyyppi: E2607-EU4W2U, E2603-FR4W2U, E2609-DK4W2U, E2610-IT4W2U
Tulo: 250V~ 50Hz 16A Enintään 3680W
Lähtö: 250V~ 50Hz 16A Enintään 3680W

Tyyppi: E2612-CH5W2U
Tulo: 250V~ 50Hz 10A Max. 2300W
Lähtö: 250V~ 50Hz 10A Max. 2300W

USB-C-lähtö:

Yksi USB-C-lähtö käytössä: enintään 45.0W C1 tai C2	Kaksi USB-C-lähtöä käytössä: enintään 22.0W porttia kohden C1 ja C2
5.0V ⎓ 3.0A 15.0W	5.0V ⎓ 3.0A 15.0W
9.0V ⎓ 3.0A 27.0W	9.0V ⎓ 2.44A 22.0W
12.0V ⎓ 3.0A 36.0W	12.0V ⎓ 1.83A 22.0W
15.0V ⎓ 3.0A 45.0W	15.0V ⎓ 1.46A 22.0W
20.0V ⎓ 2.25A 45.0W	20.0V ⎓ 1.10A 22.0W
PPS: 5.0-16.0V ⎓ 3.0A 45.0W	PPS: 5.0-11.0V ⎓ 2.4A 22.0W

1. Lähtö: C1-liitäntä: 5.0VDC, 3.0A 15.0W
   C2-liitäntä: 5.0VDC, 3.0A 15.0W
   Keskimääräinen aktiivinen hyötysuhde: 87.3%
   Hyötysuhde alhaisella kuormituksella (10 %): 85.8%
2. Lähtö: C1-liitäntä: 5.0VDC, 3.0A 15.0W
   C2-liitäntä: 20.0VDC, 1.1A 22.0W
   Keskimääräinen aktiivinen hyötysuhde: 91.1%
   Hyötysuhde alhaisella kuormituksella (10 %): 86.8%

3. Lähtö: 20.0VDC, 2.25A 45.0W
Keskimääräinen aktiivinen hyötysuhde: 91.9%
Hyötysuhde alhaisella kuormituksella (10 %): 88.1%
Kuormittamattoman tilan virrankulutus: 0.08W



Rastitettu jäteastiasymboli ilmaisee, että tuotetta ei saa hävittää kotitalousjätteen joukossa. Kun hävität tuotteen, vie se asianmukaiseen keräys- tai kierrätyspisteeseen. Huolehtimalla tällä merkillä varustetun laitteen asianmukaisesti kierrätykseen vähennät kaatopaikalle päätyvän jätteen määrää ja mahdollisia ympäristölle ja terveydelle aiheutuvia haittoja. Lisätietoja lähimmästä IKEA-tavaratalosta.

Svenska

VARNING
- Använd endast inomhus i torra områden.
- Kassera produkten om den är skadad.
- Doppa aldrig i vatten eller andra vätskor
- Överbelasta inte produkten.
- Får ej seriekopplas.
- Täck inte över produkten när den används.
- Lämna inte produkten i direkt solljus eller nära en värmekälla, eftersom den kan överhettas.
- Använd endast USB-uttaget för IT-enheter.
- Använd aldrig en skadad eller defekt USB-kabel, eftersom detta kan skada produkten eller din enhet.
- Använd endast utrullad på grund av ökad temperaturbelastning.
- Felaktig användning kan orsaka skada på produkten eller utsätta person och egendom för fara.
- Vägguttaget måste vara lättillgängligt och placerat i närheten av produkten.
- Dra ut kontakten för att koppla bort strömmen.
- Förvaras oåtkomligt för barn.
- Denna utrustning är avsedd för användning i bostads-, kommersiella och lätt industriella miljöer. I områden med starka elektromagnetiska fält kan ytterligare EMC-åtgärder krävas för att säkerställa korrekt drift.

Funktioner USB-C-uttag
- Laddar upp till 2 enheter samtidigt.
- Uteffekt per USB-C-uttag:
  - när ett USB-C-uttag används: 45.0W
  - när två USB-C-uttag används: 22.0W
- USB-C-laddaren är kompatibel med Power Delivery (PD 3.0), Quick Charge (QC4+) och Programmable Power Supply (PPS).
- USB-C-laddaren stöder snabbladdning av telefoner och surfplattor. Laddaren kan även stödja laddning av de flesta bärbara datorer. Laddningshastigheten bestäms av den anslutna enheten.
- Inbyggda säkerhetsfunktioner skyddar USB-C-laddaren från kortslutning, överhettning och överbelastning.

Bruksanvisningar för USB-C-uttag
Anslut produkten till vägguttaget. Sätt i USB-C-kabelns ände i det lediga USB-C-uttaget och den andra änden i enheten du vill ladda eller strömförsörja. OBS! USB-C-kabel ingår inte.

Bra att veta
- Lämplig för installation i MITTZON plug-in-modulen.
- För optimal prestanda och säkerhet, använd inte USB kablar som är längre än 3 meter.
- Enheter kan bli varma under laddning och kommer gradvis att svalna igen efter att de är fulladdade.
- Driftstemperatur: 0° C till 40° C (32° F till 104° F).
- Koppla ur från strömkällan när den inte används eller behöver rengöras. Använd en torr trasa för att rengöra.

Tillverkare: IKEA of Sweden AB
(kommersiellt registreringsnummer: 556074-7551)
Adress: Box 702, SE-343 81 Älmhult, SVERIGE

Teknisk data
KOPPLA
Typ: E2607-EU4W2U, E2603-FR4W2U, E2609-DK4W2U, E2610-IT4W2U
Ingång: 250V~ 50Hz 16A Max. 3680W
Uteffekt: 250V~ 50Hz 16A Max. 3680W

Typ: E2612-CH5W2U
Ingång: 250V~ 50Hz 10A Max. 2300W
Uteffekt: 250V~ 50Hz 10A Max. 2300W

USB-C-utgång:

När 1 USB-C-uttag används: max 45.0W C1 eller C2	När 2 USB-C-uttag används: max 22.0W per port C1 och C2
5.0V ⎓ 3.0A 15.0W	5.0V ⎓ 3.0A 15.0W
9.0V ⎓ 3.0A 27.0W	9.0V ⎓ 2.44A 22.0W
12.0V ⎓ 3.0A 36.0W	12.0V ⎓ 1.83A 22.0W
15.0V ⎓ 3.0A 45.0W	15.0V ⎓ 1.46A 22.0W
20.0V ⎓ 2.25A 45.0W	20.0V ⎓ 1.10A 22.0W
PPS: 5.0-16.0V ⎓ 3.0A 45.0W	PPS: 5.0-11.0V ⎓ 2.4A 22.0W

1. Uteffekt: C1-uttag: 5.0VDC, 3.0A 15.0W
C2-uttag: 5.0VDC, 3.0A 15.0W
Genomsnittlig verkningsgrad vid aktivt läge: 87.3%
Verkningsgrad vid låg belastning (10 %): 85.8%
2. Uteffekt: C1-uttag: 5.0VDC, 3.0A 15.0W
C2-uttag: 20.0VDC, 1.1A 22.0W
Genomsnittlig verkningsgrad vid aktivt läge: 91.1%
Verkningsgrad vid låg belastning (10 %): 86.8%
3. Uteffekt: 20.0VDC, 2.25A 45.0W
Genomsnittlig verkningsgrad vid aktivt läge: 91.9%
Verkningsgrad vid låg belastning (10 %): 88.1%

Elförbrukning vid noll-last: 0.08W



Symbolen med den överkorsade soptunnan betyder att produkten ska kasseras separat från hushållsavfall. Produkten ska lämnas in för återvinning enligt lokala regler för avfallshantering. Genom att kassera en märkt produkt separat från hushållsavfallet bidrar du till att reducera mängden avfall som skickas till förbränning eller deponi och minimerar varje potentiell negativ påverkan på mänsklig hälsa och miljön. För mer information, vänligen kontakta ditt IKEA varuhus.

Česky

VAROVÁNÍ

- Používejte pouze uvnitř v suchých prostorách.
- Poškozený výrobek vyhoďte.
- Nikdy neponořujte do vody nebo jiných tekutin.

- Výrobek nepřetěžujte.
- Nezapojujte do série.
- Během používání výrobek nezakrývejte.
- Nenechávejte výrobek na přímém slunci nebo v blízkosti zdroje tepla, protože by se mohl přehřát.
- USB zásuvku používejte pouze pro IT zařízení.
- Nikdy nepoužívejte poškozený nebo vadný kabel USB. Mohlo by dojít k poškození nebo zničení výrobku nebo vašeho zařízení.
- Používejte pouze v odvinutém stavu, a to z důvodu zvýšeného teplotního zatížení.
- Nesprávné použití může způsobit poškození výrobku nebo ohrozit osoby nebo majetek.
- Elektrická zásuvka musí být umístěna v blízkosti výrobku a musí být snadno dostupná.
- Pokud chcete napájení odpojit, vytáhněte zástrčku.
- Udržujte mimo dosah dětí.
- Toto zařízení je určené k použití v obytném, komerčním a lehkém průmyslovém prostředí. V oblastech se silnými elektromagnetickými poli mohou být pro zajištění správného provozu vyžadována další opatření EMC.

Funkce zásuvky USB-C
- Nabíjí až 2 zařízení současně.
- Výstupní výkon na zásuvku USB-C:
  - používá se jedna USB-C zásuvka: 45.0W
  - používají se dvě zásuvky USB-C: 22.0W
- Nabíječka USB-C je kompatibilní s Power Delivery (PD 3.0), Quick Charge (QC4+) a Programmable Power Supply (PPS).
- Nabíječka USB-C podporuje rychlé nabíjení telefonů a tabletů. Nabíječka může také zajistit nabíjení většiny notebooků. Rychlost nabíjení určuje připojené zařízení.
- Vestavěné bezpečnostní prvky chrání nabíječku USB-C před zkratem, přehřátím a přetížením.

Návod k použití USB-C zásuvek
Zapojte výrobek do elektrické zásuvky. Zasuňte konec kabelu USB-C do volné zásuvky USB-C a druhý konec do zařízení, které chcete nabíjet nebo napájet. UPOZORNĚNÍ! Kabel USB-C není součástí balení.

Užitečné informace
- Vhodné k instalaci do zásuvného modulu MITTZON.
- Pro optimální výkon a bezpečnost nepoužívejte USB kabely delší než 3 metry.

- Zařízení se mohou během nabíjení zahřívat a po úplném nabití se opět postupně ochladí.
- Provozní teplota: 0 až 40° C (32 až 104° F).
- Pokud přístroj nepoužíváte nebo jej čistíte, odpojte jej od zdroje napájení. K čištění používejte suchý hadřík.

Výrobce: IKEA of Sweden AB
(komerční registrační značka: 556074-7551)
Adresa: Box 702, SE-343 81 Älmhult, ŠVÉDSKO

Technické údaje
KOPPLA
Typ: E2607-EU4W2U, E2603-FR4W2U, E2609-DK4W2U, E2610-IT4W2U
Vstup: 250V~ 50Hz 16A Max. 3680W
Výstup: 250V~ 50Hz 16A Max. 3680W

Typ: E2612-CH5W2U
Vstup: 250V~ 50Hz 10A Max. 2300W
Výstup: 250V~ 50Hz 10A Max. 2300W

USB-C výstup:

Používá se jedna USB-C zásuvka: Max. 45.0W C1 nebo C2	Používají se dvě zásuvky USB-C: Max. 22.0W na port C1 a C2
5.0V ⎓ 3.0A 15.0W	5.0V ⎓ 3.0A 15.0W
9.0V ⎓ 3.0A 27.0W	9.0V ⎓ 2.44A 22.0W
12.0V ⎓ 3.0A 36.0W	12.0V ⎓ 1.83A 22.0W
15.0V ⎓ 3.0A 45.0W	15.0V ⎓ 1.46A 22.0W
20.0V ⎓ 2.25A 45.0W	20.0V ⎓ 1.10A 22.0W
PPS: 5.0-16.0V ⎓ 3.0A 45.0W	PPS: 5.0-11.0V ⎓ 2.4A 22.0W

1. Výstup: C1 port: 5.0VDC, 3.0A 15.0W
C2 port: 5.0VDC, 3.0A 15.0W
Průměrná aktivní účinnost: 87.3%
Účinnost při nízké zátěži (10 %): 85.8%
2. Výstup: C1 port: 5.0VDC, 3.0A 15.0W
C2 port: 20.0VDC, 1.1A 22.0W
Průměrná aktivní účinnost: 91.1%
Účinnost při nízké zátěži (10 %): 86.8%

3. Výstup: 20.0VDC, 2.25A 45.0W
Průměrná aktivní účinnost: 91.9%
Účinnost při nízké zátěži (10 %): 88.1%
Spotřeba bez zatížení: 0.08W



Symbol přeškrtnutého kontejneru označuje, že tento výrobek musí být likvidován odděleně od běžného domácího odpadu. Výrobek by měl být odevzdán k recyklaci v souladu s místními předpisy pro nakládání s odpadem. Oddělením označeného výrobku z komunálního odpadu, pomůžete snížit objem odpadů posílaných do spaloven nebo na skládku a minimalizovat případný negativní dopad na lidské zdraví a životní prostředí. Pro více informací, prosím, kontaktujte obchodní dům IKEA.

Español

ADVERTENCIA
- Utiliza el producto solo en ambientes interiores y secos.
- Desecha el producto si está dañado.
- No sumerjas nunca el producto en agua u otro líquido.
- No sobrecargues el producto.
- No lo conectes en serie.
- No tapes el producto cuando esté en uso.
- Para evitar el sobrecalentamiento, no expongas el producto a la luz directa del sol ni lo dejes cerca de una fuente de calor.
- Utiliza la toma USB solamente para dispositivos electrónicos.
- No utilices nunca un cable USB dañado o defectuoso, ya que podría estropear el producto o tu dispositivo.
- Solo se debe utilizar cuando esté desenrollado debido a la carga de temperatura elevada.
- Un uso inadecuado puede dañar el producto o poner en riesgo a personas o la propiedad.
- La toma de pared debe encontrarse cerca del producto y estar a mano.
- Quita el enchufe para desconectar el dispositivo de la corriente.
- Mantener fuera del alcance de los niños.
- Este equipo está diseñado para su uso en entornos residenciales, comerciales y de industria ligera. En áreas con fuertes campos electromagnéticos, puede ser necesario tomar medidas de EMC adicionales para garantizar el funcionamiento correcto.

Características de las tomas USB-C
- Permite cargar hasta 2 dispositivos a la vez.
- Potencia de salida por toma USB-C:
  - Una toma USB-C en uso: 45.0W
  - Dos tomas USB-C en uso: 22.0W
- El cargador USB-C es compatible con Power Delivery (PD 3.0), Quick Charge (QC4+) y Programmable Power Supply (PPS).
- El cargador USB-C permite la carga rápida de teléfonos y tablets. Además, el cargador permite cargar la mayoría de portátiles. La velocidad de carga viene determinada por el dispositivo conectado.
- Las funciones de seguridad integradas protegen el cargador USB-C de cortocircuitos, sobrecalentamiento y sobrecarga.

Instrucciones de uso para tomas USB-C
Conecta el producto a una toma de pared. Inserta el extremo del cable USB-C en la toma USB-C libre y conecta el otro extremo al dispositivo que quieres cargar. NOTA: No se incluye el cable USB-C.

Información útil
- Se puede instalar en el módulo de enchufes MITZZON.
- Para un rendimiento y seguridad óptimos, no uses cables USB de más de 3 metros de longitud.
- Es posible que los dispositivos se calienten durante la carga y, en cuanto estén cargados del todo, poco a poco recuperarán su temperatura normal.
- Temperatura de funcionamiento: de 0° C a 40° C (32° F a 104° F).
- Desenchufa el producto de la alimentación cuando no lo estés usando o para limpiarlo. Usa un trapo seco para la limpieza.

Fabricante: IKEA of Sweden AB
(número de registro comercial:556074-7551)
Dirección: Box 702, SE-343 81 Älmhult, SUECIA

Datos técnicos
KOPPLA
Tipo: E2607-EU4W2U, E2603-FR4W2U, E2609-DK4W2U, E2610-IT4W2U
Entrada: 250V~ 50Hz 16A Máx. 3680W
Salida: 250V~ 50Hz 16A Máx. 3680W

Tipo: E2612-CH5W2U
Entrada: 250V~ 50Hz 10A Max. 2300W
Salida: 250V~ 50Hz 10A Max. 2300W

Salida USB-C:

Una toma USB-C en uso: 45.0W como máximo C1 o C2	Dos tomas USB-C en uso: 22.0W como máximo por puerto C1 y C2
5.0V ⎓ 3.0A 15.0W	5.0V ⎓ 3.0A 15.0W
9.0V ⎓ 3.0A 27.0W	9.0V ⎓ 2.44A 22.0W
12.0V ⎓ 3.0A 36.0W	12.0V ⎓ 1.83A 22.0W
15.0V ⎓ 3.0A 45.0W	15.0V ⎓ 1.46A 22.0W
20.0V ⎓ 2.25A 45.0W	20.0V ⎓ 1.10A 22.0W
PPS: 5.0-16.0V ⎓ 3.0A 45.0W	PPS: 5.0-11.0V ⎓ 2.4A 22.0W

1. Salida: Puerto C1: 5.0VDC, 3.0A 15.0W
   Puerto C2: 5.0VDC, 3.0A 15.0W
   Eficiencia activa media: 87.3%
   Eficiencia con carga baja (10%): 85.8%
2. Salida: Puerto C1: 5.0VDC, 3.0A 15.0W
   Puerto C2: 20.0VDC, 1.1A 22.0W
   Eficiencia activa media: 91.1%
   Eficiencia con carga baja (10%): 86.8%
3. Salida: 20.0VDC, 2.25A 45.0W
   Eficiencia activa media: 91.9%
   Eficiencia con carga baja (10%): 88.1%

Consumo eléctrico sin carga: 0.08 W



La imagen del cubo de basura tachado indica que el producto no debe formar parte de los residuos habituales del hogar. Se debe reciclar según la normativa local medioambiental de eliminación de residuos. Cuando separas los productos que llevan esta imagen, contribuyes a reducir el volumen de residuos que se incineran o se envían a vertederos y minimizas el impacto negativo sobre la salud y el medio ambiente. Para más información, ponte en contacto con tu tienda IKEA.

Italiano

AVVERTENZA

- Usa il prodotto solo in ambienti interni e asciutti.
- Elimina il prodotto se è danneggiato.
- Non immergere mai nell'acqua o in altri liquidi.
- Non sovraccaricare il prodotto.

- Non collegare in serie.
- Non coprire il prodotto quando lo utilizzi.
- Non lasciare il prodotto alla luce solare diretta o vicino a una fonte di calore, per evitare il rischio di surriscaldamento.
- Utilizza la porta USB solo per dispositivi informatici.
- Non utilizzare mai un cavo USB danneggiato o difettoso, perché potrebbe danneggiare il prodotto o il tuo dispositivo.
- Da utilizzare solo quando il cavo è srotolato a causa del surriscaldamento.
- Un utilizzo improprio può danneggiare il prodotto o esporre a rischi persone o cose.
- La presa a muro deve essere ubicata vicino al prodotto e deve essere facilmente accessibile.
- Per scollegare l'alimentazione, estrai la spina.
- Tenere fuori dalla portata dei bambini.
- Questo apparecchio è progettato per l'uso in ambienti domestici, commerciali e nell'industria leggera. In aree con forti campi elettromagnetici, potrebbero essere necessarie ulteriori misure della compatibilità elettromagnetica per assicurare un corretto funzionamento.

Caratteristiche delle porte USB-C
- Ricarica fino a 2 dispositivi contemporaneamente.
- Potenza di uscita per la porta USB-C:
  - Una porta USB-C in uso: 45.0W
  - Due porte USB-C in uso: 22.0W
- Il caricabatterie USB-C è compatibile con Power Delivery (PD 3.0), Quick Charge (QC4+) e Programmable Power Supply (PPS).
- Il caricabatteria USB-C supporta la ricarica rapida di telefoni e tablet. Il caricabatteria è anche in grado di supportare la ricarica della maggior parte dei computer portatili. La velocità di ricarica è determinata dal dispositivo connesso.
- Le funzioni di sicurezza integrate proteggono il caricabatteria USB-C da cortocircuito, surriscaldamento e sovraccarico.

Istruzioni per l'uso delle porte USB-C
Collega il prodotto alla presa a muro. Inserisci un'estremità del cavo USB-C nella porta USB-C libera e l'altra estremità nel dispositivo che desideri ricaricare o alimentare. NOTA! Il cavo USB-C non è incluso.

Utile da sapere
- Compatibile con l'elemento plug-in MITTZON.
- Per ottenere prestazioni e sicurezza ottimali, non usare cavi USB più lunghi di 3 metri.
- I dispositivi possono scaldarsi durante la ricarica e si

raffreddano gradualmente dopo essere stati completamente ricaricati.
- Temperatura di esercizio: da 0° C a 40° C (32° F a 104° F).
- Quando non usi il prodotto o vuoi pulirlo, scollegalo dalla fonte di alimentazione. Per la pulizia, usa un panno asciutto.

Produttore: IKEA of Sweden AB
(numero registro imprese: 556074-7551)
Indirizzo: Box 702, SE-343 81 Älmhult, SVEZIA

Dati tecnici
KOPPLA
Tipo: E2607-EU4W2U, E2603-FR4W2U, E2609-DK4W2U, E2610-IT4W2U
Ingresso: 250V~ 50Hz 16A Max. 3680W
Uscita: 250V~ 50Hz 16A Max. 3680W

Tipo: E2612-CH5W2U
Ingresso: 250V~ 50Hz 10A Max. 2300W
Uscita: 250V~ 50Hz 10A Max. 2300W

Uscita USB-C:

Una porta USB-C in uso: max 45.0W C1 o C2	Due porte USB-C in uso: max 22.0W per porta C1 e C2
5.0V ⎓ 3.0A 15.0W	5.0V ⎓ 3.0A 15.0W
9.0V ⎓ 3.0A 27.0W	9.0V ⎓ 2.44A 22.0W
12.0V ⎓ 3.0A 36.0W	12.0V ⎓ 1.83A 22.0W
15.0V ⎓ 3.0A 45.0W	15.0V ⎓ 1.46A 22.0W
20.0V ⎓ 2.25A 45.0W	20.0V ⎓ 1.10A 22.0W
PPS: 5.0-16.0V ⎓ 3.0A 45.0W	PPS: 5.0-11.0V ⎓ 2.4A 22.0W

1. Uscita: Porta C1: 5.0VDC, 3.0A 15.0W
Porta C2: 5.0VDC, 3.0A 15.0W
Efficienza attiva media: 87.3%
Efficienza a basso carico (10%): 85.8%
2. Uscita: Porta C1: 5.0VDC, 3.0A 15.0W
Porta C2: 20.0VDC, 1.1A 22.0W
Efficienza attiva media: 91.1%
Efficienza a basso carico (10%): 86.8%

3. Uscita: 20.0VDC, 2.25A 45.0W
Efficienza attiva media: 91.9%
Efficienza a basso carico (10%): 88.1%
Consumo in assenza di carico: 0.08 W



Il simbolo del cassonetto barrato indica che il prodotto non può essere eliminato con i comuni rifiuti domestici. Il prodotto dev'essere riciclato nel rispetto delle norme ambientali locali per lo smaltimento dei rifiuti. Separando un prodotto contrassegnato da questo simbolo dai rifiuti domestici, aiuterai a ridurre il volume dei rifiuti destinati agli inceneritori o alle discariche, minimizzando così qualsiasi possibile impatto negativo sulla salute umana e sull'ambiente. Per saperne di più, contatta il negozio IKEA più vicino a te.

Magyar

FIGYELMEZTETÉS

- Csak beltéren, száraz helyen használd.
- Ne használd tovább a terméket, ha sérült.
- Soha ne merítsd vízbe vagy más folyadékba!
- Ne töltsd túl vagy terheld túl a terméket.
- Ne csatlakoztass sorban többet.
- Ne takard le a terméket használat közben.
- Ne helyezd közvetlen napfényre vagy hőforrás közelébe, mert túlmelegedhet.
- Az USB kimenetet csak IT eszközökhöz használd.
- Soha ne használj sérült vagy hibás USB kábelt a töltéshez, mert az kárt okozhat a készülékedben.
- Csak akkor működtesd, ha nincs összetekeredve, hogy nehogy túlmelegedjen.
- A nem megfelelő használat kárt tehet a termékben és a használójátis veszélybe sodorhatja, vagy anyagi kárt is okozhat.
- A konnektornak a termék közelében, és jól hozzáférhetőnek kell lennie.
- Az áramellátás megszakításához húzd ki az fali aljzatból.
- Tartsd távol a gyermekektől.
- Ezt a berendezést lakossági, kereskedelmi és könnyűipari környezetben történő használatra tervezték. Erős elektromágneses mezőkkel rendelkező területeken további EMC intézkedésekre lehet szükség a megfelelő működés biztosításához.

USB-C kimenet funkciói
- Max. 2 készüléket tölthetsz vele egyszerre.
- Kimeneti teljesítmény USB-C kimenetenként:
  - ha egy kimenet van csak használva: 45.0W
  - ha két kimenet van használva: 22.0W
- Az USB-C töltő kompatibilis ezekkel: Power Delivery (PD 3.0), Quick Charge (QC4+ / gyorstöltés) és Programmable Power Supply (PPS / programozható áramellátás).
- Az USB-C töltő képes telefonok és tabletek gyorstöltésére. A töltő a legtöbb laptopot is képes tölteni. A töltés sebessége a csatlakoztatott eszköztől függ.
- A beépített biztonsági funkciónak köszönhetően az USB-C töltő védve van a rövidzárlattól, a túlmelegedéstől és a túltöltődéstől.

Az USB-C kimenetek használata
Csatlakoztasd a terméket a konnektorba. Az üres USB-C nyílásba csatlakoztasd az USB-C kábel egyik végét, a másik végét pedig a készülékedhez csatlakoztasd. FIYGELEM! Az USB-C kábelt a csomag nem tartalmazza.

Jó tudni
- Beszerelhető a MITTZON modulba.
- Az optimális teljesítmény és biztonság érdekében ne használj 3 méternél hosszabb USB kábelt.
- Az eszközök felmelegedhetnek töltés közben, a teljes feltöltődést követően pedig fokozatosan lehűlnek.
- Működési hőmérséklet: 0° C - 40° C (32° F - 104° F).
- Csatlakoztasd le az áramforrásról, ha épp nem használod vagy tisztítod. Egy száraz ronggyal töröld tisztára.

Gyártó: IKEA of Sweden AB
(kereskedelmi regisztrációs szám: 556074-7551)
Cím: Älmhult, Pf. 702, Svédország - SE-343 81

Műszaki adatok
KOPPLA
Típus: E2607-EU4W2U, E2603-FR4W2U, E2609-DK4W2U, E2610-IT4W2U
Bemenet: 250V~ 50Hz 16A Max. 3680W
Kimenet: 250V~ 50Hz 16A Max. 3680W

Típus: E2612-CH5W2U
Bemenet: 250V~ 50Hz 10A Max. 2300W
Kimenet: 250V~ 50Hz 10A Max. 2300W

USB-C kimenet:

Ha egy USB-C kimenet van csak használva: Max. 45.0W C1 vagy C2	Ha két USB-C kimenet van csak használva: Max. 22.0W / port C1 és C2
5.0V ⎓ 3.0A 15.0W 9.0V ⎓ 3.0A 27.0W 12.0V ⎓ 3.0A 36.0W 15.0V ⎓ 3.0A 45.0W 20.0V ⎓ 2.25A 45.0W PPS: 5.0-16.0V ⎓ 3.0A 45.0W	5.0V ⎓ 3.0A 15.0W 9.0V ⎓ 2.44A 22.0W 12.0V ⎓ 1.83A 22.0W 15.0V ⎓ 1.46A 22.0W 20.0V ⎓ 1.10A 22.0W PPS: 5.0-11.0V ⎓ 2.4A 22.0W

1. Kimenet: C1 port: 5.0VDC, 3.0A 15.0W
C2 port: 5.0VDC, 3.0A 15.0W
Átlagos aktív hatékonyság: 87.3%
Hatékonyság alacsony töltöttségnél (10%): 85.8%
2. Kimenet: C1 port: 5.0VDC, 3.0A 15.0W
C2 port: 20.0VDC, 1.1A 22.0W
Átlagos aktív hatékonyság: 91.1%
Hatékonyság alacsony töltöttségnél (10%): 86.8%
3. Kimenet: 20.0VDC, 2.25A 45.0W
Átlagos aktív hatékonyság: 91.9%
Hatékonyság alacsony töltöttségnél (10%): 88.1%

Töltöttség nélküli áramfogyasztás: 0.08 W



Az áthúzott, kerekes szemetest ábrázoló szimbólum azt jelzi, hogy a terméket a háztartási hulladéktól különválasztva kell elhelyezni. A terméket a helyi szabályozásnak megfelelően, újrahasznosítás céljából a megfelelő helyen kell leadni. Azzal, hogy az így jelölt termékeket a háztartási hulladéktól különválasztod, segítesz csökkenteni a hulladékégetőkbe kerülő vagy a földben elhelyezett szemét mennyiségét, ezzel minimalizálod az egészségre és a környezetre ártalmas lehetséges negatív hatásokat. További információkért kérjük, lépj kapcsolatba a legközelebbi IKEA áruházzal!

Polski

OSTRZEŻENIE

- Do użytku wyłącznie w suchych pomieszczeniach.
- Wyrzuć produkt, jeśli jest uszkodzony.

- Nigdy nie zanurzaj w wodzie ani innym płynie.
- Nie przeciążaj produktu.
- Nie podłączać szeregowo.
- Nie zakrywaj produktu, kiedy jest używany.
- Nie wystawiaj produktu na bezpośrednie działanie promieni słonecznych ani nie pozostawiaj w pobliżu źródeł ciepła, ponieważ może to spowodować przegrzanie.
- Używaj gniazda USB wyłącznie do urządzeń IT.
- Nigdy nie używaj uszkodzonego lub wadliwego przewodu USB, ponieważ może to doprowadzić do uszkodzenia produktu lub urządzenia.
- Używaj wyłącznie po rozwinięciu ze względu na podwyższoną temperaturę.
- Nieprawidłowe użytkowanie może doprowadzić do uszkodzenia produktu lub narażenia na niebezpieczeństwo ludzi bądź mienia.
- Gniazdko sieciowe powinno znajdować się w pobliżu produktu, w łatwo dostępnym miejscu.
- Aby odłączyć zasilanie, wyciągnij wtyczkę.
- Przechowywać poza zasięgiem dzieci.
- Urządzenie jest przeznaczone do użytku w środowisku mieszkalnym, komercyjnym i związanym z przemysłem lekkim. Aby zapewnić prawidłową pracę urządzenia, na obszarach o silnym polu elektromagnetycznym może być konieczne zastosowanie dodatkowych środków zapewniających kompatybilność elektromagnetyczną.

Cechy gniazda USB-C
- Ładuje do 2 urządzeń jednocześnie.
- Moc wyjściowa na gniazdo USB-C:
  - jedno gniazdo USB-C w użyciu: 45.0W
  - dwa gniazda USB-C w użyciu: 22.0W.
- Ładowarka USB-C jest kompatybilna z technologiami Power Delivery (PD 3.0) i Quick Charge (QC4+) i protokołem Programmable Power Supply (PPS).
- Ładowarka USB-C obsługuje szybkie ładowanie telefonów i tabletów. Ponadto ładowarka obsługuje ładowanie większości laptopów. Szybkość ładowania zależy od podłączonego urządzenia.
- Wbudowane funkcje bezpieczeństwa chronią ładowarkę USB-C przed zwarciem, przegrzaniem i przeciążeniem.

Instrukcja użytkowania gniazd USB-C
Podłącz produkt do gniazdka ściennego. Włóż jeden koniec przewodu USB-C do wolnego gniazda USB-C, a drugi koniec do urządzenia, które chcesz naładować lub zasilić. UWAGA! Zestaw nie zawiera przewodu z wtyczką USB-C.

Warto wiedzieć

- Nadaje się do montażu w module plug-in MITTZON.
- Ze względów wydajności i bezpieczeństwa nie używaj przewodów USB dłuższych niż 3 metry.
- Urządzenia mogą się nagrzewać w trakcie ładowania. Po pełnym naładowaniu urządzenia stopniowo ostygną.
- Temperatura pracy: od 0° C do 40° C (od 32° F do 104° F).
- Odłącz od źródła zasilania, kiedy produkt nie jest używany lub w celu wyczyszczenia. Do czyszczenia używaj suchej szmatki.

Producent: IKEA of Sweden AB
(nr rejestru handlowego: 556074-7551)
Adres: Box 702, SE-343 81 Älmhult, SZWECJA

Dane techniczne
KOPPLA
Typ: E2607-EU4W2U, E2603-FR4W2U, E2609-DK4W2U, E2610-IT4W2U
Wejście: 250V~ 50Hz 16A Maks. 3680W
Wyjście: 250V~ 50Hz 16A Maks. 3680W

Typ: E2612-CH5W2U
Wejście: 250V~ 50Hz 10A Max. 2300W
Wyjście: 250V~ 50Hz 10A Max. 2300W

Wyjście USB-C:

Jedno gniazdo USB-C w użyciu: Maks. 45.0W C1 lub C2	Dwa gniazda USB-C w użyciu: Maks. 22.0W na gniazdo C1 i C2
5.0V ⎓ 3.0A 15.0W 9.0V ⎓ 3.0A 27.0W 12.0V ⎓ 3.0A 36.0W 15.0V ⎓ 3.0A 45.0W 20.0V ⎓ 2.25A 45.0W PPS: 5.0-16.0V ⎓ 3.0A 45.0W	5.0V ⎓ 3.0A 15.0W 9.0V ⎓ 2.44A 22.0W 12.0V ⎓ 1.83A 22.0W 15.0V ⎓ 1.46A 22.0W 20.0V ⎓ 1.10A 22.0W PPS: 5.0-11.0V ⎓ 2.4A 22.0W

1. Wyjście: Port C1: 5.0VDC, 3.0A 15.0W
   Port C2: 5.0VDC, 3.0A 15.0W
   Średnia sprawność robocza: 87.3%
   Sprawność przy małym obciążeniu (10%): 85.8%
2. Wyjście: Port C1: 5.0VDC, 3.0A 15.0W
   Port C2: 20.0VDC, 1.1A 22.0W
   Średnia sprawność robocza: 91.1%
   Sprawność przy małym obciążeniu (10%): 86.8%

3. Wyjście: 20.0VDC, 2.25A 45.0W
Średnia sprawność robocza: 91.9%
Sprawność przy małym obciążeniu (10%): 88.1%
Pobór mocy bez obciążenia: 0.08 W



Przekreślony symbol pojemnika na odpady oznacza, że oznaczony produkt nie może być wyrzucany wraz ze zmieszanymi odpadami komunalnymi z gospodarstwa domowego. Zużyty sprzęt elektryczny i elektroniczny należy przekazać do przetwarzania i recyklingu zgodnie z obowiązującymi w danym kraju przepisami ochrony środowiska dotyczącymi gospodarowania odpadami. Selektywna zbiórka odpadów m.in. z gospodarstw domowych przyczynia się do zmniejszenia ilości odpadów przekazanych na składowiska lub do spalarni oraz do ograniczenia ich potencjalnego negatywnego wpływu na zdrowie ludzi i środowisko. Aby uzyskać więcej informacji, skontaktuj się z najbliższym sklepem IKEA.

Eesti

HOIATUS

- Kasuta ainult siseruumides ja kuivas kohas.
- Kahjustatud toode viska ära.
- Ära pane seda kunagi vette ega teistesse vedelikesse.
- Ära koorma toodet üle.
- Ära ühenda järjestikku.
- Ära kata toodet selle kasutamise ajal kinni.
- Ära jäta toodet otsese päikesevalguse kätte või mis tahes soojusallika lähedusse, sest see võib üle kuumeneda.
- Kasuta IT-seadmete jaoks ainult USB-porti.
- Ära kunagi kasuta kahjustatud või vigast USB-kaablit, sest see võib toodet või su seadet kahjustada.
- Suurenenud temperatuurikoormuse tõttu kasuta ainult lahti kerituna.
- Ebakorrektne kasutamine võib toodet kahjustada või ohustada inimesi või vara.
- Seinapistikupesa peab asuma toote lähedal ja olema kergesti ligipääsetav.
- Toite katkestamiseks tõmba pistik pistikupesast välja.
- Hoia lastele kättesaamatus kohas.
- See seade on kasutamiseks elamu-, äri- ja

kergetööstuskeskkonnas. Tugeva elektromagnetväljaga alal võib nõuetekohane töö vajada täiendavaid elektromagnetilise ühilduvuse meetmeid.

USB-C pesa omadused
- Võimaldab laadida korraga 2 seadet.
- Väljundvõimsus ühe USB-C pesa kohta:
  - kasutuses on üks USB-C pesa: 45.0W;
  - kasutuses on kaks USB-C pesa: 22.0W.
- USB-C laadija ühildub Power Delivery (PD 3.0), Quick Charge (QC4+) ja Programmable Power Supply (PPS) toiteallikatega.
- USB-C laadija toetab telefonide ja tahvelarvutite kiirlaadimist. Laadija toetab ka enamiku sülearvutite laadimist. Laadimiskiiruse määrab ühendatud seade.
- Sisseehitatud ohutusfunktsioonid kaitsevad USB-C laadijat lühise, ülekuumenemise ja ülekoormuse eest.

USB-C pesade kasutusjuhend
Ühenda toode pistikupesaga. USB-C ühendusega laadimiseks sisesta USB-C kaabel vabasse pesasse ja kaabli teine ots seadmesse, mida soovid laadida. PANE TÄHELE! USB-C kaabel ei ole tootega kaasas.

Hea teada
- Sobib paigaldamiseks MITTZON pistikupesamoodulisse.
- Parimate tulemuste ja ohutuse huvides ära kasuta USB-kaableid, mille pikkus on rohkem kui 3 meetrit.
- Laadimise ajal võivad seadmed kuumeneda, kuid pärast laadimist jahtuvad need järk-järgult.
- Töötab temperatuuril 0° C kuni 40° C (32° F kuni 104° F).
- Mittekasutamise või puhastamise ajal ühenda see toiteallikast lahti. Puhasta kuiva lapiga.

Tootja: IKEA of Sweden AB
(äriregistri number: 556074-7551)
Aadress: Box 702, SE-343 81 Älmhult, SWEDEN

Tehnilised andmed
KOPPLA
Tüüp: E2607-EU4W2U, E2603-FR4W2U, E2609-DK4W2U, E2610-IT4W2U
Sisend: 250V~ 50Hz 16A Max. 3680W
Väljund: 250V~ 50Hz 16A Max. 3680W

Tüüp: E2612-CH5W2U
Sisend: 250V~ 50Hz 10A Max. 2300W
Väljund: 250V~ 50Hz 10A Max. 2300W

USB-C väljund:

Kasutuses on üks USB-C väljund: max 45.0W C1 või C2	Kasutuses on kaks USB-C väljundit: max 22.0W pordi kohta C1 ja C2
5.0V ⎓ 3.0A 15.0W	5.0V ⎓ 3.0A 15.0W
9.0V ⎓ 3.0A 27.0W	9.0V ⎓ 2.44A 22.0W
12.0V ⎓ 3.0A 36.0W	12.0V ⎓ 1.83A 22.0W
15.0V ⎓ 3.0A 45.0W	15.0V ⎓ 1.46A 22.0W
20.0V ⎓ 2.25A 45.0W	20.0V ⎓ 1.10A 22.0W
PPS: 5.0-16.0V ⎓ 3.0A 45.0W	PPS: 5.0-11.0V ⎓ 2.4A 22.0W

1. Väljund: Port C1: 5.0VDC, 3.0A 15.0W
   Port C2: 5.0VDC, 3.0A 15.0W
   Keskmine aktiivne kasutegur: 87.3%
   Jõudlus madalal koormusel (10%): 85.8%
2. Väljund: Port C1: 5.0VDC, 3.0A 15.0W
   Port C2: 20.0VDC, 1.1A 22.0W
   Keskmine aktiivne kasutegur: 91.1%
   Jõudlus madalal koormusel (10%): 86.8%
3. Väljund: 20.0VDC, 2.25A 45.0W
   Keskmine aktiivne kasutegur: 91.9%
   Jõudlus madalal koormusel (10%): 88.1%

Koormuseta voolutarve: 0.08 W

Läbikriipsutatud prügikasti märk tähendab, et toode tuleb hävitada olmeprügist eraldi. Toode tuleb viia ümbertöötluspunkti kooskõlas kohalike keskkonnakaitse regulatsioonidega, mis puudutavad jäätmekäitlust. Eraldades tähistatud toote olmeprügist, aitate vähendada jäätmete kogust, mis saadetakse põletusahju või prügimägedele ja minimeerite nii võimalikku negatiivset mõju inimeste tervisele ja keskkonnale. Täpsema info saamiseks võtke ühendust IKEA keskusega.

Latviešu

BRĪDINĀJUMS!

- Izmantot tikai sausās telpās.
- Nelietot preci, ja tā ir bojāta.
- Neiemērkt ūdenī vai citā šķidrumā.

- Nepārslogot preci.
- Nesavienot vairākas preces kopā.
- Lietošanas laikā neapsegt.
- Neatstāt preces tiešos saules staros un siltuma avota tuvumā, lai neizraisītu pārkaršanu.
- USB izeju lietot tikai IT ierīcēm.
- Neizmantot bojātu USB vadu, jo tas var sabojāt preci vai ierīci.
- Paaugstinātas temperatūras slodzes dēļ lietot tikai atritinātu.
- Neatbilstoša lietošana var radīt preces bojājumus vai apdraudēt cilvēkus un materiālās vērtības.
- Sienas kontaktligzdai jāatrodas tuvu ierīcei un viegli pieejamā vietā.
- Lai pārtrauktu strāvas padevi, preces strāvas vads jāatvieno no strāvas avota.
- Glabāt bērniem nepieejamā vietā.
- Šī iekārta ir paredzēta lietošanai dzīvojamās, komerciālās un vieglās rūpniecības vidē. Vietās ar spēcīgu elektromagnētisko lauku var būt nepieciešami papildu elektromagnētiskās saderības pasākumi, lai nodrošinātu pareizu darbību.

USB-C pieslēgvietas īpašības
- Vienlaikus var lādēt 2 ierīces.
- Izejas jauda vienai USB-C pieslēgvietai:
  - lietojot vienu USB-C pieslēgvietu: 45.0W
  - lietojot divas USB-C pieslēgvietas: 22.0W
- USB-C lādētājs ir saderīgs ar Power Delivery (PD 3.0), Quick Charge (QC4+) un Programmable Power Supply (PPS).
- USB-C lādētājs nodrošina tālruņu un planšetdatoru ātro uzlādi. Lādētājs var nodrošināt uzlādi vairumam klēpjdatoru modeļu. Uzlādes ātrums ir atkarīgs no pievienotās ierīces.
- Iebūvēts drošības mehānisms pasargā USB-C lādētāju no īssavienojuma rašanās, pārkaršanas un pārslodzes.

USB-C pieslēgvietu lietošanas instrukcija
Pievienot sienas kontaktligzdai. Iespraust USB-C savienojumu brīvā USB-C pieslēgvietā un otru vada galu pievienot ierīcei, kuru vēlas uzlādēt vai lietot pieslēgtu strāvai. BRĪDINĀJUMS! USB-C vads nav iekļauts komplektā.

Papildu informācija
- Piemērots uzstādīšanai MITTZON iespraužamajā modulī.
- Lai nodrošinātu optimālu veiktspēju un drošību, nelietot USB vadus, kas ir garāki par 3 metriem.
- Uzlādes laikā ierīces var sakarst; kad ierīce būs pilnībā uzlādēta, tā pakāpeniski atdzisīs.

- Darba temperatūra: No 0° C līdz +40° C (32° F to 104° F).
- Atvienot no strāvas avota, ja nelieto vai veic tīrīšanu. Tīrīt ar sausu drānu.

Ražotājs: IKEA of Sweden AB
(reģistrācijas numurs: 556074-7551)
Adrese: Box 702, SE-343 81 Älmhult, SWEDEN (ZVIEDRIJA)

Tehniskie dati
KOPPLA
Tips: E2607-EU4W2U, E2603-FR4W2U, E2609-DK4W2U, E2610-IT4W2U
Ieeja: 250V~ 50Hz 16A Maks. 3680W
Izeja: 250V~ 50Hz 16A Maks. 3680W

Tips: E2612-CH5W2U
Ieeja: 250V~ 50Hz 10A Max. 2300W
Izeja: 250V~ 50Hz 10A Max. 2300W

USB-C izeja:

Lietojot vienu USB-C pieslēgvietu: līdz 45.0W C1 vai C2	Lietojot divas USB-C pieslēgvietas: līdz 22.0W uz pieslēgvietu C1 un C2
5.0V ⎓ 3.0A 15.0W	5.0V ⎓ 3.0A 15.0W
9.0V ⎓ 3.0A 27.0W	9.0V ⎓ 2.44A 22.0W
12.0V ⎓ 3.0A 36.0W	12.0V ⎓ 1.83A 22.0W
15.0V ⎓ 3.0A 45.0W	15.0V ⎓ 1.46A 22.0W
20.0V ⎓ 2.25A 45.0W	20.0V ⎓ 1.10A 22.0W
PPS: 5.0-16.0V ⎓ 3.0A 45.0W	PPS: 5.0-11.0V ⎓ 2.4A 22.0W

1. Izeja: C1 pieslēgvieta: 5.0VDC, 3.0A 15.0W
   C2 pieslēgvieta: 5.0VDC, 3.0A 15.0W
   Vidējā aktīvā efektivitāte: 87.3%
   Efektivitāte pie zemas slodzes (10 %): 85.8%
2. Izeja: C1 pieslēgvieta: 5.0VDC, 3.0A 15.0W
   C2 pieslēgvieta: 20.0VDC, 1.1A 22.0W
   Vidējā aktīvā efektivitāte: 91.1%
   Efektivitāte pie zemas slodzes (10 %): 86.8%

3. Izeja: 20.0VDC, 2.25A 45.0W
Vidējā aktīvā efektivitāte: 91.9%
Efektivitāte pie zemas slodzes (10 %): 88.1%
Strāvas patēriņš bez slodzes: 0.08 W



Nosvītrotais atkritumu konteinera simbols norāda, ka prece jālikvidē atsevišķi no citiem sadzīves atkritumiem. Šī prece jānodod pārstrādei, ņemot vērā vietējos vides aizsardzības noteikumus, kas attiecas uz atkritumu apsaimniekošanu. Nošķirot marķēto preci no sadzīves atkritumiem, jūs palīdzēsiet samazināt atkritumu apjomu, kas nonāk atkritumu sadedzināšanas iekārtās vai atkritumu poligonos, tādējādi samazinot to potenciālo negatīvo ietekmi uz veselību un vidi. Sīkāka informācija IKEA veikalos.

Lietuvių

ĮSPĖJIMAS
- Prietaisą naudokite tik patalpose, sausose vietose.
- Nenaudokite gaminio, jei pažeistas.
- Niekada nemerkite įkroviklio į vandenį ar kitokį skystį.
- Saugokite prietaisą nuo perkrovos.
- Nejunkite serijomis.
- Neuždenkite, kai naudojamas.
- Nepalikite gaminio saulėkaitoje ar prie šilumos šaltinių, nes gali perkaisti.
- USB jungtį naudokite tik IT prietaisams.
- Niekada nenaudokite pažeisto ar sugadinto USB laido, nes tai gali pakenkti tiek jam, tiek įrenginiui.
- Dėl padidėjusios temperatūros apkrovos naudokite tik nesuvyniotą.
- Netinkamai naudojant gali kilti pavojus žmonėms ir nuosavybei, gali būti sugadintas prietaisas.
- Sieninis kištukinis lizdas turi būti netoli gaminio ir lengvai pasiekiamas.
- Norėdami atjungti nuo maitinimo tinklo, ištraukite kištuką.
- Laikykite vaikams nepasiekiamoje vietoje.
- Ši įranga skirta naudoti gyvenamojoje, komercinėje ir lengvosios pramonės aplinkoje. Srityse, kuriose yra stiprūs elektromagnetiniai laukai, tinkamam veikimui užtikrinti gali prireikti papildomų elektromagnetinio suderinamumo priemonių.

USB-C lizdo savybės
- Vienu metu krauna du įrenginius.
- USB-C lizdo atiduodamoji galia:
  - naudojamas vienas USB-C lizdas: 45.0W
  - naudojami du USB-C lizdai: 22.0W
- The USB-C įkroviklis suderinamas su „Power Delivery“ (PD 3.0), „Quick Charge“ (QC4+) bei „Programmable Power Supply“ (PPS).
- USB-C įkroviklis greitai įkrauna telefonus ir planšetes. Įkrovikliu galima įkrauti daugelį nešiojamųjų kompiuterių. Įkrovos greitis priklauso nuo prijungto prietaiso.
- Įdiegti apsaugos mechanizmai USB-C įkroviklyje: nuo trumpojo jungimo, perkaitimo ir perkrovos.

USB-C lizdų naudojimo instrukcijos
Įjunkite įkroviklį į sieninį maitinimo lizdą. Vieną USB-C laido galą junkite į tuščią USB-C lizdą, kitą – į norimo įkrauti įrenginio lizdą. SVARBU! Rinkinyje nėra USB-C laido.

Naudinga žinoti
- Galima įrengti prijungiamame priede MITTZON.
- Siekiant optimalaus našumo ir saugumo, nenaudokite ilgesnių nei 3 metrų USB laidų.
- Įkraunami prietaisai gali įkaisti – tai visiškai normalu. Visiškai įkrovus, jie palaipsniui atvės.
- Darbinė temperatūra: nuo 0 iki 40° C (32 iki 104° F).
- Kai nenaudojate arba valote, atjunkite nuo maitinimo šaltinio. Valykite sausa šluoste.

Gamintojas: „IKEA of Sweden AB“
(komercinis registracijos numeris 556074-7551)
Adresas: p. d. 702 SE-343 81 Elmhultas, ŠVEDIJA

Techniniai duomenys
KOPPLA
Tipas: E2607-EU4W2U, E2603-FR4W2U, E2609-DK4W2U, E2610-IT4W2U
Įėja: 250V~ 50Hz 16A Maks. 3680W
Išėja: 250V~ 50Hz 16A Maks. 3680W

Tipas: E2612-CH5W2U
Įėja: 250V~ 50Hz 10A Max. 2300W
Išėja: 250V~ 50Hz 10A Max. 2300W

USB-C išvestis:

naudojamas vienas USB-C lizdas: Daug. 45.0W C1 arba C2	Naudojami du USB-C lizdai: Daug. 22.0W per lizdą C1 arba C2
5.0V ⎓ 3.0A 15.0W 9.0V ⎓ 3.0A 27.0W 12.0V ⎓ 3.0A 36.0W 15.0V ⎓ 3.0A 45.0W 20.0V ⎓ 2.25A 45.0W PPS: 5.0-16.0V ⎓ 3.0A 45.0W	5.0V ⎓ 3.0A 15.0W 9.0V ⎓ 2.44A 22.0W 12.0V ⎓ 1.83A 22.0W 15.0V ⎓ 1.46A 22.0W 20.0V ⎓ 1.10A 22.0W PPS: 5.0-11.0V ⎓ 2.4A 22.0W

1. Išėja: C1 jungtis: 5.0VDC, 3.0A 15.0W
   C2 jungtis: 5.0VDC, 3.0A 15.0W
   Vidutinis efektyvumas aktyviąja veiksena: 87.3%
   Elektros energijos suvartojimas esant nedidelei apkrovai (10 %): 85.8%
2. Išėja: C1 jungtis: 5.0VDC, 3.0A 15.0W
   C2 jungtis: 20.0VDC, 1.1A 22.0W
   Vidutinis efektyvumas aktyviąja veiksena: 91.1%
   Elektros energijos suvartojimas esant nedidelei apkrovai (10 %): 86.8%
3. Išėja: 20.0VDC, 2.25A 45.0W
   Vidutinis efektyvumas aktyviąja veiksena: 91.9%
   Elektros energijos suvartojimas esant nedidelei apkrovai (10 %): 88.1%

Elektros energijos suvartojimas be apkrovos: 0.08 W



Perbraukto atliekų konteinerio simbolis reiškia, kad gaminio atliekų negalima tvarkyti kartu su kitomis buitinėmis atliekomis. Gaminys turi būti perdirbamas pagal šalies aplinkosaugos reikalavimus. Atskirdami taip pažymėtą gaminį nuo buitinių atliekų padėsite sumažinti atliekų kiekius išvežamus į sąvartynus ar deginimo vietas, ir galimą neigiamą poveikį žmogaus sveikatai bei gamtai. Daugiau informacijos jums suteiks parduotuvėje IKEA.

Portugues

AVISO

- Usar apenas no interior, em áreas secas.
- Deite fora o produto caso esteja danificado.
- Nunca coloque o produto dentro de água ou de qualquer outro líquido.

- Não sobrecarregue o produto.
- Não ligue em série.
- Não cubra o produto quando estiver a ser utilizado.
- Não deixe o produto sob a luz solar direta ou perto de uma fonte de calor pois pode sobreaquecer.
- Utilize a porta USB apenas para dispositivos de TI.
- Nunca utilize um cabo USB danificado ou com defeito para carregar, porque pode danificar o produto ou o dispositivo.
- Utilizar apenas quando estiver desenrolado devido à elevação excessiva da temperatura.
- Uma utilização inadequada pode resultar em danos no produto ou pôr em risco a vida das pessoas ou bens.
- A tomada de parede tem de estar perto do artigo e facilmente acessível.
- Para desligar da corrente, puxe a ficha.
- Mantenha fora do alcance das crianças.
- Este equipamento foi projetado para usar em ambientes residenciais, comerciais e de indústria ligeira. Em zonas com campos eletromagnéticos fortes, poderão ser necessárias medições CEM adicionais para assegurar o funcionamento correto.

Caraterísticas da porta USB-C
- Carrega até 2 dispositivos em simultâneo.
- Potência de saída por porta USB-C:
  - uma porta USB-C em utilização: 45.0W
  - duas portas USB-C em utilização: 22.0W
- O carregador USB-C é compatível com Power Delivery (PD 3.0), Quick Charge (QC4+) e Programmable Power Supply (PPS).
- O carregador USB-C suporta o carregamento rápido de telemóveis e tablets. O carregador também é compatível com a maioria dos computadores portáteis. A velocidade de carregamento é determinada pelo dispositivo ligado.
- As funcionalidades de segurança incorporadas protegem o carregador USB-C de curtos-circuitos, sobreaquecimento e sobrecarga.

Instruções para utilização em portas USB-C
Ligue o produto à tomada de parede. Insira a extremidade do cabo USB-C na porta USB-C livre e a outra extremidade no dispositivo que pretende carregar ou fornecer energia.
ATENÇÃO! O cabo USB-C não está incluído.

Informações importantes
- Adequado para a instalação no módulo plug-in MITTZON.
- Para um desempenho e segurança ideais, não utilize cabos USB com mais de 3 metros.
- Os dispositivos podem aquecer durante o carregamento e arrefecer gradualmente após a carga completa.
- Temperatura de funcionamento: 0° C a 40° C (32° F a 104° F).
- Desligue da tomada elétrica quando não estiver em utilização ou para limpeza. Limpe com um pano seco.

Fabricante: IKEA of Sweden AB
(número no registo comercial: 556074-7551)
Morada: Box 702, SE-343 81 Älmhult, SUÉCIA

Dados técnicos
KOPPLA
Tipo: E2607-EU4W2U, E2603-FR4W2U, E2609-DK4W2U, E2610-IT4W2U
Entrada: 250V~ 50Hz 16A Máx. 3680W
Saída: 250V~ 50Hz 16A Máx. 3680W

Tipo: E2612-CH5W2U
Entrada: 250V~ 50Hz 10A Max. 2300W
Saída: 250V~ 50Hz 10A Max. 2300W

Porta USB-C:

Uma porta USB-C em utilização: Máx. 45.0W C1 ou C2	Duas portas USB-C em utilização: Máx. 22.0W por porta C1 e C2
5.0V ⎓ 3.0A 15.0W	5.0V ⎓ 3.0A 15.0W
9.0V ⎓ 3.0A 27.0W	9.0V ⎓ 2.44A 22.0W
12.0V ⎓ 3.0A 36.0W	12.0V ⎓ 1.83A 22.0W
15.0V ⎓ 3.0A 45.0W	15.0V ⎓ 1.46A 22.0W
20.0V ⎓ 2.25A 45.0W	20.0V ⎓ 1.10A 22.0W
PPS: 5.0-16.0V ⎓ 3.0A 45.0W	PPS: 5.0-11.0V ⎓ 2.4A 22.0W

1. Saída: Porta C1: 5.0VDC, 3.0A 15.0W
Porta C2: 5.0VDC, 3.0A 15.0W
Eficiência média no estado ativo: 87.3%
Eficiência com pouca carga (10%): 85.8%

2. Saída: Porta C1: 5.0VDC, 3.0A 15.0W
Porta C2: 20.0VDC, 1.1A 22.0W
Eficiência média no estado ativo: 91.1%
Eficiência com pouca carga (10%): 86.8%
3. Saída: 20.0VDC, 2.25A 45.0W
Eficiência média no estado ativo: 91.9%
Eficiência com pouca carga (10%): 88.1%
Consumo de energia em vazio: 0.08 W



O símbolo do caixote do lixo com o sinal de proibição indica que esse artigo deve ser separado dos resíduos domésticos convencionais. Deve ser entregue para reciclagem de acordo com as regulamentações ambientais locais para tratamento de resíduos. Ao separar um artigo assinalado dos resíduos domésticos, ajuda a reduzir o volume de resíduos enviados para os incineradores ou aterros, minimizando o potencial impacto negativo na saúde pública e no ambiente. Para mais informações, contacte a loja IKEA perto de si.

Româna

AVERTISMENT

- A se utiliza exclusiv în interior și în spații uscate.
- Aruncă produsul dacă este deteriorat.
- Nu scufunda în apă sau în alte lichide.
- Nu supraîncărca produsul.
- Produsul nu se conectează în serie.
- Nu acoperi produsul când este în funcțiune.
- Nu lăsa produsul în lumina directă a soarelui sau lângă o sursă de căldură deoarece acesta se poate încălzi excesiv.
- Folosește portul USB numai pentru dispozitive IT.
- Nu folosi niciodată un cablu USB stricat sau deteriorat, deoarece acesta poate deteriora sau afecta produsul sau dispozitivul.
- Se utilizează doar derulat din cauza creșterii sarcinii termice.
- Utilizarea necorespunzătoare poate cauza deteriorarea produsului sau poate pune în pericol oamenii sau bunurile.
- Priza trebuie să fie ușor accesibilă și amplasată în apropierea produsului.
- Pentru deconectare, scoate din priză.
- Nu lăsa la îndemâna copiilor.
- Acest echipament este proiectat pentru a fi utilizat în medii

rezidențiale, comerciale și industriale ușoare. În zonele cu câmpuri electromagnetice puternice, pot fi necesare măsuri suplimentare de compatibilitate electromagnetică (EMC) pentru a asigura funcționarea corespunzătoare.

Caracteristicile portului USB-C
- Încarcă 2 dispozitive simultan.
- Putere de ieșire pentru port USB-C:
  - un port USB-C în uz: 45.0W
  - două porturi USB-C în uz: 22.0W
- Încărcătorul USB-C este compatibil cu Power Delivery (PD 3.0), Quick Charge (QC4+) și Programmable Power Supply (PPS).
- Încărcătorul USB-C acceptă încărcarea rapidă a telefoanelor și a tabletelor. Încărcătorul poate fi folosit, de asemenea, pentru a încărca majoritatea laptopurilor. Viteza de încărcare este determinată de dispozitivul conectat.
- Caracteristici de siguranță integrate protejează încărcătorul USB-C de scurtcircuitare, supraîncălzire și supraîncărcare.

Instrucțiuni de utilizare pentru porturi USB-C
Conectează produsul la o priză de perete. Introdu capătul cablulului USB-C în portul USB-C liber și celălalt capăt în dispozitivul pe care vrei să-l încarci sau să-l alimentezi. ATENȚIE! Cablul USB-C nu este inclus.

Bine de știut
- Se poate instala în modulul de cabluri MITTZON.
- Pentru performanță și siguranță optime, nu se folosesc cabluri USB mai lungi de 3 m.
- Dispozitivele se pot încălzi în timpul încărcării, dar se vor răci treptat odată ce sunt complet încărcate.
- Temperatura de funcționare: de la 0° C până la 40° C (32° F până la 104° F).
- Deconectează produsul de la sursa de alimentare dacă nu este folosit sau dacă trebuie curățat. Pentru curățare, folosește o cârpă uscată.

Producător: IKEA of Sweden AB
(număr de înregistrare comercială: 556074-7551)
Adresa: Box 702, SE-343 81 Älmhult, SUEDIA

Date tehnice
KOPPLA
Tip: E2607-EU4W2U, E2603-FR4W2U, E2609-DK4W2U, E2610-IT4W2U
Intrare: 250V~ 50Hz 16A Max. 3680W
Ieșire: 250V~ 50Hz 16A Max. 3680W

Tip: E2612-CH5W2U
Intrare: 250V~ 50Hz 10A Max. 2300W
Ieșire: 250V~ 50Hz 10A Max. 2300W

Port USB-C:

Un port USB-C în uz: Max 45.0W C1 și C2	Două porturi USB-C în uz: Max 22.0W per port: C1 sau C2
5.0V ⎓ 3.0A 15.0W 9.0V ⎓ 3.0A 27.0W 12.0V ⎓ 3.0A 36.0W 15.0V ⎓ 3.0A 45.0W 20.0V ⎓ 2.25A 45.0W PPS: 5.0-16.0V ⎓ 3.0A 45.0W	5.0V ⎓ 3.0A 15.0W 9.0V ⎓ 2.44A 22.0W 12.0V ⎓ 1.83A 22.0W 15.0V ⎓ 1.46A 22.0W 20.0V ⎓ 1.10A 22.0W PPS: 5.0-11.0V ⎓ 2.4A 22.0W

1. Ieșire: Port C1: 5.0VDC, 3.0A 15.0W
Port C2: 5.0VDC, 3.0A 15.0W
Eficiența medie activă: 87.3%
Eficiență la sarcină redusă (10 %): 85.8%

2. Ieșire: Port C1: 5.0VDC, 3.0A 15.0W
Port C2: 20.0VDC, 1.1A 22.0W
Eficiența medie activă: 91.1%
Eficiență la sarcină redusă (10 %): 86.8%
3. Ieșire: 20.0VDC, 2.25A 45.0W
Eficiența medie activă: 91.9%
Eficiență la sarcină redusă (10 %): 88.1%
Puterea în regim fără sarcină: 0.08 W



Simbolul indica faptul ca produsul trebuie sa fie sortat separat de gunoiul menajer. Produsul respectiv trebuie sa fie predat pentru reciclare in conformitate cu reglementarile locale cu privire la sortarea deșeurilor. Sortând în mod corect deșeurile, vei contribui la reducerea volumului de deșeuri ce urmeaza a fi arse sau trimise la groapa de gunoi și la minimizarea potențialului impact negativ asupra oamenilor si mediului. Poţi afla mai multe informaţii la magazinul IKEA.

Slovensky

UPOZORNENIE
- Používajte len v suchu a v interiéroch.
- Ak je výrobok poškodený, vyhoďte ho.
- Nikdy ju neponárajte do vody alebo iných kvapalín.
- Výrobok nadmerne nezaťažujte.
- Nezapájajte sériovo.
- Počas používania výrobok nezakrývajte.
- Výrobok nenechávajte na priamom slnečnom svetle alebo v blízkosti zdroja tepla, pretože sa môže prehriať.
- Zásuvku USB používajte len na výpočtovú techniku.
- Nikdy nepoužívajte poškodený alebo chybný kábel USB, pretože môže poškodiť alebo znehodnotiť výrobok alebo vaše zariadenie.
- Kvôli zvýšenému teplotnému zaťaženiu používajte len v rozvinutom stave.
- Nesprávne používanie môže spôsobiť poškodenie výrobku alebo ohroziť ľudí či majetok.
- Zásuvka musí byť umiestnená v blízkosti výrobku a musí byť ľahko prístupná.
- Ak chcete odpojiť napájanie, vytiahnite zástrčku.
- Skladujte mimo dosahu detí.
- Toto zariadenie je určené na použitie v obytných, komerčných a ľahkých priemyselných prostrediach. V oblastiach so silným elektromagnetickým poľom môžu byť na zabezpečenie správnej prevádzky potrebné dodatočné opatrenia EMC.

Funkcie zásuvky USB-C
- Nabíja až dve zariadenia súčasne.
- Výstupný výkon na zásuvku USB-C:
  - Jedna používaná zásuvka USB-C: 45.0W
  - Dve používané zásuvky USB-C: 22.0W
- Nabíjačka USB-C je kompatibilná s technológiami Power Delivery (PD 3.0), Quick Charge (QC4+) a Programmable Power Supply (PPS).
- Nabíjačka USB-C podporuje rýchle nabíjanie telefónov a tabletov. Nabíjačka podporuje aj nabíjanie väčšiny notebookov. Rýchlosť nabíjania závisí od pripojeného zariadenia.
- Zabudované bezpečnostné funkcie chránia USB-C zásuvky pred skratom, prehriatím a preťažením.

Návod na použitie USB-C zásuviek
Pripojte výrobok do zásuvky. Vložte koniec kábla USB-C do voľnej zásuvky USB-C a druhý koniec do zariadenia, ktoré chcete nabíjať alebo napájať. DÔLEŽITÉ! Kábel USB-C nie je súčasťou balenia.

Užitočné informácie
- Vhodný na inštaláciu do prídavného modulu MITTZON.
- Pre optimálny výkon a bezpečnosť nepoužívajte USB káble dlhšie ako 3 metre.
- Zariadenia sa počas nabíjania môžu zahriať a po úplnom nabití sa opäť postupne ochladia.
- Prevádzkové teploty: 0° C až 40° C (32° F až 104° F).
- Ak sa zariadenie nepoužíva alebo ho čistíte, odpojte ho od zdroja napájania. Na čistenie použite suchú handričku.

Výrobca: IIKEA of Sweden AB
(obchodné registračné číslo: 556074-7551)
Adresa: Box 702, SE-343 81 Älmhult, ŠVÉDSKO

Technické údaje
KOPPLA
Type: E2607-EU4W2U, E2603-FR4W2U, E2609-DK4W2U, E2610-IT4W2U

Vstup: 250V~ 50Hz 16A Max. 3680W
Výstup: 250V~ 50Hz 16A Max. 3680W

Type: E2612-CH5W2U
Vstup 250V~ 50Hz 10A Max. 2300W
Výstup: 250V~ 50Hz 10A Max. 2300W

USB-C zásuvky:

Jedna používaná zásuvka USB-C: Max. 45.0W C1 alebo C2	Dve používané zásuvky USB-C: Max. 22.0W na port C1 a C2
5.0V ⎓ 3.0A 15.0W	5.0V ⎓ 3.0A 15.0W
9.0V ⎓ 3.0A 27.0W	9.0V ⎓ 2.44A 22.0W
12.0V ⎓ 3.0A 36.0W	12.0V ⎓ 1.83A 22.0W
15.0V ⎓ 3.0A 45.0W	15.0V ⎓ 1.46A 22.0W
20.0V ⎓ 2.25A 45.0W	20.0V ⎓ 1.10A 22.0W
PPS: 5.0-16.0V ⎓ 3.0A 45.0W	PPS: 5.0-11.0V ⎓ 2.4A 22.0W

1. Výstup: C1 port: 5.0VDC, 3.0A 15.0W
C2 port: 5.0VDC, 3.0A 15.0W
Priemerná aktívna účinnosť: 87.3%
Účinnosť pri nízkom zaťažení (10 %): 85.8%

2. Výstup: C1 port: 5.0VDC, 3.0A 15.0W
C2 port: 20.0VDC, 1.1A 22.0W
Priemerná aktívna účinnosť: 91.1%
Účinnosť pri nízkom zaťažení (10 %): 86.8%
3. Výstup: 20.0VDC, 2.25A 45.0W
Priemerná aktívna účinnosť: 91.9%
Účinnosť pri nízkom zaťažení (10 %): 88.1%
Spotreba energie bez zaťaženia: 0.08 W



Symbol preškrtnutého kontajnera označuje, že tento výrobok musí byť zlikvidovaný oddelene od bežného domáceho odpadu. Výrobok by mal byť odovzdaný na recykláciu v súlade s miestnymi predpismi pre nakladanie s odpadom. Oddelením označeného výrobku z komunálneho odpadu, pomôžete znížiť objem odpadu posielaného do spaľovní alebo na skládku a minimalizovať prípadný negatívny dopad na ľudské zdravie a životné prostredie. Pre viac informácií, prosím, kontaktujte obchodný dom IKEA.

Български

ВНИМАНИЕ

- Да се използва само в затворени сухи помещения.
- Спрете да използвате продукта, ако е повреден.
- Никога не потапяйте уреда във вода или други течности.
- Да не се претоварва.
- Не свързвайте в последователност.
- Не покривайте продукта, когато го използвате.
- Не оставяйте продукта на пряка слънчева светлина или близо до източник на топлина, тъй като може да прегрее.
- Използвайте USB изхода само за IT устройства.
- Никога не използвайте повреден или дефектен USB кабел, тъй като това може да повреди както зарядното, така и устройството ви.
- Работете с продукта само когато е изпънат поради повишаване на температурата.
- Неправилното използване може да причини повреди по продукта или да застраши безопасността на хората или имуществото.
- Контактът трябва да се намира в близост до продукта и да бъде леснодостъпен.
- За да прекъснете захранването, издърпайте контакта.
- Дръжте далеч от деца.

- Оборудването е проектирано за употреба в жилищни, търговски и леки индустриални среди. На площи със силни електромагнитни полета, може да се изискват допълнителни измервания за електромагнитна съвместимост (EMC), за да се осигури ефективната работа на продукта.

Свойства на USB-C изхода
- Зарежда до 2 устройства едновременно.
- Изходяща мощност на USB-C изход:
  - при използване на един USB-C изход: 45.0W
  - при използване на два USB-C изхода: 22.0W
- USB-C зарядното е съвместимо със стандарти Power Delivery (PD 3.0), Quick Charge (QC4+) и Programmable Power Supply (PPS).
- USB-C зарядното поддържа бързо зареждане на мобилни телефони и таблети, а също така може да се използва и за зареждане на лаптопи като скоростта на зареждане се определя от свързаното към него устройство.
- Вградените защитни характеристики предпазват USB-C зарядното от късо съединение, прегряване и претоварване.

Инструкции за употреба на USB-C изходи
Включете продукта в контакта. Поставете единия край на USB-C кабела в свободния USB-C изход, а другия - в устройството, което искате да заредите или да захраните. ВАЖНО: USB-C кабелът не е включен.

Полезна информация.
- Подходящ за инсталация в свързващ модул MITTZON.
- За оптимална производителност и безопасност, не използвайте USB кабели с дължина над 3 метра.
- Възможно е по време на зареждане устройствата да загреят, което е нормално. След като се заредят напълно, те постепенно ще се охладят.
- Работна температура: 0° C до 40° C (32° F до 104° F).
- Изключете продукта от контакта, когато не го използвате или когато го почиствате. Използвайте суха кърпа за почистване.

Производител: IKEA of Sweden AB
(търговски регистрационен номер: 556074-7551)
Адрес: Box 702, SE-343 81 Älmhult, SWEDEN

Технически данни
KOPPLA
Тип: E2607-EU4W2U, E2603-FR4W2U, E2609-DK4W2U, E2610-IT4W2U
Входяща мощност: 250V~ 50Hz 16A Max. 3680W
Изходяща мощност: 250V~ 50Hz 16A Max. 3680W

Тип: E2612-CH5W2U
Входяща мощност: 250V~ 50Hz 10A Max. 2300W
Изходяща мощност: 250V~ 50Hz 10A Max. 2300W

USB-C, изходящ волтаж:

При използване на един USB-C изход: Максимум 45.0W C1 или C2	При използване на два USB-C изхода: Максимум 22.0W на изход C1 или C2
5.0V ⎓ 3.0A 15.0W	5.0V ⎓ 3.0A 15.0W
9.0V ⎓ 3.0A 27.0W	9.0V ⎓ 2.44A 22.0W
12.0V ⎓ 3.0A 36.0W	12.0V ⎓ 1.83A 22.0W
15.0V ⎓ 3.0A 45.0W	15.0V ⎓ 1.46A 22.0W
20.0V ⎓ 2.25A 45.0W	20.0V ⎓ 1.10A 22.0W
PPS: 5.0-16.0V ⎓ 3.0A 45.0W	PPS: 5.0-11.0V ⎓ 2.4A 22.0W

1. Изходяща мощност: C1 изход: 5.0VDC, 3.0A 15.0W
C2 изход: 5.0VDC, 3.0A 15.0W
Средно ниво на активна производителност: 87.3%
Производителност при нисък заряд (10 %): 85.8%
2. Изходяща мощност: C1 изход: 5.0VDC, 3.0A 15.0W
C2 изход: 20.0VDC, 1.1A 22.0W
Средно ниво на активна производителност: 91.1%
Производителност при нисък заряд (10 %): 86.8%
3. Изходяща мощност: 20.0VDC, 2.25A 45.0W
Средно ниво на активна производителност: 91.9%
Производителност при нисък заряд (10 %): 88.1%

Консумация на енергия без заряд: 0.08 W



Символът със задраскан кош за боклук означава, че артикулът следва да се изхвърли отделно от битовите отпадъци. Артикулът трябва да бъде предаден за рециклиране в съответствие с местните правила за изхвърляне на отпадъци. Като отделяте обозначените

артикули от битовите отпадъци, вие спомагате за намаляването на количествата отпадъци, предавани в сметища или за изгаряне, и свеждате до минимум потенциалните отрицателни въздействия върху човешкото здраве и околната среда. Моля, обърнете се към магазин ИКЕА за повече информация.

Hrvatski

UPOZORENJE
- Koristiti samo u zatvorenom, na suhim mjestima.
- Oštećen proizvod potrebno je baciti.
- Uređaj se ne smije uranjati u vodu ili druge tekućine.
- Ne preopterećivati proizvod.
- Ne smije se povezivati u seriju.
- Ne prekrivati proizvod kad se koristi.
- Ne ostavljati proizvod na izravnoj sunčevoj svjetlosti ili u blizini bilo kojeg izvora topline, jer se mogu pregrijati.
- Koristiti USB utor samo za IT uređaje.
- Nikada ne koristiti oštećeni ili neispravni USB kabel jer to može oštetiti proizvod ili uređaj.
- Zbog povećanog temperaturnog opterećenja, koristiti samo kada je kabel odmotan.
- Nepravilna upotreba može oštetiti proizvod ili ugroziti ljude ili imovinu.
- Zidna utičnica mora biti smještena u blizini proizvoda i mora biti lako dostupna.
- Za prekidanje napona, povući utikač.
- Držati izvan dohvata djece.
- Oprema je dizajnirana za upotrebu u stambenim, komercijalnim i laganim industrijskim okruženjima. U područjima sa snažnim elektromagnetskim poljima, za pravilan rad možda će trebati osigurati dodatne EMC mjere.

USB-C utičnica značajke
- Puni do 2 uređaja istovremeno.
- Izlazna snaga po USB-C utičnici:
  - Jedna USB-C utičnica u upotrebi: 45.0W
  - Dvije USB-C utičnice u upotrebi: 22.0W
- USB-C punjač kompatibilan je s Power Delivery (PD 3.0), Quick Charge (QC4+) i Programmable Power Supply (PPS).
- USB-C punjač podržava brzo punjenje mobitela i tableta. Punjač također podržava punjenje većine prijenosnih računala. Brzina punjenja određena je povezanim uređajem.
- Ugrađene sigurnosne značajke štite USB-C punjač od kratkog spoja, pregrijavanja i preopterećenja.

Upute za upotrebu USB-C utičnica
Spojiti proizvod u zidnu utičnicu. Umetnuti jedan kraj USB-C kabela u slobodnu USB-C utičnicu, a drugi kraj u uređaj za punjenje ili napajanje. NAPOMENA! USB-C kabel nije priložen.

Dobro za znati
- Prikladno za postavljanje u MITTZON dodatak za kablove.
- Za optimalan učinak i sigurnost, nemoj koristiti USB kabel dulji od 3 metra.
- Uređaji se tijekom punjenja mogu zagrijati i postupno će se ponovno ohladiti nakon što se potpuno napune.
- Radna temperatura: 0° C do 40° C (32° F do 104° F).
- Potrebno isključiti iz izvora napajanja kada se ne koristi ili zbog čišćenja. Očistiti suhom krpom.

Proizvođač: IKEA of Sweden AB
(registracijski broj za prodaju: 556074-7551)
Adresa: Box 702, SE-343 81 Älmhult, Švedska

Tehnički podaci
KOPPLA
Vrsta: E2607-EU4W2U, E2603-FR4W2U, E2609-DK4W2U, E2610-IT4W2U
Ulaz: 250V~ 50Hz 16A Maks. 3680W
Izlaz: 250V~ 50Hz 16A Maks. 3680W

Vrsta: E2612-CH5W2U
Ulaz: 250V~ 50Hz 10A Max. 2300W
Izlaz: 250V~ 50Hz 10A Max. 2300W

USB-C izlaz:

Jedna USB-C utičnica u upotrebi: Maks. 45.0W C1 ili C2	Dvije USB-C utičnice u upotrebi: Maks. 22.0W po ulazu C1 i C2
5.0V ⎓ 3.0A 15.0W	5.0V ⎓ 3.0A 15.0W
9.0V ⎓ 3.0A 27.0W	9.0V ⎓ 2.44A 22.0W
12.0V ⎓ 3.0A 36.0W	12.0V ⎓ 1.83A 22.0W
15.0V ⎓ 3.0A 45.0W	15.0V ⎓ 1.46A 22.0W
20.0V ⎓ 2.25A 45.0W	20.0V ⎓ 1.10A 22.0W
PPS: 5.0-16.0V ⎓ 3.0A 45.0W	PPS: 5.0-11.0V ⎓ 2.4A 22.0W

1. Izlaz: C1 ulaz: 5.0VDC, 3.0A 15.0W
C2 ulaz: 5.0VDC, 3.0A 15.0W
Prosječna aktivna učinkovitost: 87.3%
Učinkovitost pri niskom napajanju (10 %): 85.8%

2. Izlaz: C1 ulaz: 5.0VDC, 3.0A 15.0W
C2 ulaz: 20.0VDC, 1.1A 22.0W
Prosječna aktivna učinkovitost: 91.1%
Učinkovitost pri niskom napajanju (10 %): 86.8%
3. Izlaz: 20.0VDC, 2.25A 45.0W
Prosječna aktivna učinkovitost: 91.9%
Učinkovitost pri niskom napajanju (10 %): 88.1%
Potrošnja energije bez opterećenja: 0.08 W



Simbol prekrižene kante za otpad znači da se proizvod ne smije odlagati u komunalni otpad. Proizvod se mora predati na recikliranje u skladu s lokalnim propisima o zaštiti okoliša koji se odnose na odlaganje otpada. Odvajanjem označenog proizvoda od komunalnog otpada pomaže se smanjivanju količine otpada koji se odvozi u spalionice ili na odlagališta te smanjuje negativan utjecaj na zdravlje ljudi i okoliš. Za više informacija kontaktirati svoju robnu kuću IKEA.

Ελληνικά

Προσοχή
- Χρησιμοποιείτε μόνο σε εσωτερικούς και ξηρούς χώρους.
- Απορρίψτε το προϊόν αν έχει φθαρεί.
- Ποτέ μη βυθίζετε σε νερό ή σε άλλα υγρά.
- Μην υπερφορτώνετε το προϊόν.
- Μην συνδέετε σε σειρά.
- Μην καλύπτετε το προϊόν κατά τη χρήση .
- Μην αφήνετε το προϊόν σε άμεσο ηλιακό φως ή κοντά σε οποιαδήποτε πηγή θερμότητας, καθώς μπορεί να υπερθερμανθεί.
- Χρησιμοποιήστε την έξοδο USB μόνο για συσκευές IT.
- Μη χρησιμοποιείτε ένα χαλασμένο ή ελαττωματικό καλώδιο USB, καθώς αυτό μπορεί να χαλάσει τη συσκευή ή τον φορτιστή.
- Να το χρησιμοποιείτε μόνο όταν είναι ξετυλιγμένο, εξαιτίας του αυξημένου φόρτου της θερμοκρασίας.
- Ακατάλληλη χρήση μπορεί να προκαλέσει βλάβη στο προϊόν ή να βάλει σε κίνδυνο ανθρώπους ή περιουσία.
- Η πρίζα του τοίχου πρέπει να είναι κοντά στο προϊόν και να έχει εύκολη πρόσβαση.

- Για να αποσυνδέσετε την παροχή ρεύματος, τραβήξτε το φις.
- Κρατήστε το προϊόν μακριά από παιδιά.
- Αυτός ο εξοπλισμός έχει σχεδιαστεί για χρήση σε οικιακά, εμπορικά και ελαφρά βιομηχανικά περιβάλλοντα. Σε περιοχές με ισχυρά ηλεκτρομαγνητικά πεδία, ενδέχεται να απαιτούνται πρόσθετα μέτρα ηλεκτρομαγνητικής συμβατότητας για τη διασφάλιση της ορθής λειτουργίας.

Χαρακτηριστικά εξόδου USB-C
- Φορτίζει έως 2 συσκευές ταυτόχρονα.
- Ισχύς εξόδου ανά έξοδο USB-C:
  - μία έξοδος USB-C σε χρήση: 45.0W
  - δύο έξοδοι USB-C σε χρήση: 22.0W
- Ο φορτιστής USB-C είναι συμβατός με το τυπικό Power Delivery 3.0, Quick Charge (QC4+) και Programmable Power Supply (PPS).
- Ο φορτιστής USB-C υποστηρίζει γρήγορη φόρτιση τηλεφώνων και τάμπλετ. Ο φορτιστής μπορεί επίσης να φορτίσει τους περισσότερους φορητούς υπολογιστές. Η ταχύτητα φόρτισης καθορίζεται από τη συνδεδεμένη συσκευή.
- Ενσωματωμένα χαρακτηριστικά ασφαλείας προστατεύουν τον φορτιστή USB-C από βραχυκύκλωμα, υπερθέρμανση και υπερφόρτωση.

Οδηγίες χρήσης για τις εξόδους USB-C
Συνδέστε το προϊόν στην πρίζα. Εισάγετε το βύσμα του καλωδίου USB-C στην ελεύθερη υποδοχή USB-C και την άλλη άκρη στη συσκευή που επιθυμείτε να φορτίσετε ή να τροφοδοτήσετε με ένεργεια. ΠΡΟΣΟΧΗ! Το καλώδιο USB-C δεν περιλαμβάνεται.

Χρήσιμες πληροφορίες
- Κατάλληλο για εγκατάσταση σε μονάδα πρίζας MITTZON.
- Για βέλτιστη απόδοση και ασφάλεια, μην χρησιμοποιείτε πιο μακριά καλώδια USB από 3 μέτρα.
- Οι συσκευές μπορεί να θερμανθούν κατά τη διάρκεια της φόρτισης και θα αρχίσουν να κρυώνουν σταδιακά αμέσως μετά την πλήρη φόρτιση.
- Θερμοκρασίες λειτουργίας: 0° C έως 40° C (32° F έως 104° F).
- Αποσυνδέστε από την πηγή ρεύματος όταν δεν τη χρησιμοποιείτε ή για να την καθαρίσετε. Χρησιμοποιήστε ένα στεγνό πανί για να την καθαρίσετε.

Κατασκευαστής:IKEA of Sweden AB
(αριθμός εμπορικού μητρώου: 556074-7551)
Διεύθυνση: Box 702, SE-343 81 Älmhult, Σουηδία

Technical data
KOPPLA
Τύπος: E2607-EU4W2U, E2603-FR4W2U, E2609-DK4W2U, E2610-IT4W2U
Είσοδος: 250V~ 50Hz 16A Max. 3680W
Έξοδος: 250V~ 50Hz 16A Max. 3680W

Τύπος: E2612-CH5W2U
Είσοδος: 250V~ 50Hz 10A Max. 2300W
Έξοδος: 250V~ 50Hz 10A Max. 2300W

USB-C έξοδος:

Μία έξοδος USB-C σε χρήση: Max 45.0W C1 ή C2	Δύο έξοδοι USB-C σε χρήση: Max 22.0W ανά πύλη C1 και C2
5.0V ⎓ 3.0A 15.0W	5.0V ⎓ 3.0A 15.0W
9.0V ⎓ 3.0A 27.0W	9.0V ⎓ 2.44A 22.0W
12.0V ⎓ 3.0A 36.0W	12.0V ⎓ 1.83A 22.0W
15.0V ⎓ 3.0A 45.0W	15.0V ⎓ 1.46A 22.0W
20.0V ⎓ 2.25A 45.0W	20.0V ⎓ 1.10A 22.0W
PPS: 5.0-16.0V ⎓ 3.0A 45.0W	PPS: 5.0-11.0V ⎓ 2.4A 22.0W

1. Έξοδος: Θύρα C1: 5.0VDC, 3.0A 15.0W
Θύρα C2: 5.0VDC, 3.0A 15.0W
Μέση ενεργή απόδοση: 87.3%
Απόδοση σε χαμηλό φορτίο (10 %): 85.8%
2. Έξοδος: Θύρα C1: 5.0VDC, 3.0A 15.0W
Θύρα C2: 20.0VDC, 1.1A 22.0W
Μέση ενεργή απόδοση: 91.1%
Απόδοση σε χαμηλό φορτίο (10 %): 86.8%
3. Έξοδος: 20.0VDC, 2.25A 45.0W
Μέση ενεργή απόδοση: 91.9%
Απόδοση σε χαμηλό φορτίο (10 %): 88.1%
Κατανάλωση ρεύματος χωρίς φορτίο: 0.08 W



Το σύμβολο με το διαγραμμένο τροχήλατο κάδο υποδεικνύει ότι το προϊόν χρειάζεται ειδική διαχείριση απόρριψης αποβλήτων. Το προϊόν πρέπει να ανακυκλωθεί σύμφωνα με τους τοπικούς περιβαλλοντικούς κανονισμούς. Διαχωρίζοντας ένα προϊόν με αυτό το σύμβολο, συμβάλλετε στη μείωση του όγκου των αποβλήτων που στέλνονται στα αποτεφρωτήρια ή στους χώρους υγειονομικής ταφής και μειώνετε τις αρνητικές συνέπειες στην υγεία και το περιβάλλον. Για περισσότερες πληροφορίες, απευθυνθείτε σε ένα κατάστημα IKEA.

Українська

ЗАСТЕРЕЖЕННЯ

- Використовуйте лише у сухому приміщенні.
- Не використовуйте пошкоджений виріб.
- Не занурюйте у воду чи іншу рідину.
- Не допускайте перегрівання виробу.
- Не з'єднуйте послідовно.
- Не накривайте виріб під час використання.
- Не залишайте виріб під впливом прямого сонячного проміння або біля джерела тепла, оскільки він може перегрітись.
- Використовуйте порт USB лише для IT-пристроїв.
- Не використовуйте пошкоджений або дефектний USB-кабель, оскільки це може пошкодити виріб або ваш прилад.
- Використовуйте тільки в розмотаному вигляді через підвищене температурне навантаження.
- Неналежне використання може призвести до пошкодження виробу або загрожувати людям чи майну.
- Розетку слід розташовувати у легкодоступному місці біля виробу.
- Щоб відключити живлення, витягніть вилку з розетки.
- Тримайте подалі від дітей.
- Це обладнання призначене для використання в житлових, комерційних і легких промислових приміщеннях. У місцях із сильними електромагнітними полями для належної роботи можуть знадобитися додаткові заходи з електромагнітної сумісності.

Характеристики порту USB-C

- Може заряджати до 2 пристроїв одночасно.
- Вихідна потужність на порт USB-C:
  - використання одного порту USB-C: 45.0 Вт
  - використання двох портів USB-C: 22.0 Вт
- Зарядний пристрій USB-C сумісний зі стандартами Power Delivery (PD 3.0), Quick Charge (QC4+) та Programmable Power Supply (PPS).
- Зарядний пристрій USB-C підтримує швидке заряджання телефонів і планшетів. Також він підходить для заряджання більшості ноутбуків. Швидкість заряджання залежить від під'єднаного пристрою.
- Вбудована захисна функція запобігає замиканню, перегріванню та перевантаженню зарядного пристрою USB-C.

Інструкції з використання портів USB-C
Вставте виріб у настінну розетку. Вставте кінець кабелю USB-C у вільний порт USB-C, а інший кінець під'єднайте до пристрою, який необхідно зарядити чи увімкнути. ЗВЕРНІТЬ УВАГУ! Кабель USB-C не додається.

Корисно знати!
- Можна встанов ювати в MITTZON МІТТЗОН вставний модуль.
- Для оптимальної продуктивності й безпеки не використовуйте USB кабелі завдовжки понад 3 метри.
- Пристрої можуть нагріватись під час заряджання — вони поступово охолонуть після того, як повністю зарядяться.
- Робоча температура: від 0° C до 40° C (від 32° F до 104° F).
- Від'єднайте виріб від джерела живлення перед чищенням та коли його не використовують. Чистьте сухою ганчіркою.

Виробник: IKEA оф Свіден ЕйБі (IKEA of Sweden AB)
(комерційний реєстраційний номер: 556074-7551)
Адреса: а/с 702, SE-343 81 Ельмхульт, ШВЕЦІЯ

Технічні характеристики
KOPPLA
Тип: E2607-EU4W2U, E2603-FR4W2U, E2609-DK4W2U, E2610-IT4W2U
Вхід: 250В~ 50 Гц 16.0 А макс. 3680 Вт
Вихід: 250В~ 50 Гц 16.0 А макс. 3680 Вт

Тип: E2612-CH5W2U
Вхід: 250V~ 50Hz 10A Max. 2300W
Вихід: 250V~ 50Hz 10A Max. 2300W

Порт USB-C:

Використання одного порту USB-C: Макс. 45.0 Вт С1 або С2	Використання двох портів USB-C: Макс. 22.0 Вт за порт С1 та С2
5.0V ⎓ 3.0A 15.0W	5.0V ⎓ 3.0A 15.0W
9.0V ⎓ 3.0A 27.0W	9.0V ⎓ 2.44A 22.0W
12.0V ⎓ 3.0A 36.0W	12.0V ⎓ 1.83A 22.0W
15.0V ⎓ 3.0A 45.0W	15.0V ⎓ 1.46A 22.0W
20.0V ⎓ 2.25A 45.0W	20.0V ⎓ 1.10A 22.0W
PPS: 5.0-16.0V ⎓ 3.0A 45.0W	PPS: 5.0-11.0V ⎓ 2.4A 22.0W

1. Вихід: Порт C1: 5.0VDC, 3.0A 15.0W
Порт C2: 5.0VDC, 3.0A 15.0W
Середня активна ефективність: 87.3%
Ефективність за низького навантаження (10%): 85.8%
2. Вихід: Порт C1: 5.0VDC, 3.0A 15.0W
Порт C2: 20.0VDC, 1.1A 22.0W
Середня активна ефективність: 91.1%
Ефективність за низького навантаження (10%): 86.8%
3. Вихід: 20.0VDC, 2.25A 45.0W
Середня активна ефективність: 91.9%
Ефективність за низького навантаження (10%): 88.1%
Споживання енергії без навантаження: 0.08 W



Малюнок із закресленим контейнером для сміття на колесах означає, що виріб необхідно викидати окремо від побутових відходів. Виріб необхідно здати на переробку відповідно до місцевих положень щодо утилізації відходів. Відокремлюючи позначений виріб від побутових відходів, ви допоможете зменшити об'єм відходів, які відправляються на сміттєспалювальні станції або звалища та допоможете зменшити потенційний негативний вплив на здоров'я людини та навколишнє середовище. За детальною інформацією зверніться до магазину IKEA.

Srpski

UPOZORENJE

- Upotrebljavaj samo u zatvorenom prostoru i na suvim mestima.
- Proizvod baci ako je oštećen.
- Nemoj potapati u vodu ili druge tečnosti.
- Ne preopterećuj proizvod.
- Ne povezuj u nizu.
- Ne prekrivaj proizvod dok je u upotrebi.
- Ne ostavljaj proizvod na direktnoj sunčevoj svetlosti niti u blizini izvora toplote jer može da se pregreje.
- USB izlaz koristi samo za IT uređaje.
- Nikad nemoj koristiti oštećen ili neispravan USB kabl jer to može oštetiti proizvod ili tvoj uređaj.
- Koristi samo kada je kabl razmotan zbog povećanja temperature.
- Neispravna upotreba može da ošteti proizvod ili dovede ljude i imovinu u opasnost.
- Zidna utičnica se mora nalaziti u blizini proizvoda i mora biti lako dostupna.
- Da iskopčaš napajanje, izvuci utikač.
- Drži izvan domašaja dece.

- Ova oprema je dizajnirana da se koristi u stambenim, poslovnim i lakim industrijskim okruženjima. U oblastima s jakom elektromagnetski poljima, mogu biti potrebne dodatne EMC mere da bi se obezbedio ispravan rad.

Funkcije USB-C utičnice
- Puni do 2 uređaja istovremeno.
- Izlazna snaga po USB-C utičnici:
  - jedna USB-C utičnica je u upotrebi: 45.0W
  - dve USB-C utičnice su u upotrebi: 22.0W
- USB-C punjač je kompatibilan sa standardima Power Delivery (PD 3.0), Quick Charge (QC4+) i Programmable Power Supply (PPS).
- USB-C podržava brzo punjenje telefona i tableta. Punjač takođe može da puni većinu laptopova. Brzina punjenja je određena povezanim uređajem.
- Ugrađene bezbednosne funkcije štite USB-C punjač od kratkog spoja, pregrevanja i preopterećenja.

Uputstva za korišćenje USB-C utičnica
Utakni proizvod u zidnu utičnicu. Umetni kraj USB-C kabla u slobodnu USB-C utičnicu, a drugi kraj u uređaj koji želiš da napuniš ili napajaš. NAPOMENA! USB-C kabl se ne dobija uz proizvod.

Korisne napomene
- Pogodno na montiranje u MITTZON priključni modul.
- Za optimalne performanse i bezbednost ne koristi USB kablove duže od 3 metra.
- Uređaji mogu da se zagreju tokom punjenja i postepeno će se ohladiti nakon što se napune.
- Radna temperatura: 0° C do 40° C.
- Iskopčaj iz izvora napajanja kada se ne koristi ili zbog čišćenja. Koristi suvu krpu za čišćenje.

Proizvođač: IKEA of Sweden AB
(matični broj: 556074-7551)
Adresa: Box 702, SE-343 81 Älmhult, SWEDEN

Tehnički podaci
KOPPLA
Vrsta: E2607-EU4W2U, E2603-FR4W2U, E2609-DK4W2U, E2610-IT4W2U
Ulaz: 250V~ 50Hz 16A Maks. 3680W
Izlaz: 250V~ 50Hz 16A Maks. 3680W

Vrsta: E2612-CH5W2U
Ulaz: 250V~ 50Hz 10A Max. 2300W
Izlaz: 250V~ 50Hz 10A Max. 2300W

USB-C izlaz:

Jedna USB-C utičnica je u upotrebi: Maks. 45.0W C1 ili C2	Dve USB-C utičnice su u upotrebi: Maks. 22.0W po priključku C1 i C2
5.0V ⎓ 3.0A 15.0W 9.0V ⎓ 3.0A 27.0W 12.0V ⎓ 3.0A 36.0W 15.0V ⎓ 3.0A 45.0W 20.0V ⎓ 2.25A 45.0W PPS: 5.0-16.0V ⎓ 3.0A 45.0W	5.0V ⎓ 3.0A 15.0W 9.0V ⎓ 2.44A 22.0W 12.0V ⎓ 1.83A 22.0W 15.0V ⎓ 1.46A 22.0W 20.0V ⎓ 1.10A 22.0W PPS: 5.0-11.0V ⎓ 2.4A 22.0W

1. Izlaz: C1 port: 5.0VDC, 3.0A 15.0W
   C2 port: 5.0VDC, 3.0A 15.0W
   Prosečna efikasnost pod opterećenjem: 87.3%
   Učinak pri malom opterećenju (10%): 85.8%
2. Izlaz: C1 port: 5.0VDC, 3.0A 15.0W
   C2 port: 20.0VDC, 1.1A 22.0W
   Prosečna efikasnost pod opterećenjem: 91.1%
   Učinak pri malom opterećenju (10%): 86.8%
3. Izlaz: 20.0VDC, 2.25A 45.0W
   Prosečna efikasnost pod opterećenjem: 91.9%
   Učinak pri malom opterećenju (10%): 88.1%

Potrošnja struje bez napajanja: 0.08 W



Simbol precrtana kanta na točkovima upućuje da dati proizvod treba odložiti odvojeno od ostalog otpada u domaćinstvu. Proizvod treba predati na reciklažu u skladu s važećim propisima za odlaganje otpada i zaštitu životne sredine. Odvajanjem označenog proizvoda od otpada iz domaćinstva pomažeš da se smanji obim otpada koji se izručuje na spaljivanje i deponiju, a time ćeš umanjiti neželjeni učinak na ljudsko zdravlje i životnu sredinu. Radi bližih obaveštenja, molimo obrati se robnoj kući IKEA.

Slovenščina

OPOZORILO

- Uporabljaj samo v suhih zaprtih prostorih.
- Zavrzi izdelek, če je poškodovan.
- Naprave nikoli ne potopi v vodo ali katerokoli drugo tekočino.

- Ne preobremenjuj izdelka.
- Ne povezuj v nizu.
- Izdelka med uporabo ne prekrivaj.
- Izdelka ne puščaj na neposredni sončni svetlobi ali v bližini vira toplote, saj se lahko pregreje.
- USB vhod uporabljaj samo za IT naprave.
- Nikoli ne uporabljaj USB-kabla, ki je poškodovan ali ne deluje pravilno, saj lahko to poškoduje izdelek ali tvojo napravo.
- Zaradi povečane temperaturne obremenitve naj bo kabel med uporabo vedno raztegnjen.
- Nepravilna uporaba lahko povzroči škodo na izdelku ali ogrozi ljudi ali lastnino.
- Vtičnica naj bo blizu naprave in na dostopnem mestu.
- Za izklop izvleci vtič iz vtičnice.
- Hrani zunaj dosega otrok.
- Ta oprema je zasnovana za uporabo v stanovanjskih, komercialnih in manj zahtevnih industrijskih okoljih. Na območjih z močnimi elektromagnetnimi polji bodo za pravilno delovanje morda potrebni dodatni ukrepi EMC.

Funkcije vhoda USB-C
- Hkrati polni do 2 napravi.
- Izhodna moč USB-C vhoda:
  - pri uporabi enega USB-C vhoda: 45.0W
  - pri uporabi dveh USB-C vhodov: 22.0W
- Polnilnik USB-C je združljiv s standardi Power Delivery (PD 3.0), Quick Charge (QC4+) in Programmable Power Supply (PPS).
- Polnilnik USB-C podpira hitro polnjenje telefonov in tabličnih računalnikov. Podpira lahko tudi polnjenje večine prenosnih računalnikov. Hitrost polnjenja je odvisna od povezane naprave.
- Vgrajene varnostne funkcije ščitijo polnilnik USB-C pred kratkim stikom, pregrevanjem in preobremenitvijo.

Navodila za uporabo vhodov USB-C
Izdelek priključi v stensko vtičnico. Kabel USB-C vstavi v prosti USB-C vhod, drugi konec pa v napravo, ki jo želiš napolniti ali uporabljati. POZOR! Kabel USB-C ni priložen.

Dobro je vedeti
- Primeren za montažo v MITTZON vtični modul.
- Za optimalno delovanje in varnost ne uporabljaj USB-kablov, ki so daljši od 3 metrov.

- Med polnjenjem se naprave lahko segrejejo. Ko so popolnoma napolnjene, se ohladijo.
- Temperatura med delovanjem: od 0 do 40° C.
- Ko izdelka ne uporabljaš ali ga čistiš, ga izključi iz vira napajanja. Za čiščenje uporabi suho krpo.

Proizvajalec: IKEA of Sweden AB
(registrska številka podjetja: 556074-7551)
Naslov: Box 702, SE-343 81 Älmhult, ŠVEDSKA

Tehnični podatki
KOPPLA
Tip: E2607-EU4W2U, E2603-FR4W2U, E2609-DK4W2U, E2610-IT4W2U
Vhodna napetost: 250V~ 50Hz 16A Najv. 3680W
Izhodna napetost: 250V~ 50Hz 16A Najv. 3680W

Tip: E2612-CH5W2U
Vhodna napetost: 250V~ 50Hz 10A Max. 2300W
Izhodna napetost: 250V~ 50Hz 10A Max. 2300W

USB-C izhod:

Ena vtičnica USB-C v uporabi: Najv. 45.0W C1 ali C2	Dve vtičnici USB-C v uporabi: Najv. 22.0W na vhod C1 in C2
5.0V ⎓ 3.0A 15.0W	5.0V ⎓ 3.0A 15.0W
9.0V ⎓ 3.0A 27.0W	9.0V ⎓ 2.44A 22.0W
12.0V ⎓ 3.0A 36.0W	12.0V ⎓ 1.83A 22.0W
15.0V ⎓ 3.0A 45.0W	15.0V ⎓ 1.46A 22.0W
20.0V ⎓ 2.25A 45.0W	20.0V ⎓ 1.10A 22.0W
PPS: 5.0-16.0V ⎓ 3.0A 45.0W	PPS: 5.0-11.0V ⎓ 2.4A 22.0W

1. Izhodna napetost: C1 vrata: 5.0VDC, 3.0A 15.0W
   C2 vrata: 5.0VDC, 3.0A 15.0W
   Povprečna aktivna učinkovitost: 87.3%
   Učinkovitost pri nizki obremenitvi (10 %): 85.8%
2. Izhodna napetost: C1 vrata: 5.0VDC, 3.0A 15.0W
   C2 vrata: 20.0VDC, 1.1A 22.0W
   Povprečna aktivna učinkovitost: 91.1%
   Učinkovitost pri nizki obremenitvi (10 %): 86.8%

3. Izhodna napetost: 20.0VDC, 2.25A 45.0W
Povprečna aktivna učinkovitost: 91.9%
Učinkovitost pri nizki obremenitvi (10 %): 88.1%
Poraba energije brez obremenitve: 0.08 W



Znak s prečrtanim izvlečnim zabojnikom pomeni, da izdelek ne spada med običajne gospodinjske odpadke. Izdelek je treba zavreči oziroma reciklirati v skladu z lokalnimi okoljevarstvenimi predpisi. Z ločevanjem odpadkov se zmanjša količina odpadkov v sežigalnicah in na smetiščih in s tem morebiten negativen vpliv na človekovo zdravje in okolje. Dodatne informacije so na voljo v najbližji trgovini IKEA.

Türkçe

UYARI
- Sadece iç mekanda ve kuru alanlarda kullanınız.
- Hasar varsa ürünü atınız.
- Su veya başka bir sıvı içine batırmayınız.
- Ürünü aşırı yüklemeyiniz.
- Seri olarak bağlamayınız.
- Kullanım sırasında ürünün üzerini örtmeyin.
- Aşırı ısınabileceğinden ürünü doğrudan güneş ışığı altında veya herhangi bir ısı kaynağının yakınında bırakmayınız.
- USB çıkışını yalnızca BT cihazları için kullanın.
- Ürüne veya cihazınıza zarar verebileceğinden, asla hasarlı veya arızalı bir USB kablosu kullanmayın.
- Artan sıcaklık yükü nedeniyle yalnızca açıldığı durumda kullanın.
- Hatalı kullanım, ürüne zarar verebilir ya da insanları veya ürünü tehlikeye atabilir.
- Duvar prizi ürünün yakınında bulunmalı ve kolayca erişilebilir olmalıdır.
- Gücü kesmek için fişi çekiniz.
- Çocuklardan uzak tutunuz.
- Bu ekipman konut, ticari ve hafif endüstriyel ortamlarda kullanılmak üzere tasarlanmıştır. Güçlü elektromanyetik alanların bulunduğu bölgelerde, uygun çalışmayı sağlamak için ek EMC önlemleri gerekebilir.

USB-C çıkış özellikleri
- 2 cihazı aynı anda şarj eder.
- USB-C çıkışı başına çıkış gücü:
  - kullanımda olan bir USB-C çıkışı: 45.0W
  - kullanımda olan iki USB-C çıkışı: 22.0W
- USB-C şarj cihazı, Güç Dağıtımı (PD 3.0), Hızlı Şarj (QC4+) ve Programlanabilir Güç Kaynağı (PPS) ile uyumludur.
- USB-C şarj cihazı, telefonların ve tabletlerin hızlı şarj edilmesini destekler. Şarj cihazı, çoğu dizüstü bilgisayarın şarj edilmesini de destekleyebilir. Şarj hızı bağlı cihaz tarafından belirlenir.
- Yerleşik güvenlik özellikleri, USB-C çıkışlarını kısa devreye, aşırı ısınmaya ve aşırı yüklenmeye karşı korur.

USB-C çıkışları için kullanım talimatları
Ürünü prize takın. USB-C kablosunun ucunu boş bir USB-C prizine, diğer ucunu da şarj etmek veya güç vermek istediğiniz cihaza takın. DİKKAT! USB-C kablosu ürüne dahil değildir.

Bilmekte fayda var
- MITTZON takılabilir modülüne kurulum için uygundur.
- En iyi performans ve güvenlik için 3 metreden uzun USB kabloları kullanmayın.
- Şarj sırasında cihazlar ısınabilir ve tamamen şarj olduktan sonra yavaş yavaş tekrar soğumaya başlarlar.
- Çalışma sıcaklığı: 0° C - 40° C (32° F - 104° F).
- Kullanılmadığında veya temizlik için güç kaynağından çıkarın. Temizlemek için kuru bir bez kullanın.

İmalatçı: IKEA İsveç AB
(ticari sicil numarası: 556074-7551)
Adres: Box 702, SE-343 81 Almhult, İSVEÇ

Teknik bilgi
KOPPLA
Tip: E2607-EU4W2U, E2603-FR4W2U, E2609-DK4W2U, E2610-IT4W2U
Giriş: 250V~ 50Hz 16A Maks. 3680W
Çıkış: 250V~ 50Hz 16A Maks. 3680W

Tip: E2612-CH5W2U
Giriş: 250V~ 50Hz 10A Max. 2300W
Çıkış: 250V~ 50Hz 10A Max. 2300W

USB-C çıkışı:

Kullanımda olan bir USB-C çıkışı: Maks. 45.0W C1 ya da C2	Kullanımda olan iki USB-C çıkışı: Port başına maks. 22.0W C1 ve C2
5.0V ⎓ 3.0A 15.0W	5.0V ⎓ 3.0A 15.0W
9.0V ⎓ 3.0A 27.0W	9.0V ⎓ 2.44A 22.0W
12.0V ⎓ 3.0A 36.0W	12.0V ⎓ 1.83A 22.0W
15.0V ⎓ 3.0A 45.0W	15.0V ⎓ 1.46A 22.0W
20.0V ⎓ 2.25A 45.0W	20.0V ⎓ 1.10A 22.0W
PPS: 5.0-16.0V ⎓ 3.0A 45.0W	PPS: 5.0-11.0V ⎓ 2.4A 22.0W

1. Çıkış: C1 bağlantı: 5.0VDC, 3.0A 15.0W
C2 bağlantı: 5.0VDC, 3.0A 15.0W
Ortalama aktif verimlilik: 87.3%
Düşük yükte verimlilik (%10): 85.8%
2. Çıkış: C1 bağlantı: 5.0VDC, 3.0A 15.0W
C2 bağlantı: 20.0VDC, 1.1A 22.0W
Ortalama aktif verimlilik: 91.1%
Düşük yükte verimlilik (%10): 86.8%
3. Çıkış: 20.0VDC, 2.25A 45.0W
Ortalama aktif verimlilik: 91.9%
Düşük yükte verimlilik (%10): 88.1%

Yüksüz güç tüketimi: 0.08 W



Üzerinde çarpı işareti bulunan tekerlekli çöp kutusu sembolü, o ürünün ev atıklarından ayrı olarak çöpe atılması gerektiğini belirtir. Ürün, çöpe atılması gerektiğinde geri dönüşüm için yerel çevre düzenlemesi kurallarına uygun olarak çöpe veya toplama noktalarına bırakılmalıdır. Bu sembole sahip ürünlerin doğru bir şekilde çöpe atılması, yakma veya depolanma için gönderilen atık miktarının azalmasına ve insan sağlığı ve çevre üzerindeki olası olumsuz etkilerini en aza indirmeye yardımcı olacaktır. Daha fazla bilgi için, IKEA mağazası ile irtibata geçiniz.

عربي

تحذير

- يستخدم فقط في الأماكن الداخلية والجافة.
- تخلّص من المنتج في حالة تلفه.
- لا تقم أبدا بغمر المنتجفي الماء أو أي سوائل أخرى.
- لا تعرّض المنتج إلى الحمل الزائد.
- تجنب التوصيل المتسلسل.
- ينبغي عدم تغطية المنتج عندما يكون قيد الإستخدام.
- لا تترك المنتج تحت ضوء الشمس المباشر أو بالقرب من مصدر حرارة، حيث قد يتعرض للتسخين المفرط.
- استخدمي منفذ USB فقط لأجهزة تقنية المعلومات.
- لا تستخدم أبداً سلك USB تالف للشحن، لأن ذلك يمكن أن يؤدي إلى تلف المنتج أو جهازك.
- يعمل فقط عندما يكون مفروداً بسبب زيادة درجة الحرارة.
- قد يؤدي الاستخدام غير السليم إلى إتلاف المنتج أو تعريض الأشخاص أو الممتلكات للخطر.
- يجب أن يكون المنفذ الحائطي بالقرب من المنتج ويمكن الوصول إليه بسهولة.
- لفصل الطاقة، اسحبي القابس.
- يحفظ بعيداً عن متناول الأطفال.
- تم تصميم هذا الجهاز للاستخدام في البيئات السكنية والتجارية والصناعية الخفيفة. وفي المناطق التي تحتوي على مجالات كهرومغناطيسية قوية، قد تكون هناك حاجة إلى اتخاذ تدابير إضافية في التوافق الكهرومغناطيسي لضمان التشغيل السليم.

ميزات منفذ USB-C

- يشحن حتى جهازين في نفس الوقت.
- طاقة الخرج لكل منفذ USB-C:
  - منفذ USB-C واحد قيد الاستخدام: 45.0 واط
  - منفذين USB-C قيد الاستخدام: 22.0 واط
- شاحن USB-C متوافق مع تقنية Quick، Power Delivery (PD 3.0 +) و Charge (QC4 Programmable Power Supply (PPS).
- شاحن USB-C يدعم الشحن السريع للهواتف والأجهزة اللوحية. الشاحن يمكن أن يدعم أيضًا شحن معظم أجهزة الكمبيوتر المحمولة. يتم تحديد سرعة الشحن بواسطة الجهاز المتصل.
- ميزات أمان مدمجة تحمي شاحن USB-C من قصر الدائرة والتسخين المفرط والحمل الزائد.

تعليمات الاستخدام مع منافذ USB-C.
أوصل المنتج بمقبس الحائط. أدخل طرف سلك USB-C في منفذ USB-C المفتوح والطرف الآخر بالجهاز الذي تريد شحنه أو تشغيله. ملحوظة! سلك USB-C غير متضمن.

من الجيد ان تعرف
- مناسب للتركيب في وحدة التوصيل MITTZON
- للحصول على أفضل أداء وضمان السلامة، يُرجى عدم استخدام أسلاك USB التي يزيد طولها عن 3 أمتار.
- الأجهزة قد تصبح ساخنة أثناء الشحن وسوف تبرد تدريجياً مرة أخرى بعد انتهاء الشحن.
- درجة حرارة التشغيل: من 0 درجة مئوية إلى 40 درجة مئوية (32 درجة فهرنهايت إلى 104 درجة فهرنهايت).
- افصل مصدر الطاقة عند عدم الاستخدام أو عند التنظيف. استخدم قطعة قماش جافة للتنظيف.

المصنّع: ايكيا السويدية
(رقم السجل التجاري: 7551-556074)
العنوان: Box 702.SE-343 81 Älmhult.SWEDEN

المواصفات الفنية
KOPPLA
النوع: E2607-EU4W2U, E2603-FR4W2U, E2609-DK4W2U,
E2610-IT4W2U
الدخل: 250V~ 50Hz 16A Maks. 3680W
الخرج: 250V~ 50Hz 16A Maks. 3680W

النوع: E2612-CH5W2U
الدخل: 250V~ 50Hz 10A Max. 2300W
الخرج: 250V~ 50Hz 10A Max. 2300W

خرج USB-C:

منفذ USB-C واحد قيد الاستخدام: الحد الأقصى 45.0 واط C1 أو C2	منفذين USB-C قيد الاستخدام الحد الأقصى 22.0 واط لكل منفذ C1 و C2
5.0V ⎓ 3.0A 15.0W	5.0V ⎓ 3.0A 15.0W
9.0V ⎓ 3.0A 27.0W	9.0V ⎓ 2.44A 22.0W
12.0V ⎓ 3.0A 36.0W	12.0V ⎓ 1.83A 22.0W
15.0V ⎓ 3.0A 45.0W	15.0V ⎓ 1.46A 22.0W
20.0V ⎓ 2.25A 45.0W	20.0V ⎓ 1.10A 22.0W
PPS: 5.0-16.0V ⎓ 3.0A 45.0W	PPS: 5.0-11.0V ⎓ 2.4A 22.0W

1. الخرج: C1 مداخل: 5.0VDC, 3.0A 15.0W
C2 مداخل: 5.0VDC, 3.0A 15.0W
متوسط الكفاءة النشطة:87.3%
الكفاءة عند تحميل منخفض (10%):85.8%
2. الخرج: C1 مداخل: 5.0VDC, 3.0A 15.0W
C2 مداخل: 20.0VDC, 1.1A 22.0W
متوسط الكفاءة النشطة:91.1%
الكفاءة عند تحميل منخفض (10%):86.8%
3. الخرج: 20.0VDC, 2.25A 45.0W
متوسط الكفاءة النشطة:91.9%
الكفاءة عند تحميل منخفض (10%):88.1%
التحميل بدون استهلاك الطاقة:0.08 W



الرمز الذي يُظهر حاوية نفايات مشطوبة يشير إلى أنه يجب التخلص من المنتج بشكل منفصل عن النفايات المنزلية. ينبغي تسليم المنتج لإعادة تدويره وفقاً للأنظمة المحلية للبيئة في التخلص من النفايات. من خلال قيامك بفصل منتج يحمل هذه العلامة من النفايات المنزلية، فسوف تساعد على تقليل حجم النفايات التي ترسل إلى المحارق أو تدفن في الأرض وبالتالي تقلل من أي تأثير سلبي محتمل على صحة الإنسان والبيئة. لمزيد من المعلومات، يرجى الاتصال على معرض ايكيا.

© Inter IKEA Systems B.V. 2025