TANESJÖN

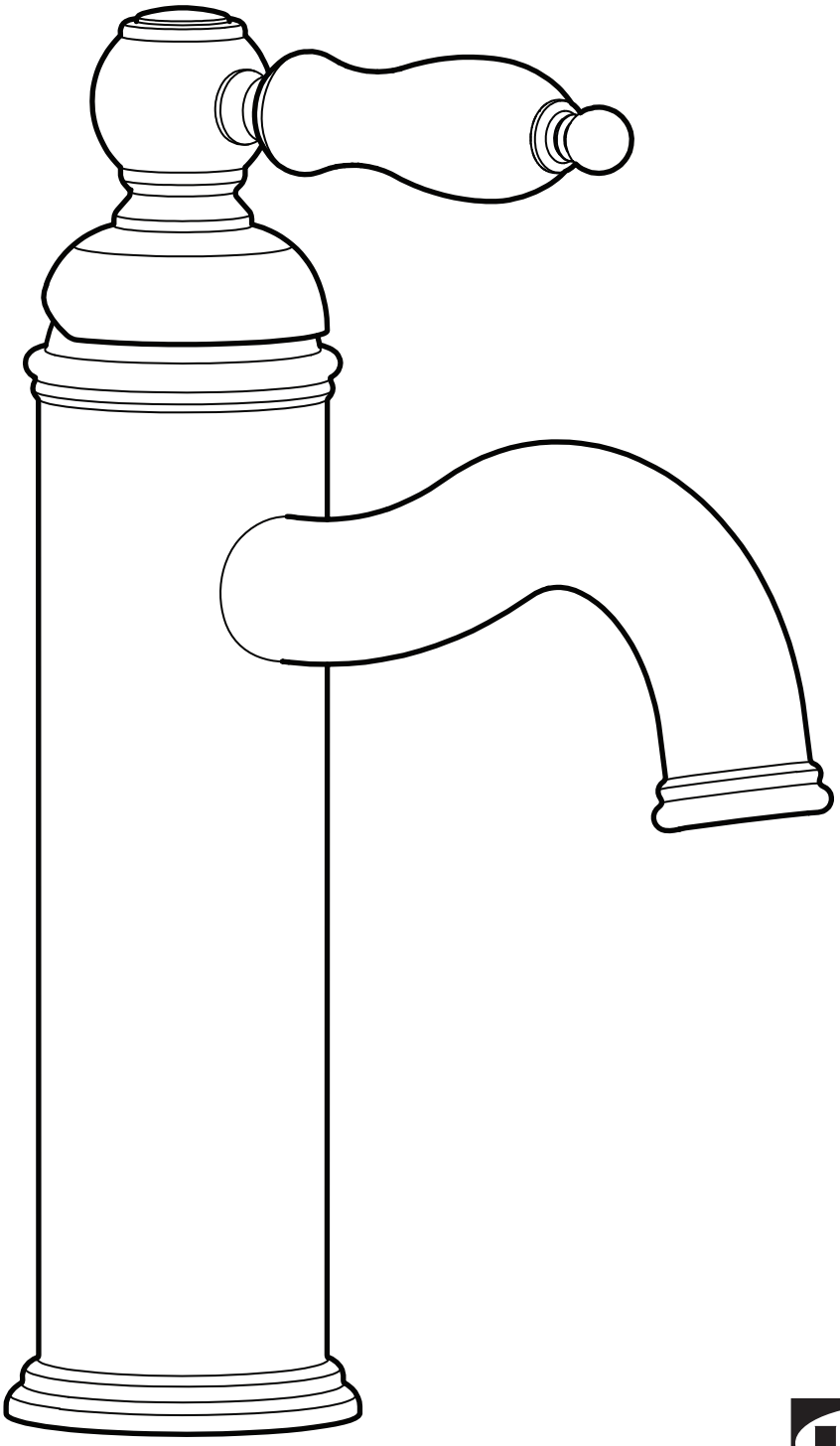

Design and Quality
IKEA of Sweden



English
Installation must be performed in compliance with current local construction and plumbing regulations. If in doubt, contact a professional.

Deutsch
Die Installation muss entsprechend den örtlichen Bau- und Installationsvorschriften ausgeführt werden. Bei Fragen bitte fachlichen Rat einholen.

Français
L'installation doit être réalisée en conformité avec les normes actuelles relatives à la construction et à la plomberie. En cas de doute, contacter un professionnel.

Nederlands
De installatie dient plaats te vinden volgens de geldende plaatselijke voorschriften voor bouw en water. Neem bij twijfel contact op met een vakman.

Dansk
Installationen skal udføres i henhold til gældende lokale regler for byggeri og VVS-arbejde. Kontakt en fagmand, hvis du er i tvivl.

Íslenska
Uppsetning þarf að vera í samræmi við gildandi byggingar- og lagnareglugerðir. Hafðu samband við fagaðila ef þú ert í vafa.

Norsk
Installering skal utføres i henhold til gjeldende lokale lover og regler om rørleggerarbeid. Kontakt fagfolk, hvis du er i tvil.

Suomi
Asennus tulee tehdä paikallisten rakennus- ja putkiasennuksia koskevien sääntöjen mukaisesti. Kysy tarvittaessa neuvoa ammattilaiselta.

Svenska
Installation skall göras enligt gällande lokala föreskrifter vid bygg- och vatteninstallation. Är du osäker, kontakta fackman.

Česky
Instalace musí být provedena dle místní konstrukce a dle vedení potrubí. Pokud si nevíte rady, kontaktujte odbornou osobu.

Español
La instalación debe realizarse siguiendo las normativas actuales sobre construcción y fontanería. En caso de duda, ponte en contacto con un profesional.

Italiano
L'installazione deve essere eseguita in conformità alle norme edilizie vigenti e a quelle relative agli impianti idraulici. Se hai dubbi, rivolgiti a un esperto.

Magyar
A beszerelést az aktuális helyi szerelési és csatornázási szabályozásnak megfelelően kell elvégezni. Tanácsért fordulj szakemberhez.

Polski
Instalacja musi zostać wykonana zgodnie z obowiązującymi, lokalnymi przepisami budowlanymi i hydraulicznymi. W razie wątpliwości skontaktuj się ze specjalistą.

Eesti
Paigaldama peab vastavalt kehtivatele kohalikele ehitus-ja sanitaartehnilistele määrustele. Kahtluse korral võtke ühendust professionaaliga.

Latviešu
Montāža jāveic saskaņā ar spēkā esošiem vietējiem būvniecības un santehnikas noteikumiem. Šaubu gadījumā vērsieties pie profesionāļa.

Lietuvių
Montavimo darbai turi būti atliekami pagal galiojančius statybos ir santechnikos norminius aktus. Jei kyla abejonių, kreipkitės į specialistus.

Português
A instalação tem que ser realizada em conformidade com os regulamentos actuais locais de construção e canalização. No caso de dúvida, contacte um profissional.

Româna
Instalarea trebuie făcută în concordanţă cu regulile locale de construcţie şi instalaţie. Dacă ai nelămuriri, contactează un specialist.

Slovensky
Pri montáži dbajte na dispozicie priestoru a iných zariadení. Ak si nie ste istí, privolajte odbornú pomoc.

Български
Монтажът трябва да се извърши в съответствие със валидните строителни и водопроводни изисквания. Ако имате въпроси, свържете се със специалист.

Hrvatski
Instalacija se mora obavljati sukladno važećim lokalnim građevinskim i vodoinstalaterskim propisima. Ako niste sigurni, kontaktirajte stručnjaka.

Ελληνικά
Η εγκατάσταση θα πρέπει να πραγματοποιείται σύμφωνα με τους ισχύοντες τοπικούς κανονισμούς κατασκευών και υδραυλικών εγκαταστάσεων. Εάν έχετε κάποια αμφιβολία, επικοινωνήστε με έναν επαγγελματία.

Українська
Встановлення має виконуватися відповідно до чинних місцевих будівельно-сантехнічних норм. Якщо у вас виникли сумніви, зверніться до фахівця.

Srpski
Instaliranje mora da se izvrši tako da bude usklađeno s važećim lokalnim građevinskim i vodovodnim propisima. Ukoliko si u nedoumici, obrati se profesionalcu.

Slovenščina
Montaža mora biti opravljena v skladu z veljavnimi lokalnimi gradbenimi in vodoinštalaterskimi predpisi. Za nasvet se obrni na strokovnjaka.

Türkçe
Tesisat, yerel yapı ve tesisat gerekliliklerine uygun olarak yapılmalıdır. Tereddüt ettiğiniz bir konu olursa profesyonel bir kişi ile temas kurunuz.

中文
必须遵循当地的建筑和管道工程法规进行安装。如果存在疑问，请咨询专业人员。

繁中
需依照當地建築物及配管系統規定安裝，如有疑問，請聯絡專業人員

한국어
건축 및 배관과 관련된 지역 현행 법규을 준수하여 설치하세요. 필요한 경우, 전문가에게 문의하세요.

日本語
お住まいの地域の建築基準や配管基準に従って設置を行ってください。ご不明な点がございましたら、専門業者にお問い合わせください。

Bahasa Indonesia
Pemasangan harus memenuhi peraturan konstruksi listrik setempat dan peraturan pemipaan. Jika terdapat keraguan, hubungi profesional.

Bahasa Malaysia
Pemasangan mesti dilakukan agar mematuhi peraturan binaan dan pemasangan paip di kawasan anda. Jika anda ragu, hubungi pakar dalam bidang pemasangan.

عربي
يجب أن يتم التركيب وفق الأنظمة المحلية الحالية للإنشاء والصرف الصحي. إذا كان لديك شك، اتصل بالجهة المختصة.

ไทย
การติดตั้งก๊อกน้ำต้องเป็นไปตามระเบียบการก่อสร้างและการประปาในท้องถิ่นของคุณ หากมีข้อสงสัย กรุณาติดต่อช่างผู้ชำนาญงาน

English
Switch off main shut-off valve before changing mixer tap.

Deutsch
Vor dem Auswechseln der Mischbatterie den Haupthahn abdrehen.

Français
Fermer le robinet central d'eau avant de changer le mitigeur.

Nederlands
Sluit de hoofdkraan voordat je de mengkraan verwisselt.

Dansk
Sluk for hovedhanen, før du udskifter blandingsbatteriet.

Íslenska
Skrúfið fyrir aðallokuna áður en skipt er um blöndunartæki.

Norsk
Skru av hovedkranen, før du skifter blandebatteri.

Suomi
Sulje pääventtiili ennen asennuksen aloittamista.

Svenska
Stäng av huvudkranen innan du byter blandare.

Česky
Před výměnou vodní baterie uzavřete hlavní uzávěr vody.

Español
Cierra la llave de paso general antes de cambiar el grifo.

Italiano
Chiudi il rubinetto centrale dell'acqua prima di cambiare il miscelatore.

Magyar
A keverőcsap szerelésekor előzőleg zárd el a víz főcsapot.

Polski
Przed wymianą baterii wyłącz główny zawór doprowadzający wodę.

Eesti
Sulgege põhiventiil enne, kui alustate segisti vahetamist.

Latviešu
Pirms ūdens maisītāja maiņas atvienojiet ūdens padevi vai aiztaisiet slēgvārstu.

Lietuvių
Prieš keičiant vandens maišytuvą, užsukite pagrindinę sklendę.

Português
Desligue a válvula principal antes de mudar a torneira.

Româna
Opreşte supapa principală înainte de a schimba bateria.

Slovensky
Pred výmenou batérie odstavte prívod vody.

Български
Затворете главната спирачна клапа преди да подмените смесителя.

Hrvatski
Isključite glavni ventil prije promjene miješalice za toplu i hladnu vodu.

Ελληνικά
Πριν αλλάξετε τον μείκτη νερού, κλείστε τον γενικό διακόπτη της παροχής .

Yкраїнська
Вимкніть основний стопорний клапан перед заміною змішувача.

Srpski
Zatvori glavni ventil pre zamene kombinovane slavine.

Slovenščina
Pred zamenjavo stare mešalne armature z novo zapri glavni ventil za vodo.

Türkçe
Batarya değişimi yapmadan önce ana su vanasını kapatınız.

中文
在更换混合型水龙头之前，请关闭切断阀。

繁中
更換水龍頭之前，需關掉主開關裝置

한국어
수전을 교체하기 전에 수도 밸브를 잠그세요.

日本語
混合栓を交換する前に必ず止水栓を閉じてください。

Bahasa Indonesia
Matikan katup utama sebelum mengganti keran campuran.

Bahasa Malaysia
Padamkan injap utama sebelum menukarkan paip campuran.

عربي
يجب إغلاق محبس الماء الرئيسي قبل تغيير الخلاط.

ไทย
ปิดวาล์วน้ำทุกครั้ง ก่อนทำการเปลี่ยนก๊อกน้ำ

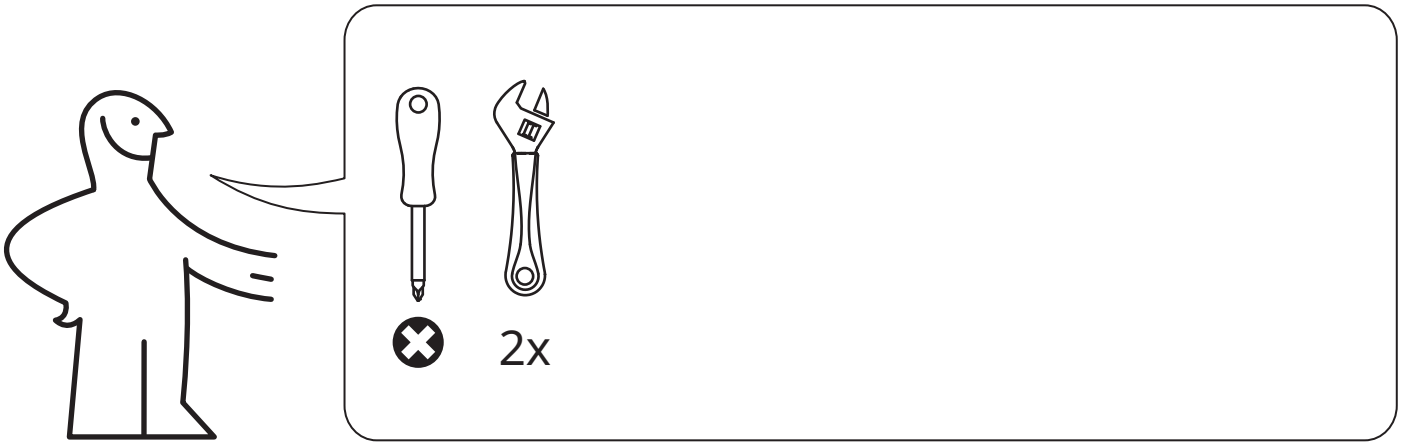
2x

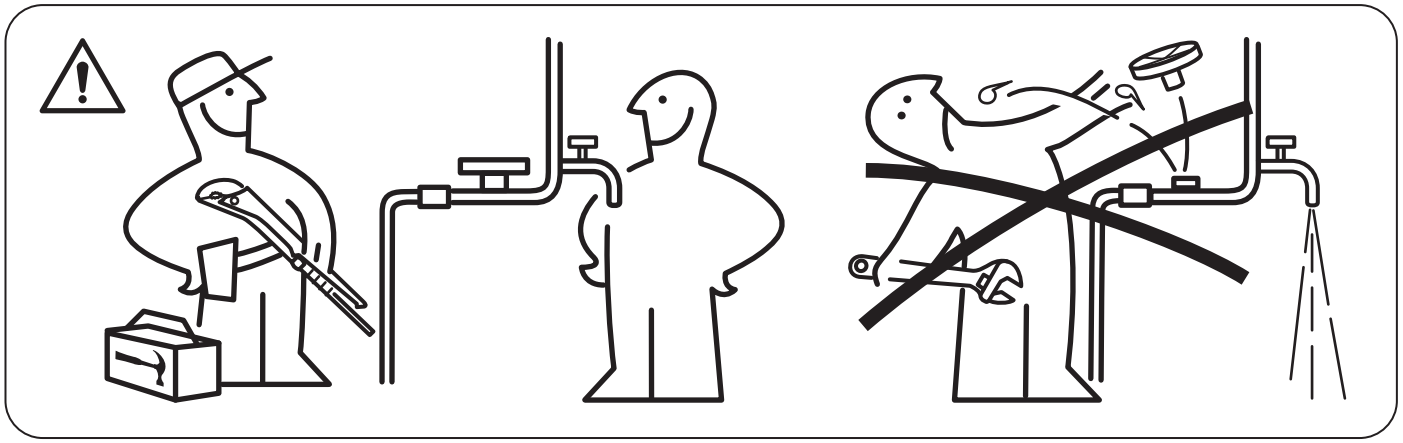

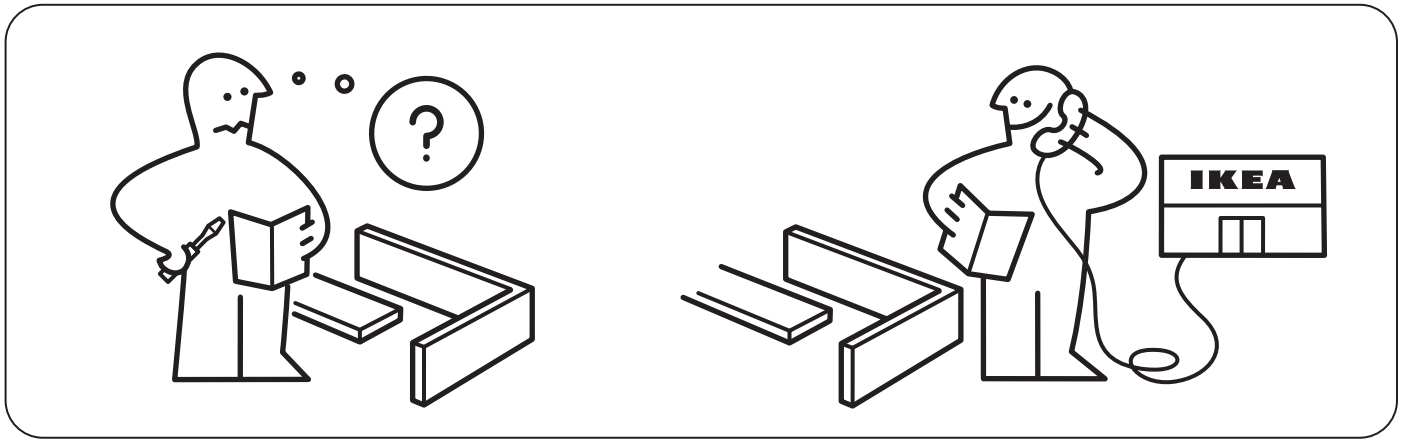
?
IKEA

1

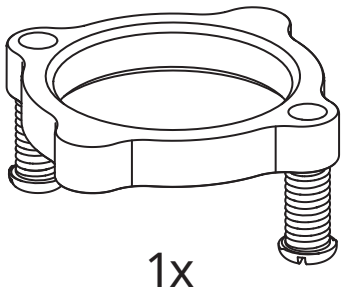

1x



1x

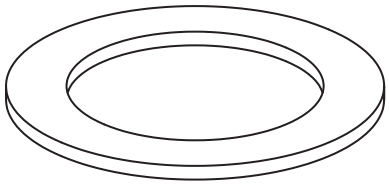

1x

10213271

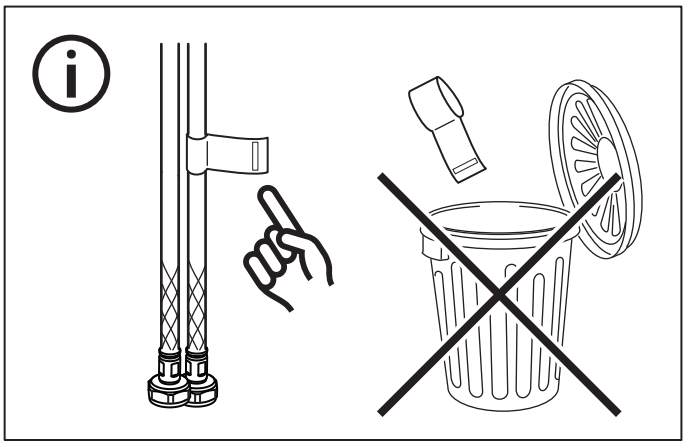

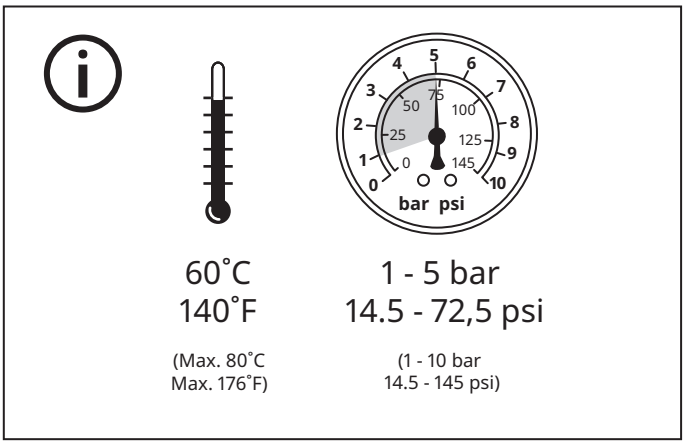
60˚C
140˚F
(Max. 80˚C
Max. 176˚F)
1 - 5 bar
14.5 - 72,5 psi
(1 - 10 bar
14.5 - 145 psi)
bar psi

1

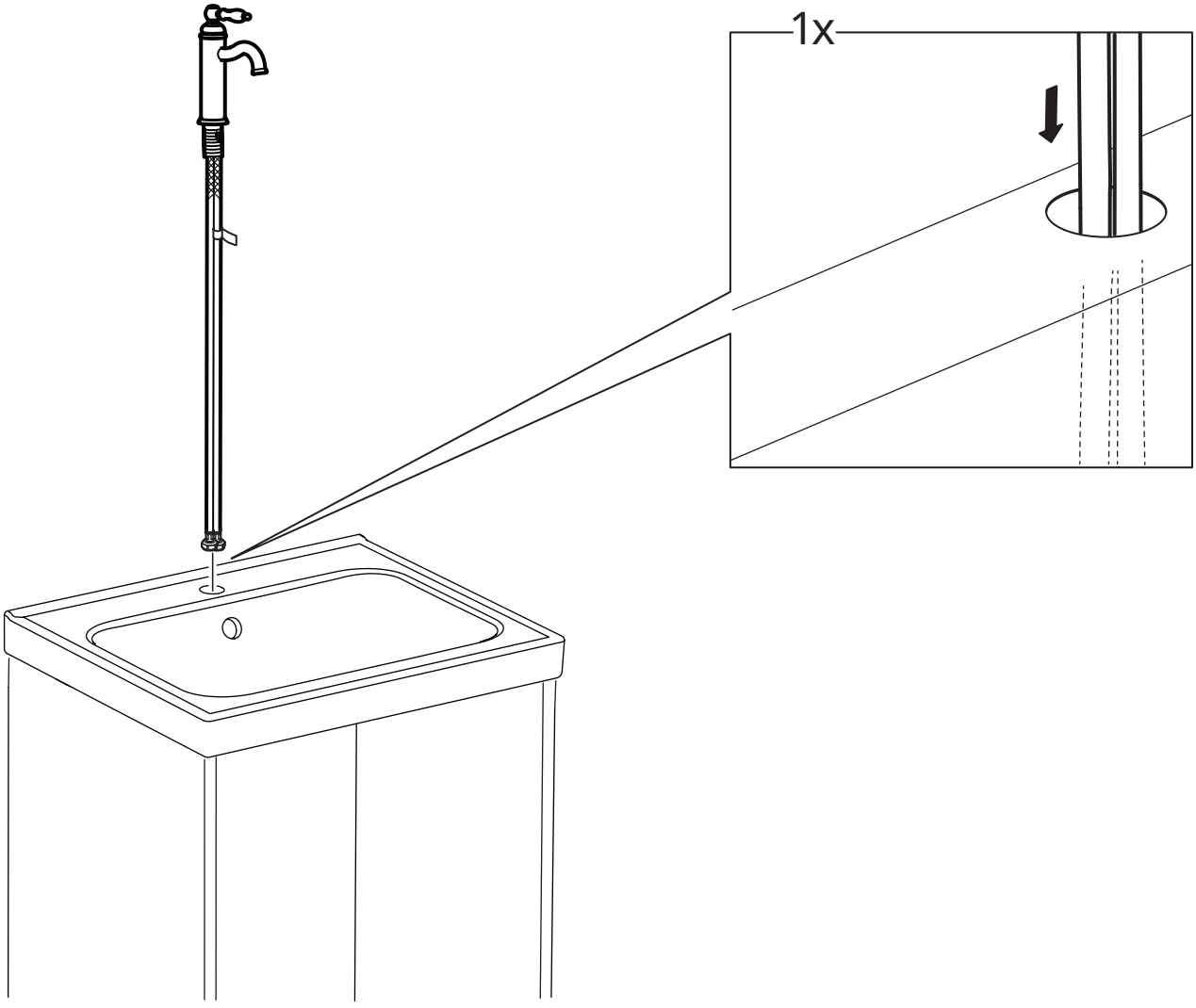
1x

2



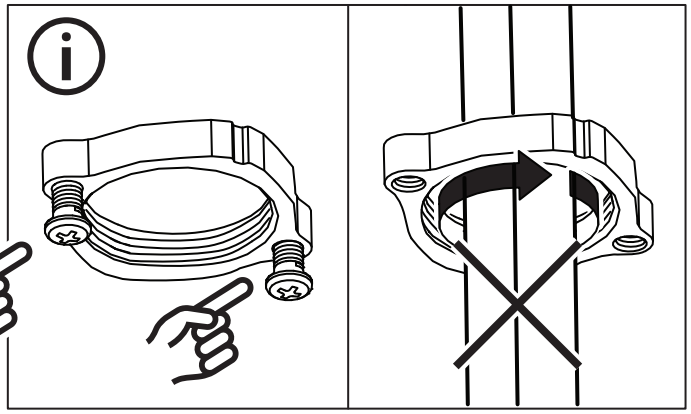

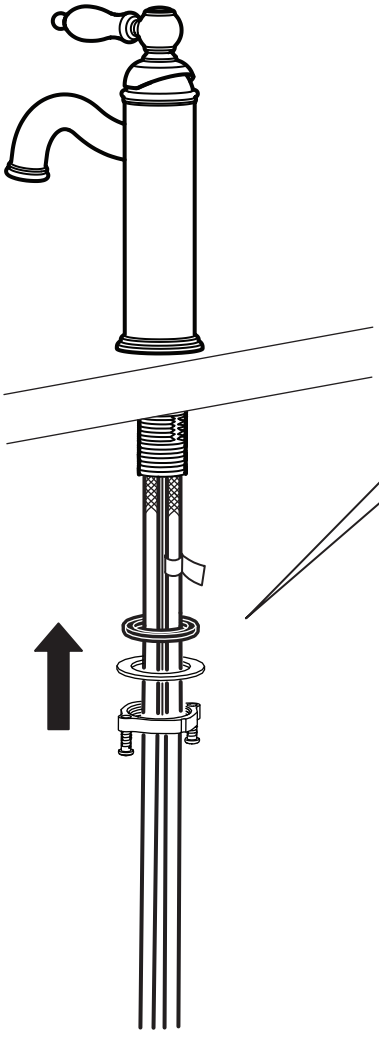

1x

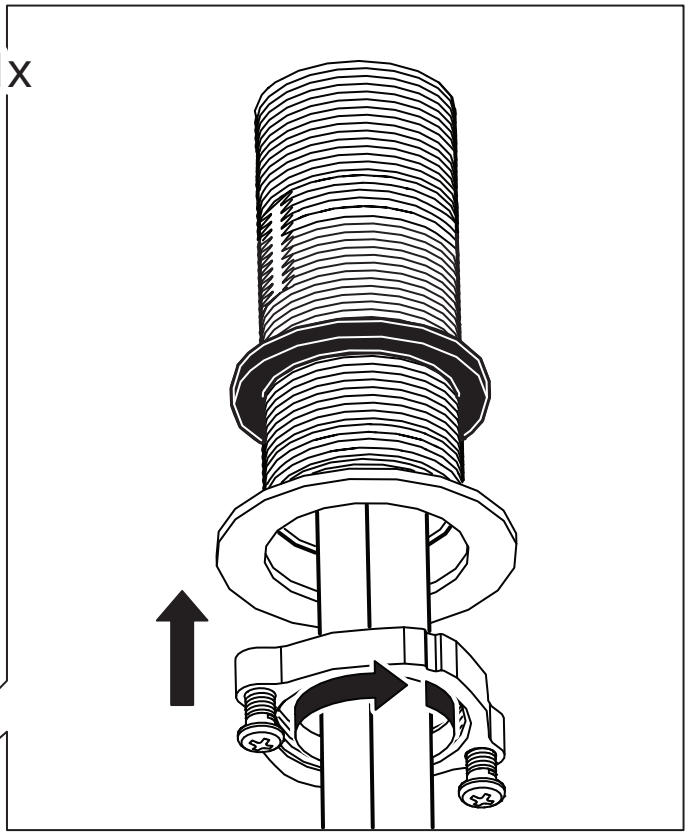

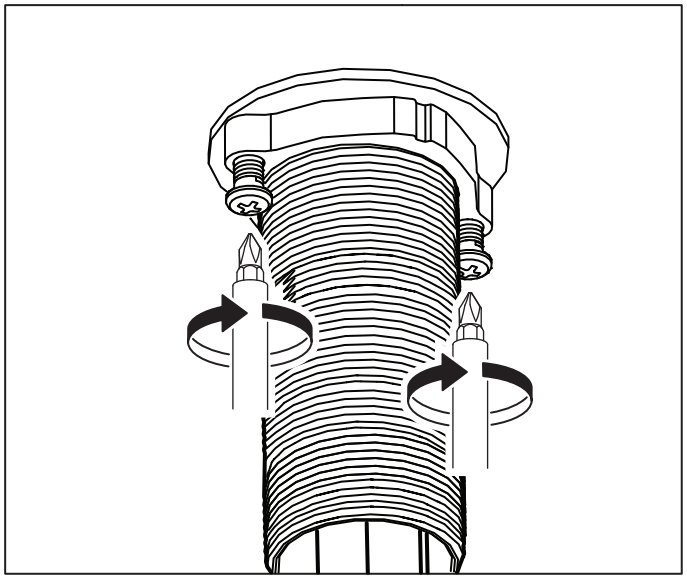

3

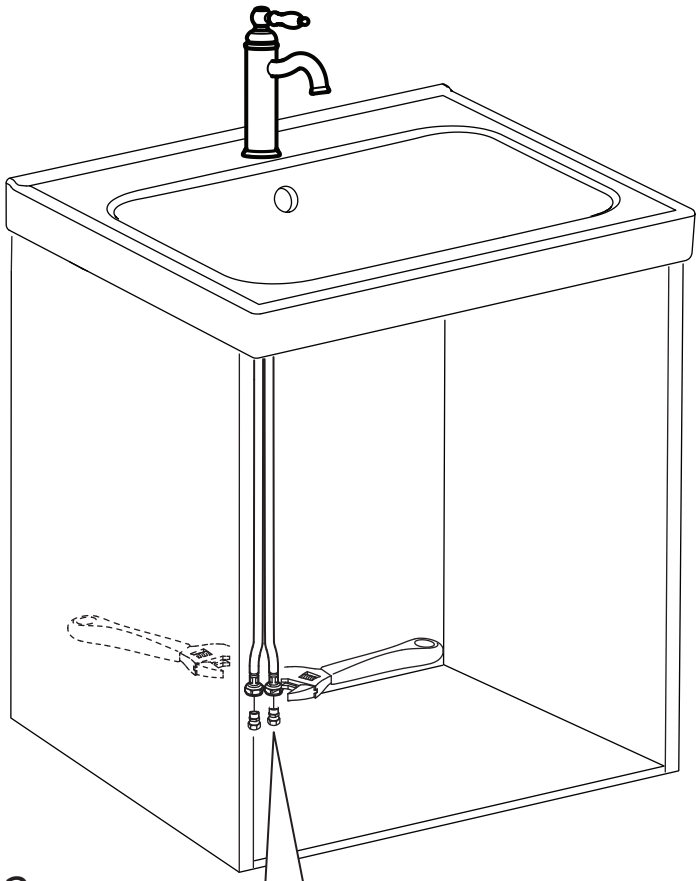

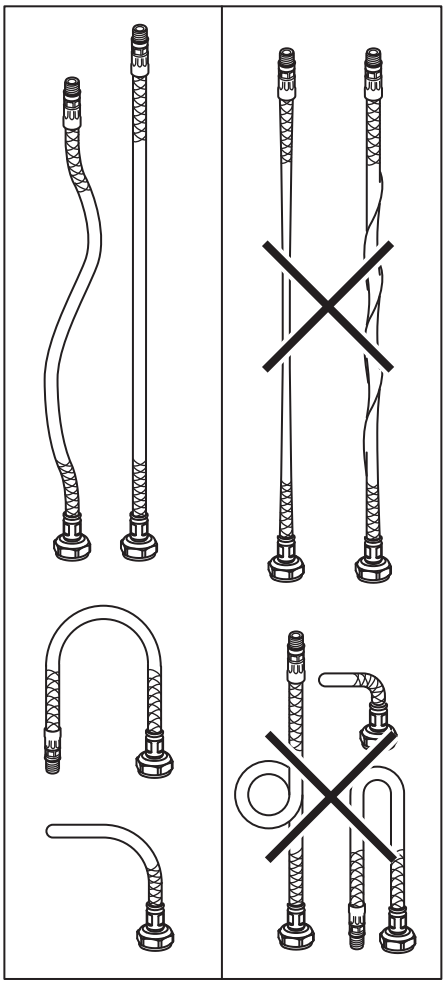

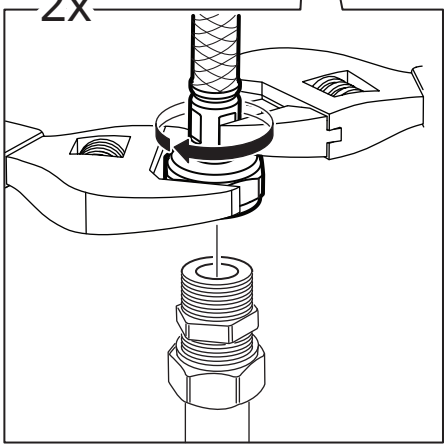

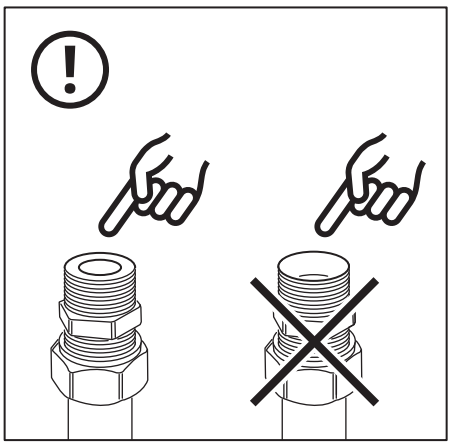

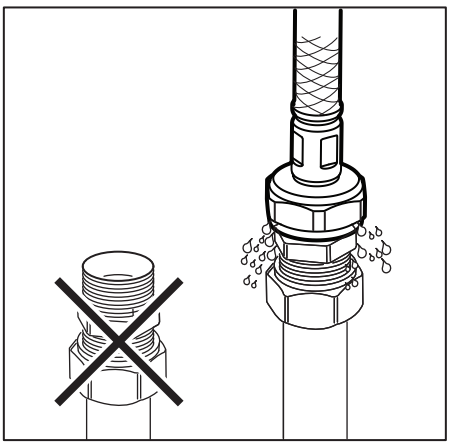

English
IMPORTANT! Do not tighten too hard: this can damage hoses/pipes and washers.

Deutsch
VORSICHT! Nie zu fest anziehen; dadurch könnten Schlauch und Dichtungen beschädigt werden.

Français
ATTENTION ! Ne pas serrer trop fort : cela pourrait abîmer les flexibles/tuyaux et les joints.

Nederlands
N.B. Trek nooit te hard aan; slangen en afdichtingen kunnen beschadigen.

Dansk
VIGTIGT! Må ikke spændes for hårdt, da det kan beskadige slanger/rør og spændeskiver.

Íslenska
MIKILVÆGT! Herðið ekki of fast: það getur skemmt slöngur/leiðslur og skinnur.

Norsk
VIKTIG! Må ikke skrus på for hardt, da dette kan skade slanger/rør og pakning.

Suomi
TÄRKEÄÄ! Älä kiristä liikaa, etteivät letkut/putket ja tiivisteet vaurioidu.

Svenska
OBS! Dra aldrig åt för hårt; slangar och packningar kan skadas.

Česky
DŮLEŽITÉ! Neutahujte příliš těsně: mohli byste způsobit poškození hadičky/trubičky a těsnění.

Español
¡ATENCIÓN! No aprietes demasiado, ya que se pueden dañar las tuberías/conductos y las juntas.

Italiano
IMPORTANTE! Non stringere troppo: potresti danneggiare i flessibili/tubi e le guarnizioni.

Magyar
FONTOS! Ne szorítsd meg túl erősen, mert a csövek/vezetékek megsérülhetnek.

Polski
WAŻNE! Nie dokręcaj zbyt mocno: może to spowodować uszkodzenie przewodów/rur oraz nakrętek.

Eesti
OLULINE! Ärge pingutage seadmeid liiga tugevasti: see võib kahjustada voolikuid/torusid ja tihendeid.

Latviešu
SVARĪGI! Nepievelciet skrūves pārāk cieši, jo tā var sabojāt šļūtenes, caurules un paplāksnes.

Lietuvių
SVARBU! Neveržkite per stipriai, taip galite sugadinti žarnas/vamzdžius ir poveržles.

Português
IMPORTANTE! Não aperte demasiado, pois poderá danificar os tubos/canos e anilhas.

Româna
IMPORTANT! Nu strânge prea tare: poţi strica furtunele/ţevile şi maşinile de spălat.

Slovensky
UPOZORNENIE! Nedoťahujte príliš, aby ste nepoškodili potrubie a prívody.

Български
ВАЖНО! Не затягайте твърде силно: това може да повреди маркучите/тръбите и шайбите.

Hrvatski
VAŽNO! Ne zatežite previše: možete oštetiti crijeva/cijevi i brtve.

Ελληνικά
ΣΗΜΑΝΤΙΚΟ! Μην σφίγγετε πολύ δυνατά: αυτό μπορεί να φθείρει τους σωλήνες και τις ροδέλλες.

Yкраїнська
ВАЖЛИВО! Не затягуйте занадто міцно: це може спричинити пошкодження шлангів/труб та шайб.

Srpski
VAŽNO! Ne zateži previše: ovo može oštetiti creva/cevi i dihtunge.

Slovenščina
POMEMBNO! Ne privij premočno: to lahko poškoduje cevi in podložke.

Türkçe
ÖNEMLİ! Çok fazla sıkmayınız: bu işlem hortum/boru ve contalara zarar verebilir.

中文
重要！不要拧得太紧，否则可能损坏软管/管道和垫圈。

繁中
重要!不可鎖得太緊，否則會損害軟管/管子及封圈

한국어
중요! 무리하게 조이지 마세요: 호스/파이프와 와셔가 고장날 수 있습니다.

日本語
重要！ レバーはきつく閉め過ぎないでください。ホースやパイプ、ワッシャーを傷める原因になります。

Bahasa Indonesia
PENTING! Jangan pasang terlalu ketat: dapat merusak selang/pipa dan cincin penutup.

Bahasa Malaysia
PENTING! Jangan pasang terlalu ketat: ini boleh merosakkan hos/paip dan sesendal.

عربي
هام! لا يجب ربطه بإحكام شديد: يمكن أن يؤدي ذلك إلى تلف الخراطيم/الأنابيب والمغاسل.

ไทย
ข้อมูลสำคัญ! ขณะประกอบอย่าขันแน่นเกินไป เพราะอาจทำให้ท่ออ่อน/ท่อ หรือแหวนยางชำรุดเสียหายได้

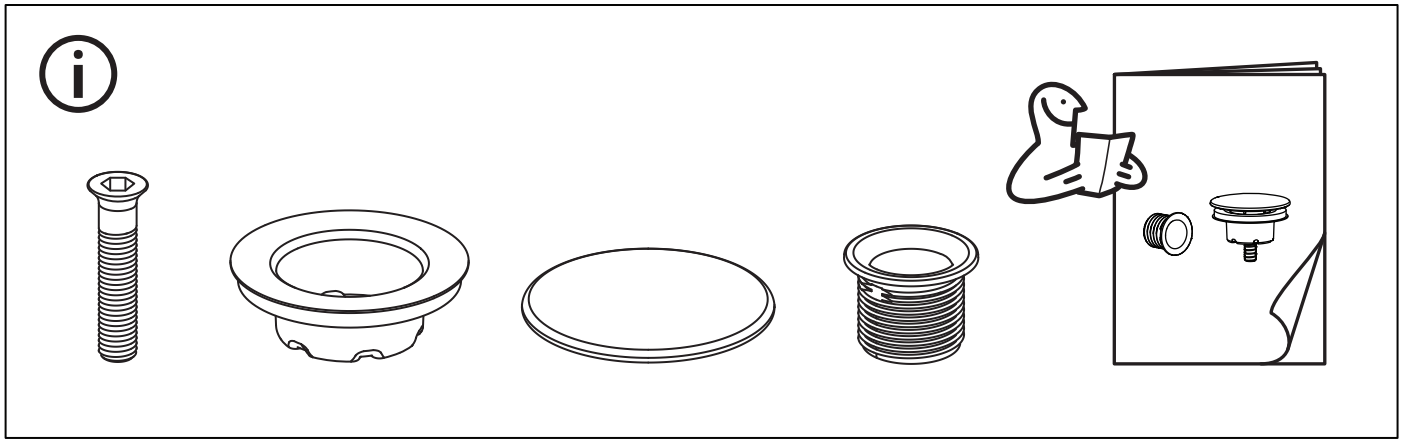

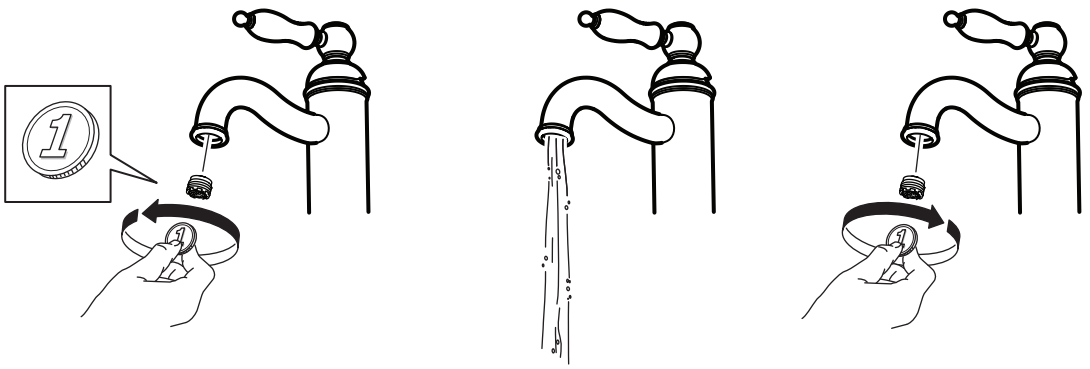

English
Before use: Unscrew the Aerator/Flow Guide with a coin and allow the water to run freely for a few minutes. Then screw the Aerator/Flow Guide back in place up to the stop DO NOT OVER TIGHTEN.

Deutsch
Vor der Benutzung: den Filter mithilfe einer Münze abschrauben und einige Minuten lang Wasser laufen lassen. Danach den Filter wieder aufschrauben.

WICHTIG! Nicht zu fest schrauben; der Filter könnte beschädigt werden.

Français
Avant utilisation : dévisser l'aérateur/guide d'écoulement à l'aide d'une pièce de monnaie et laisser couler l'eau pendant quelques minutes. Puis remettre l'aérateur/guide d'écoulement en place et le visser. Attention à ne pas trop serrer.

Nederlands
Voor gebruik: schroef het filter los met een muntstuk en laat het water er een paar minuten doorheen stromen. Schroef het filter er vervolgens weer op.

Let op! Draai niet te stevig aan; het filter kan beschadigen.

Dansk
Før brug: Skru luftblanderen/filteret af med en mønt, og lad vandet løbe et par minutter. Skru luftblanderen/filteret på igen indtil stop-angivelsen. MÅ IKKE SPÆNDES FOR HÅRDT.

Íslenska
Fyrir notkun: Losaðu skífuna sem sparar vatn/síuna t.d. með smápening og láttu vatn renna í nokkrar mínútur. Festu þá skífuna/síuna aftur þar sem hún á að vera. Vertu viss um að hún sé vel hert, EKKI HERÐA OF MIKIÐ.

Norsk
Før bruk: Skru av luftblanderen/vanntrykkregulatoren med en mynt og la vannet renne fritt i noen minutter. Deretter kan du skru luftblanderen/vanntrykkregulatoren på igjen til den stopper. MÅ IKKE DRAS TIL FOR HARDT.

Suomi
Ennen käyttöä: kierrä suodatin auki kolikon avulla ja anna veden valua muutaman minuutin ajan. Kierrä suodatin uudelleen paikoilleen. HUOM! ÄLÄ YLIKIRISTÄ suodatinta; se voi vaurioitua.

Svenska
Innan användning: skruva loss filtret med ett mynt och låt vatten rinna igenom några minuter. Skruva sedan på filtret igen.

OBS! Dra inte åt för hårt; filtret kan skadas.

Česky
Před použitím: Odšroubujte perlátor mincí a nechte vodu volně protékat po dobu několika minut. Poté našroubujte perlátor zpět na své místo a příliš jej NEUTAHUJTE.

Español
Antes de utilizarlo: desenrosca el aireador/guía de desagüe con ayuda de una moneda y deja correr el agua libremente durante unos minutos. A continuación enróscalo de nuevo. Comprueba que está bien apretado, pero NO DEMASIADO.

Italiano
Prima dell'uso: svita l'aeratore/rompigetto con una moneta e lascia scorrere l'acqua liberamente per qualche minuto, dopodiché riavvitalo. NON STRINGERE TROPPO.

Magyar
Használat előtt csavard le a levegőztetőt és 5 percig folyasd a vizet. Ezután szereld vissza. NE HÚZD MEG TÚL ERŐSEN!

Polski
Przed użyciem: używając monety odkręć aerator i pozwól na swobodne spływanie wody przez kilka minut. Następnie przykręć aerator z powrotem do miejsce NIE PRZYKRĘCAJ ZA MOCNO.

Eesti
Enne kasutamist: Keera mündi abil lahti aeraator/voolujuht ja lase veel vabalt joosta paari minuti jooksul. Seejärel kruvi aeraator/voolujuht tagasi oma kohale kuni lõpuni ÄRA PINGUTA LIIGSELT

Latviešu
Pirms lietošanas: noskrūvēt aeratoru/plūsmas vadierīci ar monētu un ļaut ūdenim brīvi tecēt dažas minūtes. Pēc tam uzskrūvēt aeratoru/plūsmas vadierīci līdz galam. NESKRŪVĒT PĀRĀK STINGRI.

Lietuvių
Prieš naudojimą: atsukite aeratorių ir leiskite vandeniui tekėti kelias minutes. Tada vėl prisukite aeratorių. NEPRIVERŽKITE PER STIPRIAI.

Português
Antes de utilizar: Desaperte o ventilador/guia de fluxo com uma moeda e deixe a água correr durante alguns minutos. De seguida, volte a apertar o ventilador/guia de fluxo até à marca NÃO APERTE DEMASIADO.

Româna
Înainte de utilizare: Deşurubează aeratorul/controlul debitului cu o monedă şi lasă apa să curgă liber câteva minute. Apoi înşurubează aeratorul/controlul debitului la loc până la maxim. NU STRÂNGE PREA TARE.

Slovensky
Pred použitím: Odskrutkujte prevzdušňovač mincou a nechajte pár minút vodu voľne pretekať. Potom naskrutkujte prevzdušňovať naspäť na miesto. NEUŤAHUJTE PRÍLIŠ.

Български
Преди употреба: развийте аератора с монета и оставете водата да тече свободно няколко минути. После завийте аератора обратно на място до ограничителя. НЕ ГО ПРЕНАТЯГАЙТЕ.

Hrvatski
Prije upotrebe: odviti ventil/mlaznicu kovanicom i pustiti da voda slobodno teče nekoliko minuta. Potom vratiti ventil/mlaznicu na mjesto i zaviti je do znaka na kojem piše NE PREJAKO ZATEGNUTI.

Ελληνικά
Πριν από τη χρήση: ξεβιδώστε τον αεριστήρα/οδηγό ροής με ένα νόμισμα και αφήστε το νερό να τρέξει για μερικά λεπτά. Έπειτα βιδώστε ξανά τον αεριστήρα/οδηγό ροής στη θέση του, αλλά ΜΗ ΣΦΙΞΕΤΕ υπερβολικά.

Українська
Перед використанням: Відкрутіть Аератор/спрямовувач потоку Flow Guide за допомогою монетки та залиште воду стікати протягом декількох хвилин. Потім закрутіть Аератор/спрямовувач потоку Flow Guide назад до відмітки НЕ ПЕРЕЗАТЯГУЙТЕ.

Srpski
Pre upotrebe: odvij aerator/mlaznicu novčićem i pusti da voda slobodno teče nekoliko minuta. Potom vrati aerator/mlaznicu na mesto i zavij do kraja. Ne zateži prekomerno.

Slovenščina
Pred prvo uporabo: odvij aerator/usmerjevalnik pretoka in pusti vodo prosto teči nekaj minut. Nato ponovno namesti aerator/usmerjevalnik pretoka in ga privij do oznake. NE PRIVIJ GA PREMOČNO.

Türkçe
Kullanmadan önce: Havalandırma / Akım Yönlendiricisini bir bozuk parayla çıkarın ve suyun birkaç dakika serbestçe akmasını sağlayın. Ardından Havalandırma / Akım Yönlendiricisini tekrar yerine sonuna getirene kadar sıkın. DAHA FAZLA SIKMAYIN.

中文
使用前须知：用一枚硬币将压力补偿阀/流量阀拧下，让水流自由流几分钟。然后将压力补偿阀/流量阀拧回到止动器上。请勿过度拧紧。

繁中
使用前：拆下加氣裝置/導流板，讓水流動數分鐘後再裝回。請勿鎖得太緊。

한국어
사용 전 주의 사항: 동전을 사용해서 에어레이터/유량 가이드를 풀고 몇 분 동안 물을 틀어놓습니다. 그런 다음 멈춤 표시 지점까지 에어레이터/유량 가이드를 다시 돌려 제자리에 끼웁니다. 이때 지나치게 조여서는 안 됩니다.

日本語
始めてご使用になる前に、硬貨を使ってエアレーター／フローガイドを回して外し、2〜3分間水を流してください。その後、エアレーター／フローガイドを元通りしっかりと取り付けてください。その際、締めすぎないようご注意ください。

Bahasa Indonesia
Sebelum penggunaan: Lepaskan sekrup Aerator/Pemandu Arus dengan koin dan biarkan air mengalir bebas selama beberapa menit. Kemudian sekrup kembali Aerator/Pemandu Arus. JANGAN TERLALU KENCANG.

Bahasa Malaysia
Sebelum digunakan: Tanggalkan skru Pengudara/Panduan Aliran dengan sekeping syiling dan biarkan air bebas mengalir selama beberapa minit. Kemudian skru Pengudara/Panduan Aliran semula pada tempatnya sepenuhnya. JANGAN TERLEBIH KETAT.

عربي
قبل الاستخدام: يجب حل فلتر الخلاط بواسطة قطعة نقود معدنية ودع الماء يتدفق بحرية لبضع دقائق. بعد ذلك أربط الفلتر في مكانه حتى نقطة التوقف. لا تربط بإفراط شديد.

ไทย
ก่อนใช้งานครั้งแรก ขันอุปกรณ์เติมอากาศ/ควบคุมการไหลของน้ำออกด้วยเหรียญ แล้วเปิดให้น้ำไหลผ่านประมาณ 2-3 นาที จากนั้นขันอุปกรณ์กลับเข้าที่จนสุด ระวังอย่าขันจนแน่นเกินไป

English
Check at regular intervals to make sure that the installation is not leaking.

Deutsch
Regelmäßig kontrollieren, dass die Installation dicht ist.

Français
Vérifier à intervalles réguliers que l'installation ne fuit pas.

Nederlands
Controleer regelmatig of de installatie is afgedicht.

Dansk
Kontroller jævnligt for at sikre, at installationen ikke er utæt.

Íslenska
Kannið reglulega til að vera viss um að uppsetningin leki ekki.

Norsk
Sjekk regelmessig for å forsikre deg om at det ikke lekker.

Suomi
Tarkista säännöllisin väliajoin, että liitokset eivät vuoda.

Svenska
Kontrollera regelbundet att installationen är tät.

Česky
Pravidelně kontrolujte, abyste se ujistili, že instalace neprosakuje.

Español
Comprobar a intervalos regulares que la instalación no gotee.

Italiano
Controlla l'installazione a intervalli regolari per assicurarti che non perda.

Magyar
Rendszeresen ellenőrizd, hogy nem szivárog-e a berendezés.

Polski
Regularnie sprawdzaj, czy instalacja jest szczelna i nie występują wycieki.

Eesti
Kontrollige regulaarselt, et seade ei lekiks.

Latviešu
Regulāri pārliecinieties, vai nav radusies sūce.

Lietuvių
Pastoviai tikrinkite, ar nėra pratekėjimų.

Português
Verifique regulamente se a instalação não apresenta fugas de água.

Româna
Verifică la intervale de timp regulate pentru a fi sigur că instalaţia nu are scurgeri.

Slovensky
Pravidelne kontrolujte, či niekde nepresakuje voda.

Български
Проверявайте редовно, за да се уверите, че няма течове.

Hrvatski
Redovito provjeravajte propušta li instalacija vodu.

Ελληνικά
Ελέγχετε κατά τακτά χρονικά διαστήματα, για να βεβαιώνεστε ότι στην εγκατάσταση δεν υπάρχει διαρροή.

Yкраїнська
Регулярно перевіряйте, чи не протікає конструкція.

Srpski
Redovno proveravaj da instalacija ne curi.

Slovenščina
Redno preverjaj, da napeljava ne pušča.

Türkçe
Tesisatın su sızdırmadığından emin olmak için belirli aralıklarla kontrol ediniz.

中文
定期检查，确保装置没有漏水。

繁中
定期檢查，確保裝置不滴漏

한국어
정기적으로 누수를 검사해 주세요.

日本語
定期的に水漏れがないか点検してください。

Bahasa Indonesia
Periksalah secara berkala untuk memastikan pemasangan tidak mengalami kebocoran.

Bahasa Malaysia
Periksa secara kerap dan teratur untuk memastikan pemasangan tidak mengalami kebocoran.

عربي
افحص على فترات منتظمة للتأكد من عدم حدوث تسريب بعد التركيب.

ไทย
ตรวจสอบก๊อกน้ำเป็นประจำเพื่อป้องกันการรั่วซึม

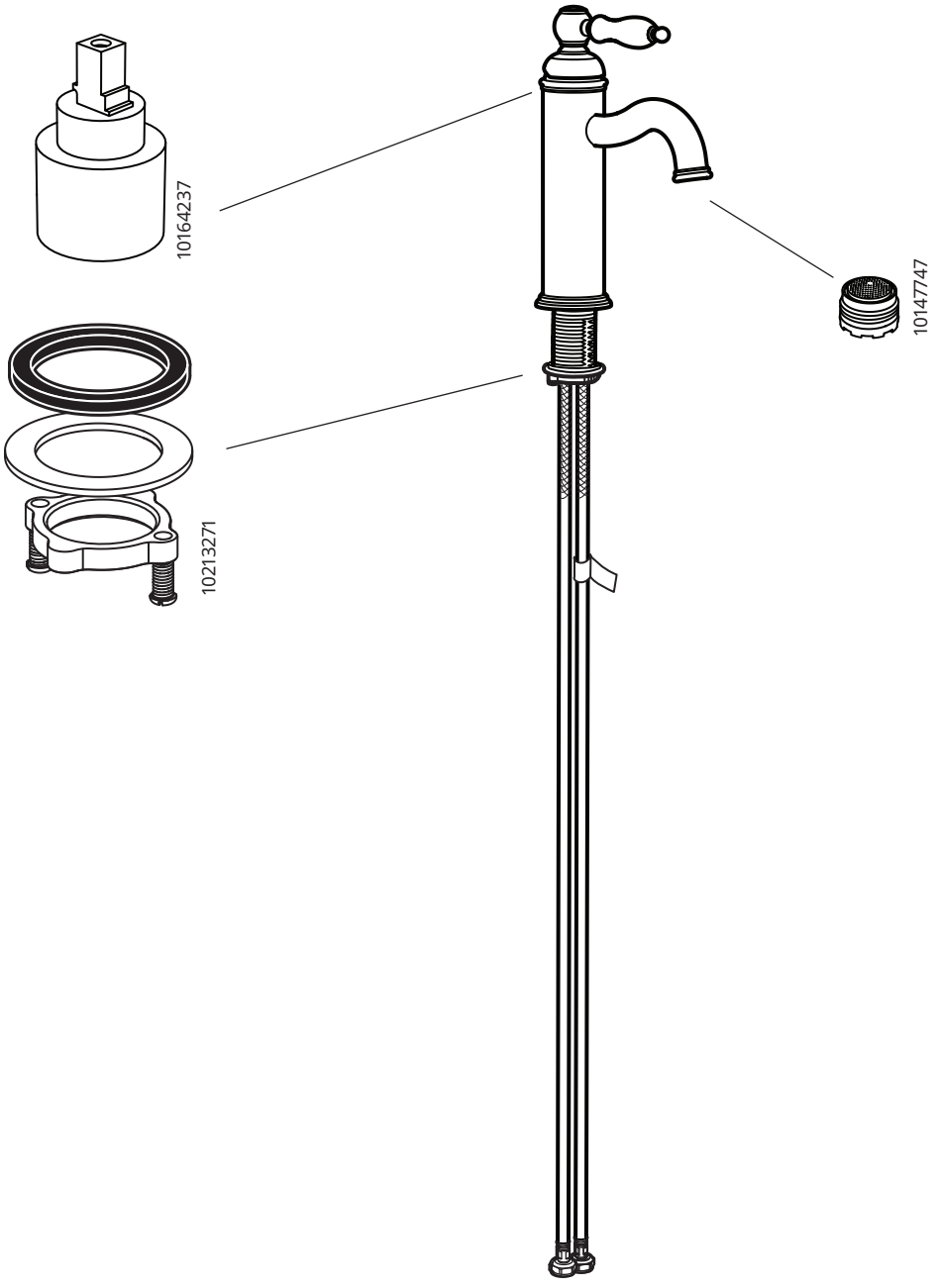

© Inter IKEA Systems B.V. 2026