MITTZON

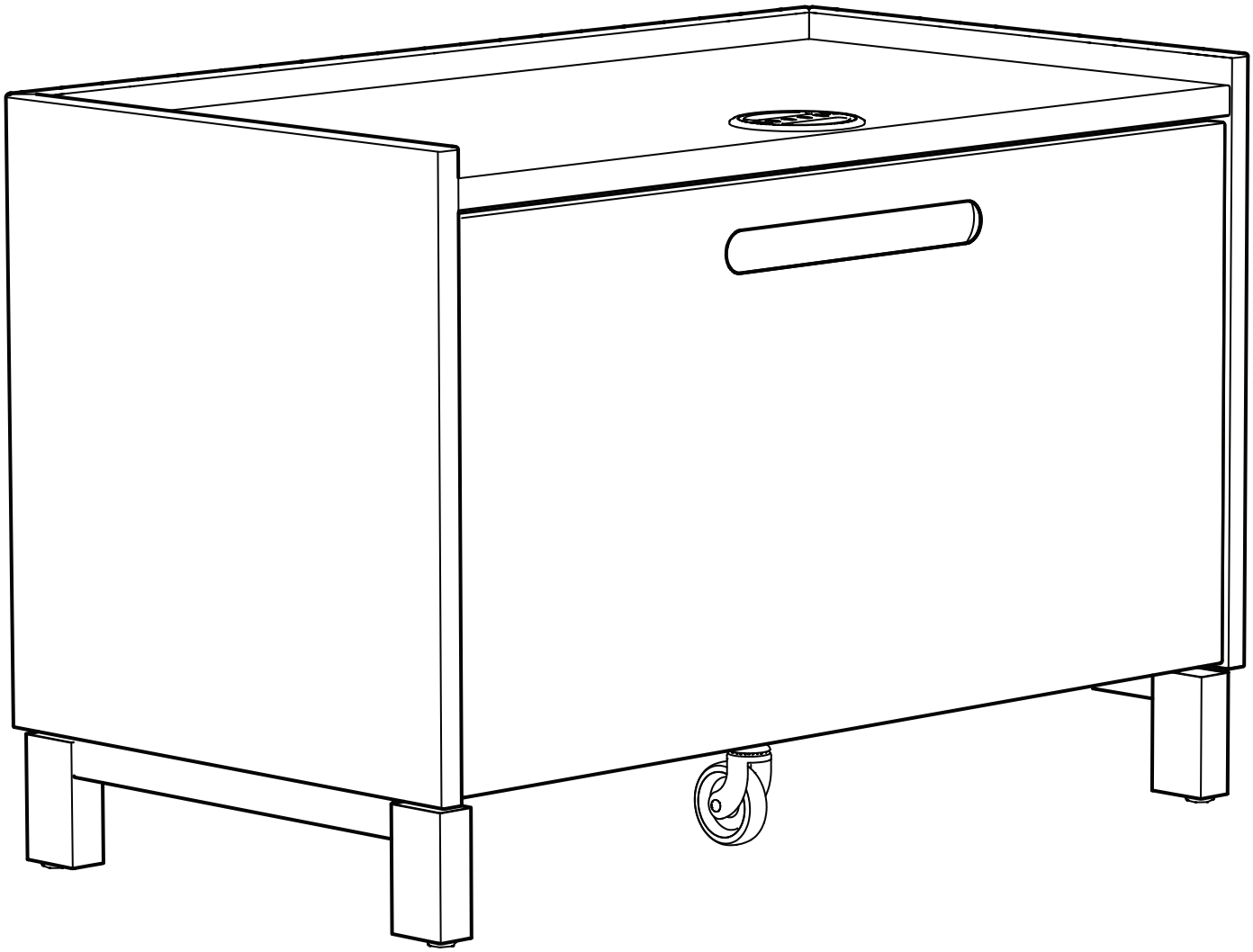

Design and Quality
IKEA of Sweden

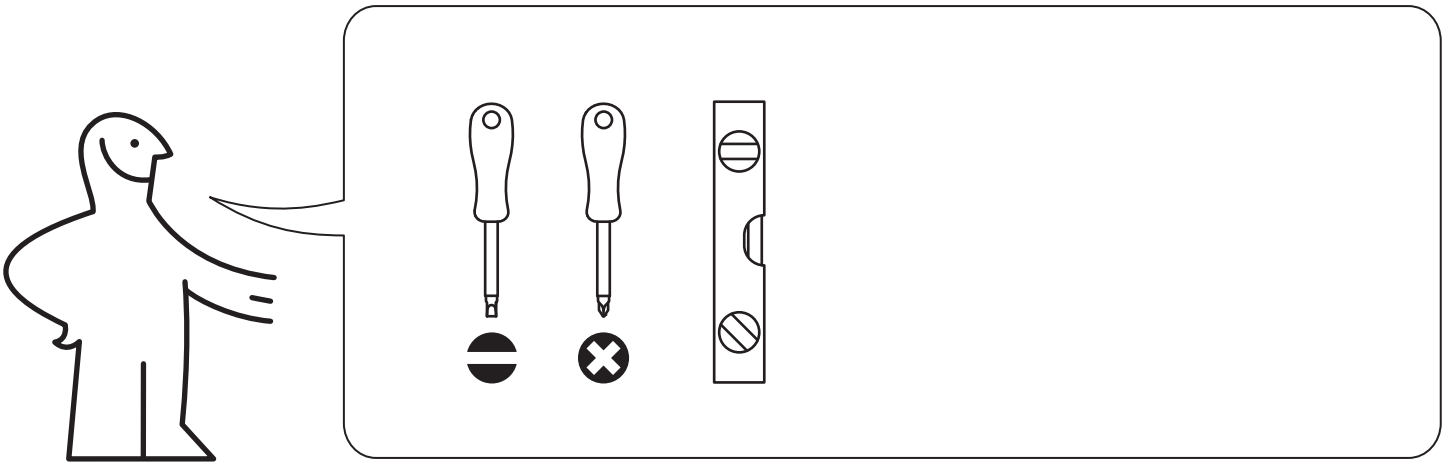

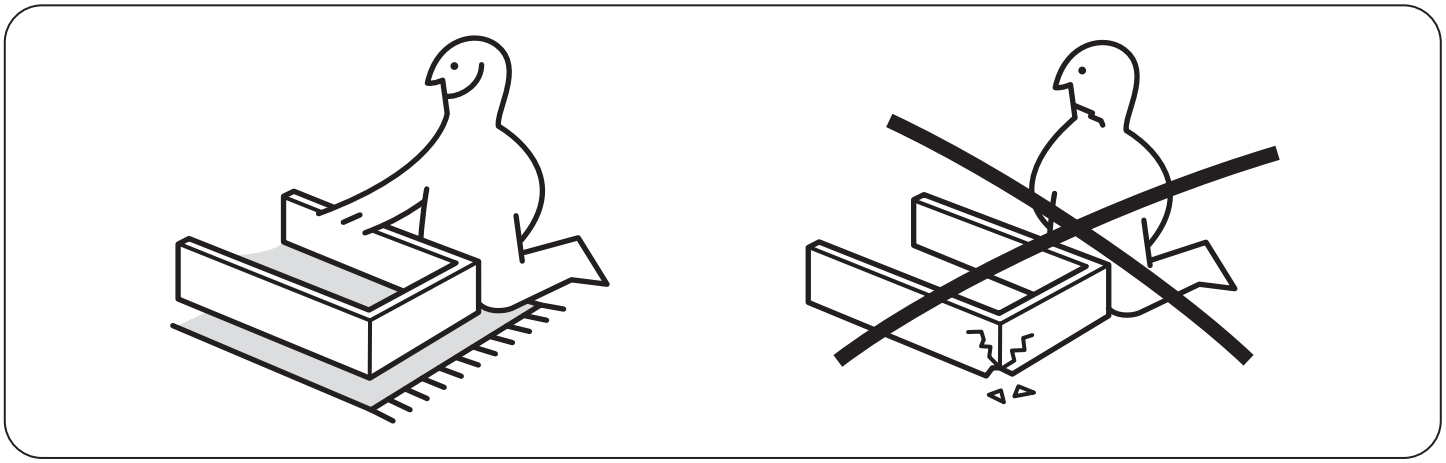

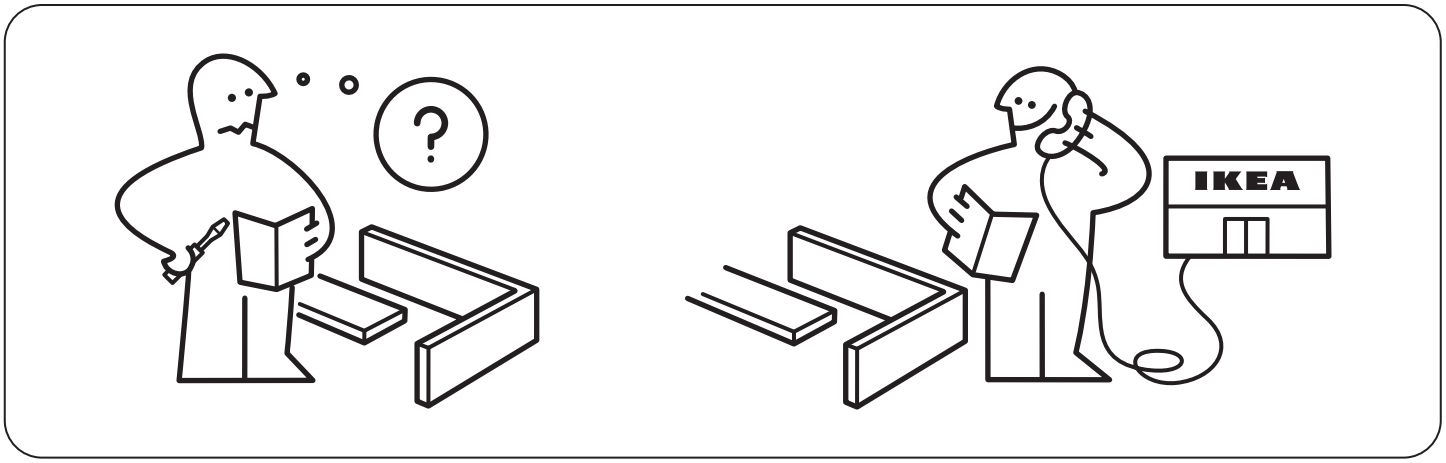
?
IKEA

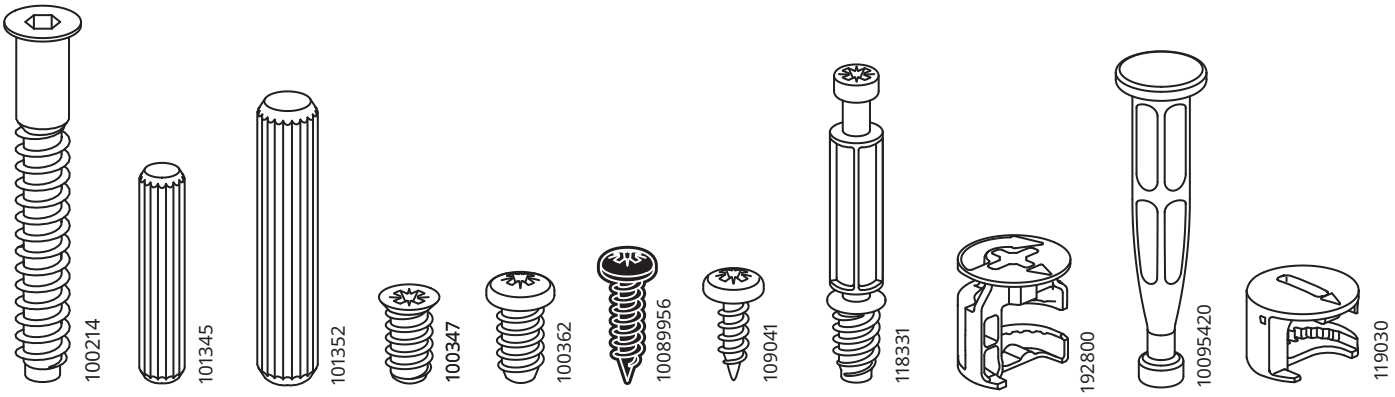

4x 4x 6x 10x 2x 2x 18x 4x 4x 4x 4x

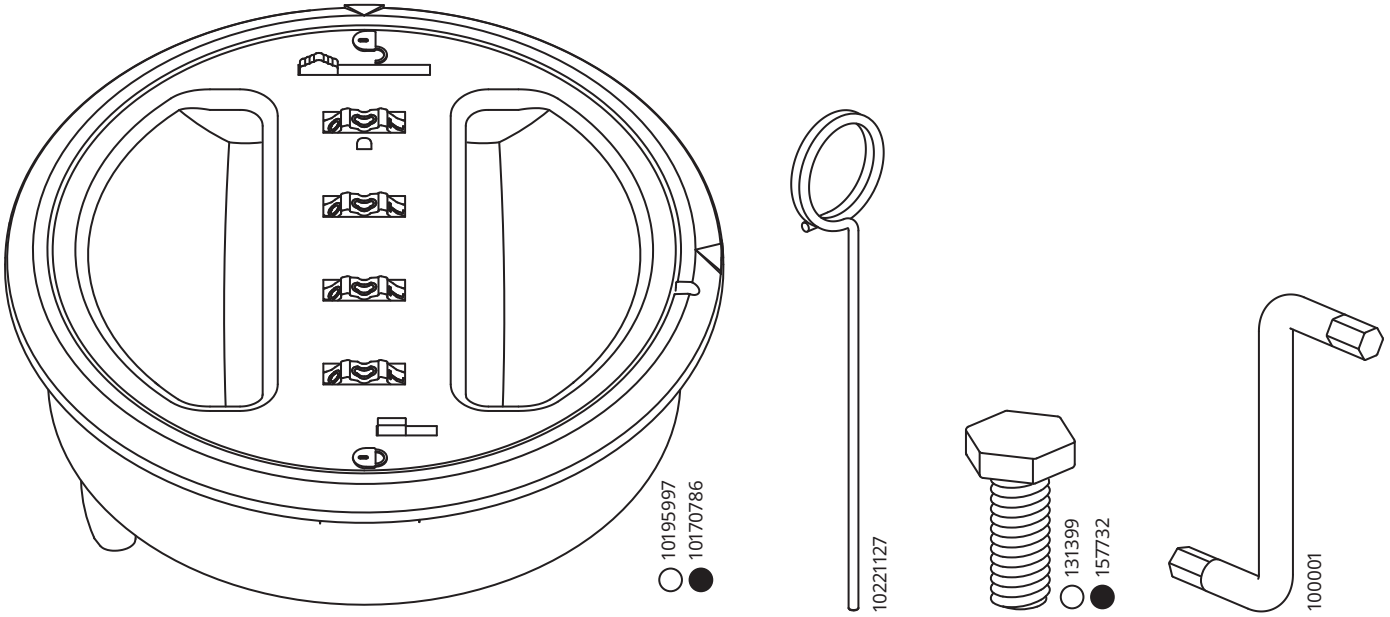

1x 1x 4x 1x

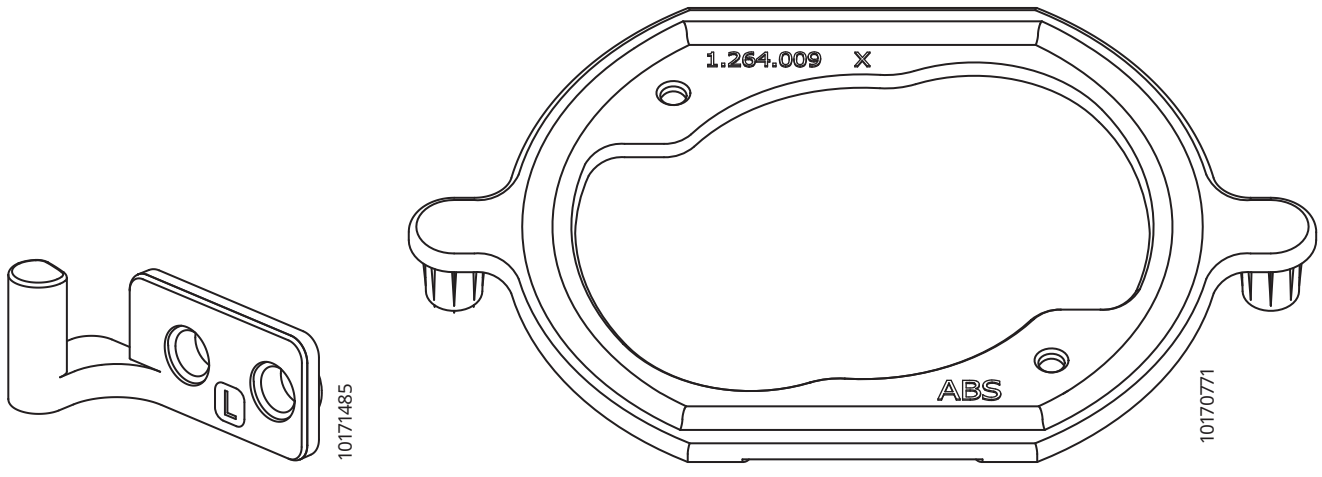

1x 1x

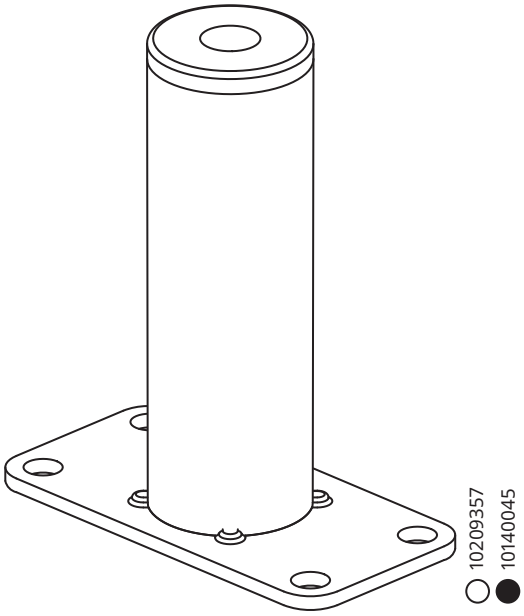
10209357
10140045

1x

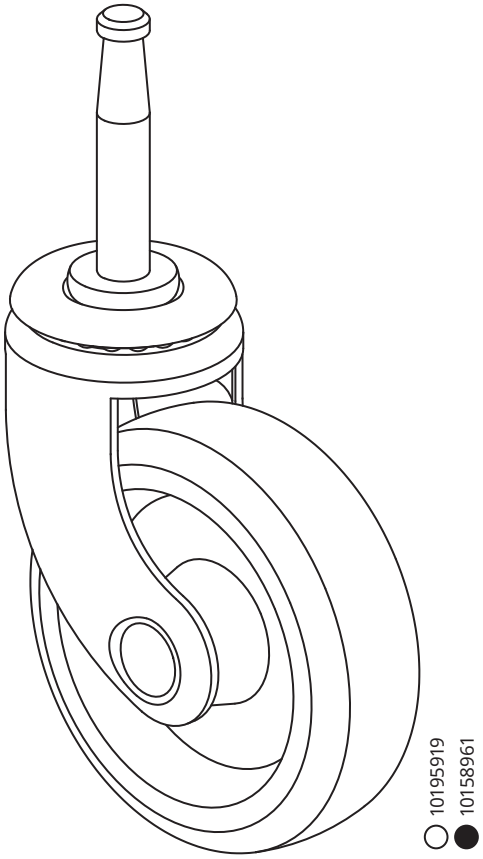
10195919
10158961

1x

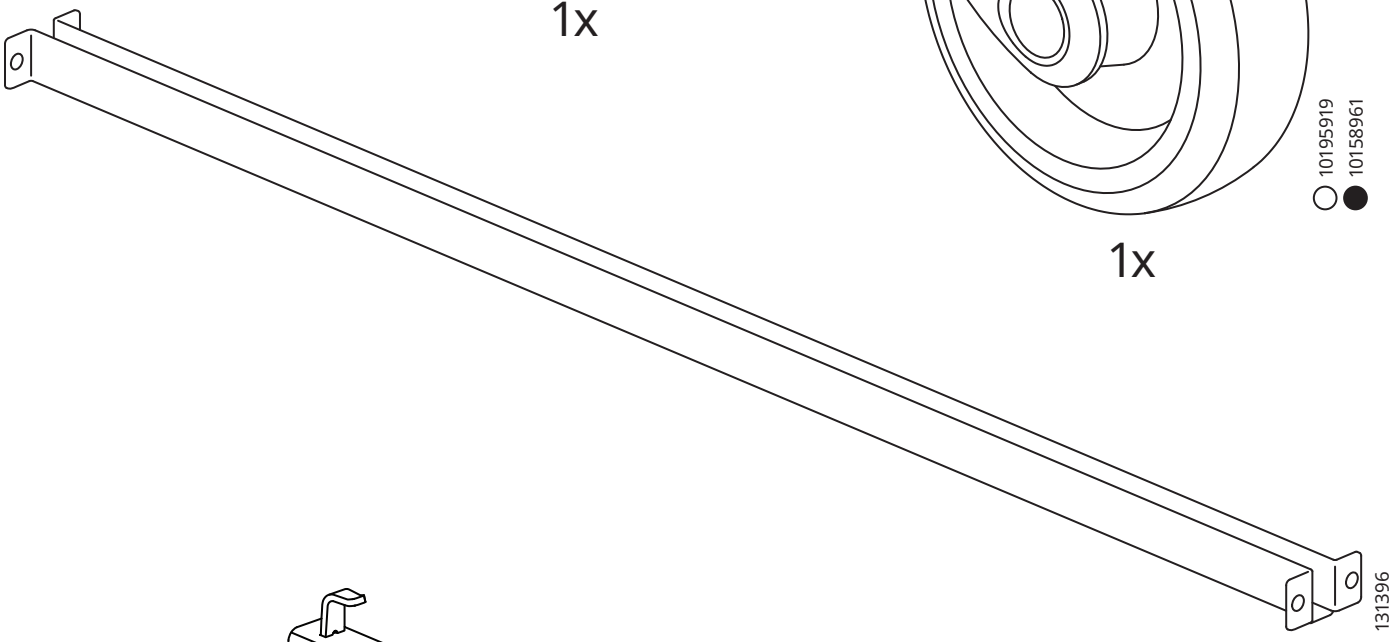
131396

1x

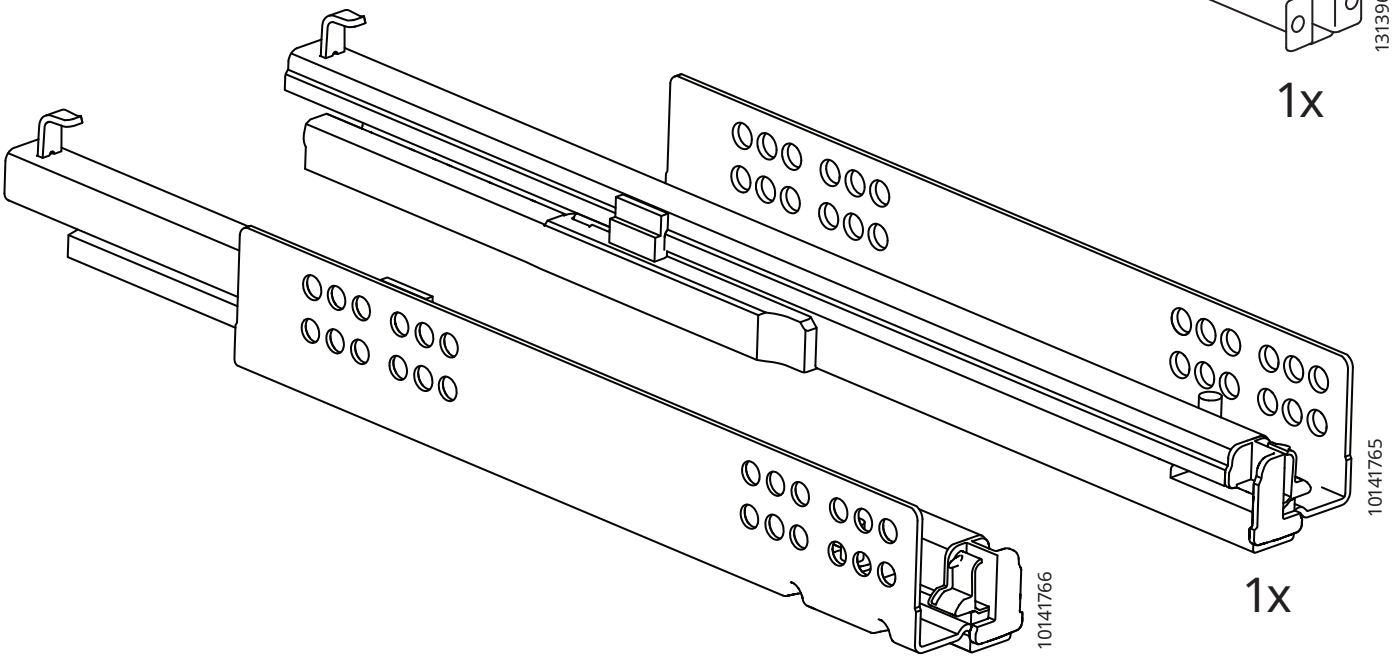
10141765

1x

10141766

1x

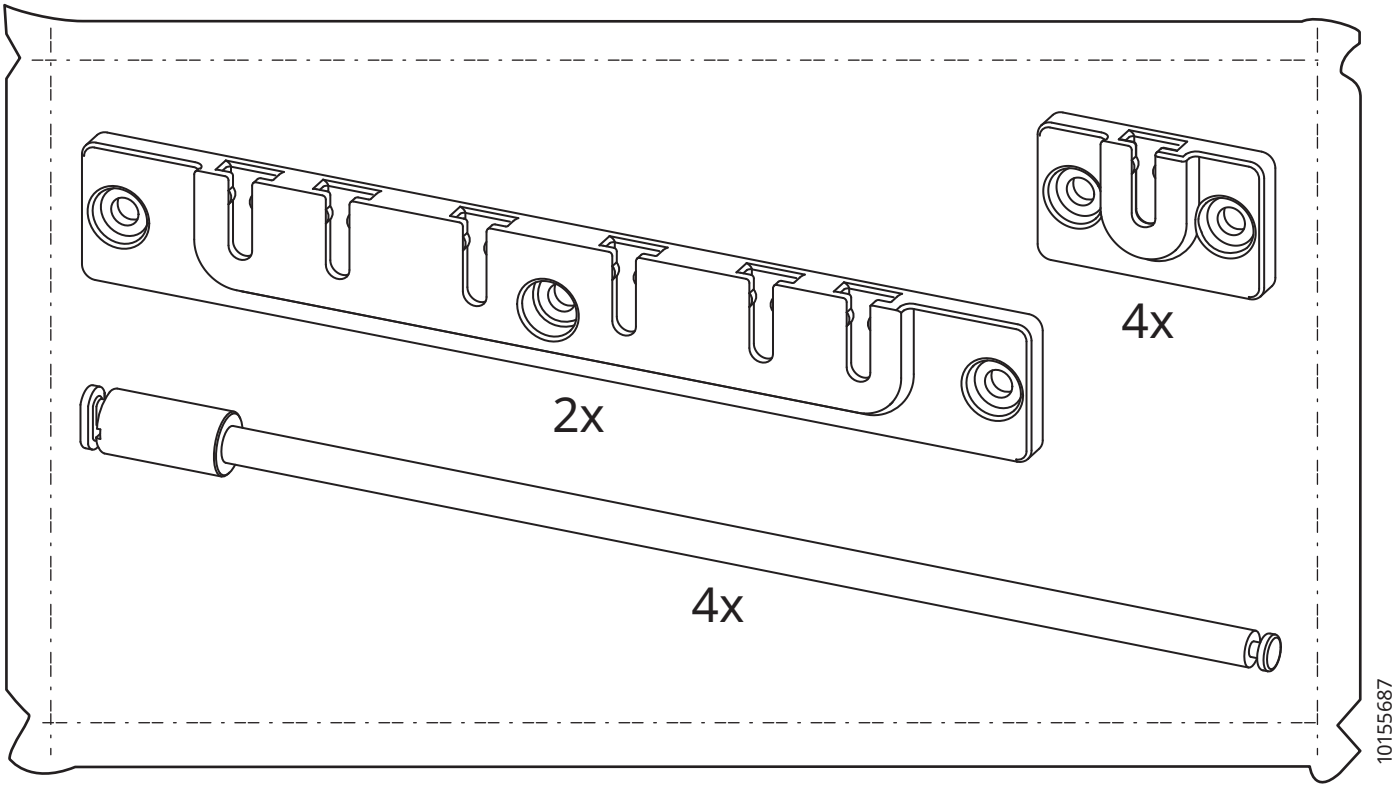

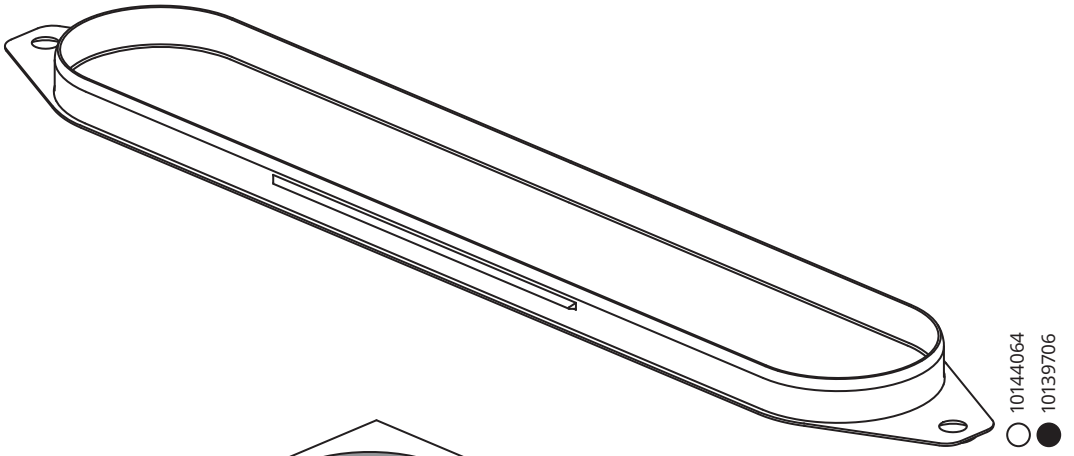

1x

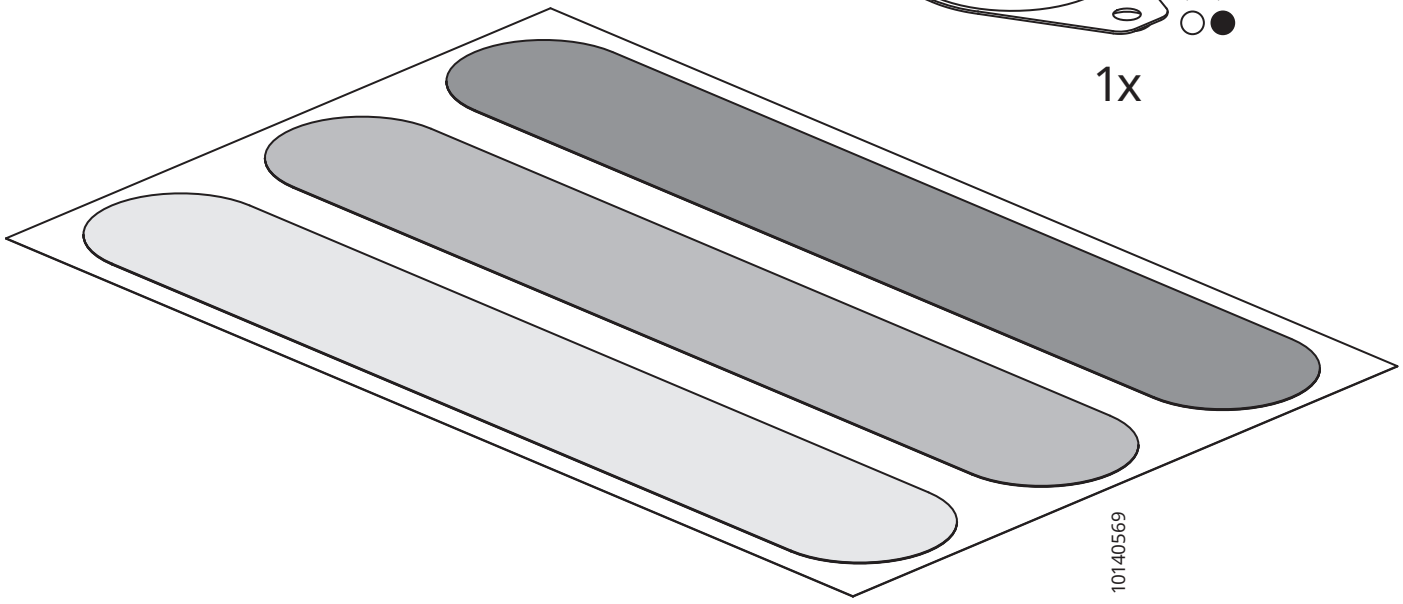

1x

1

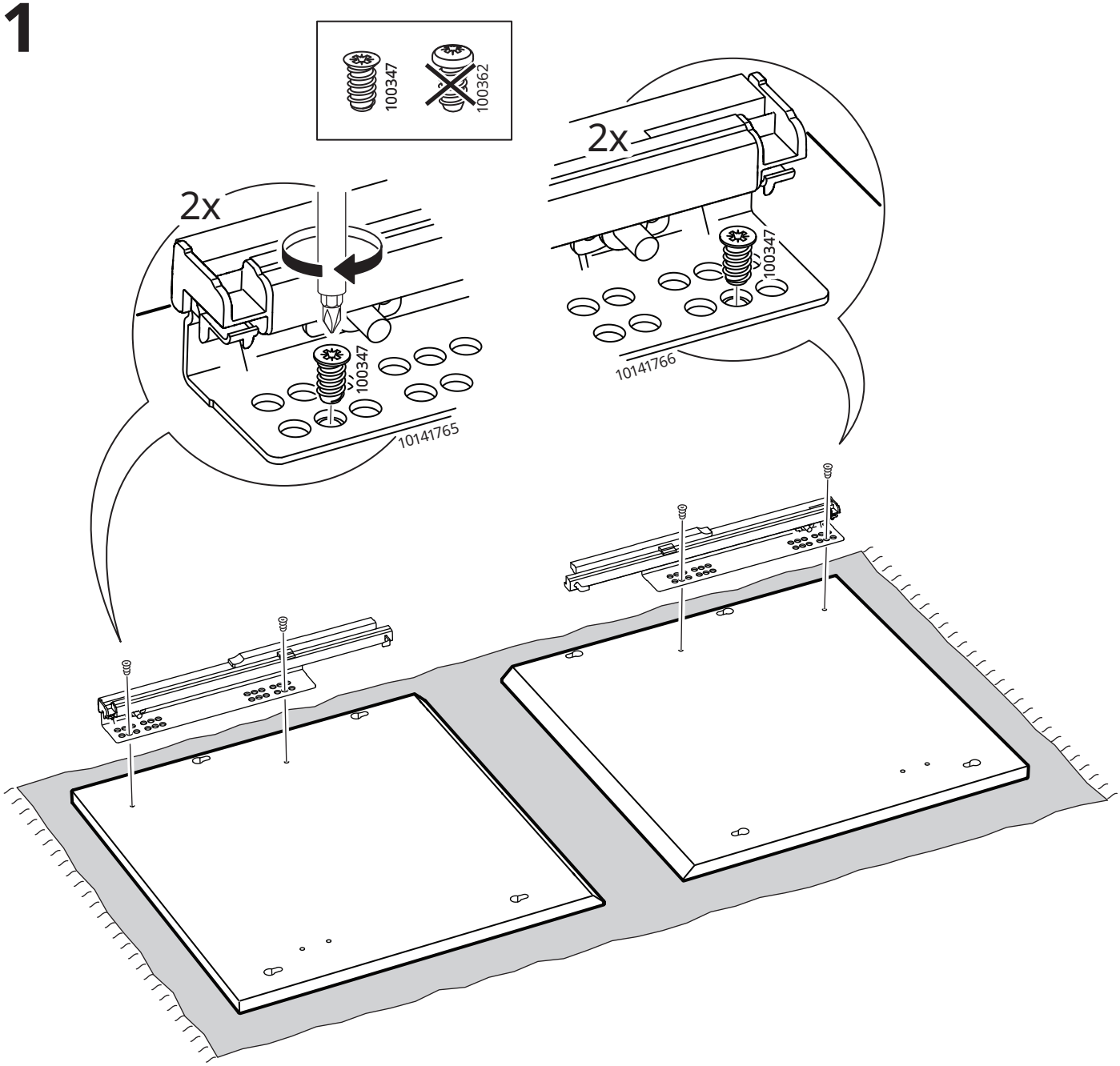

2

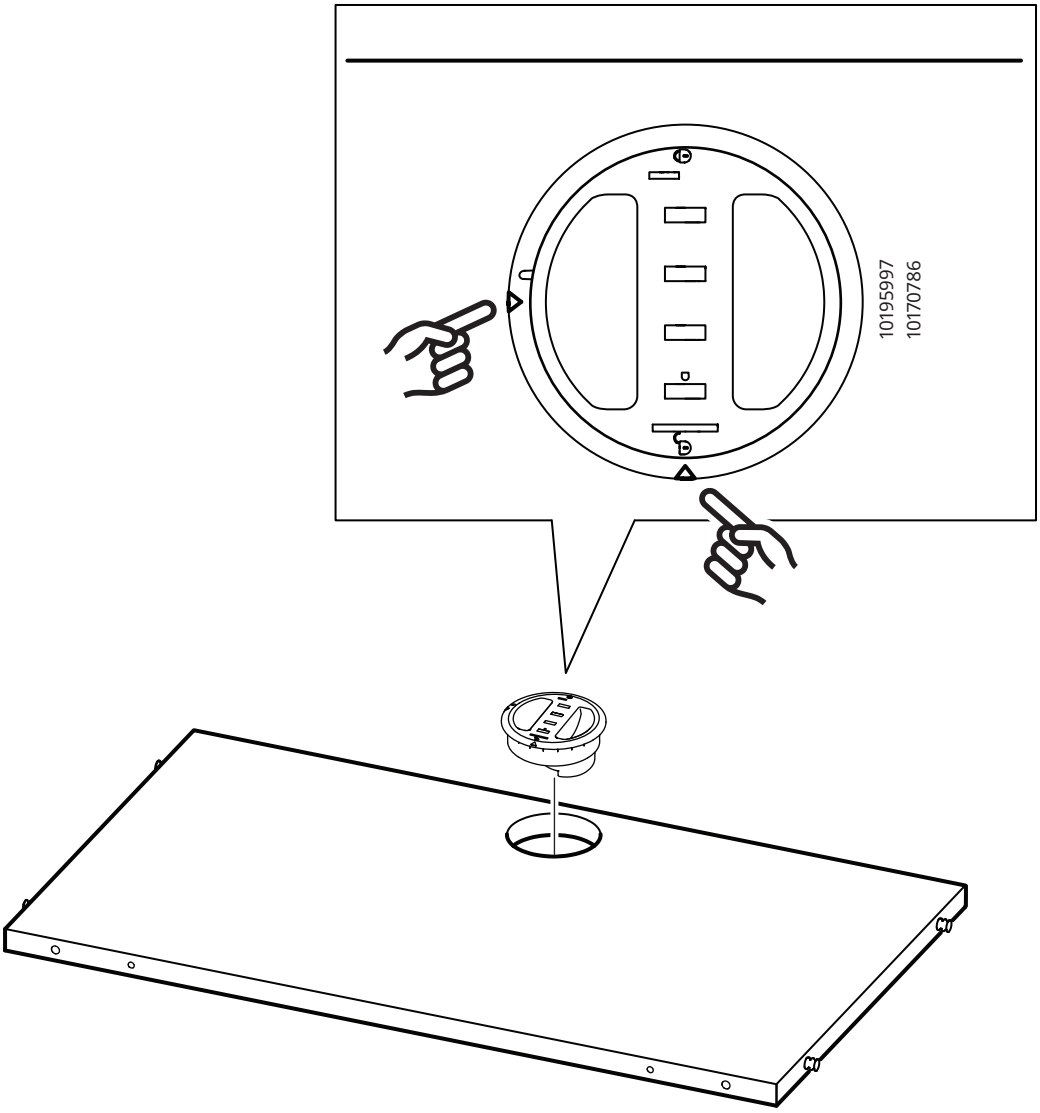

3

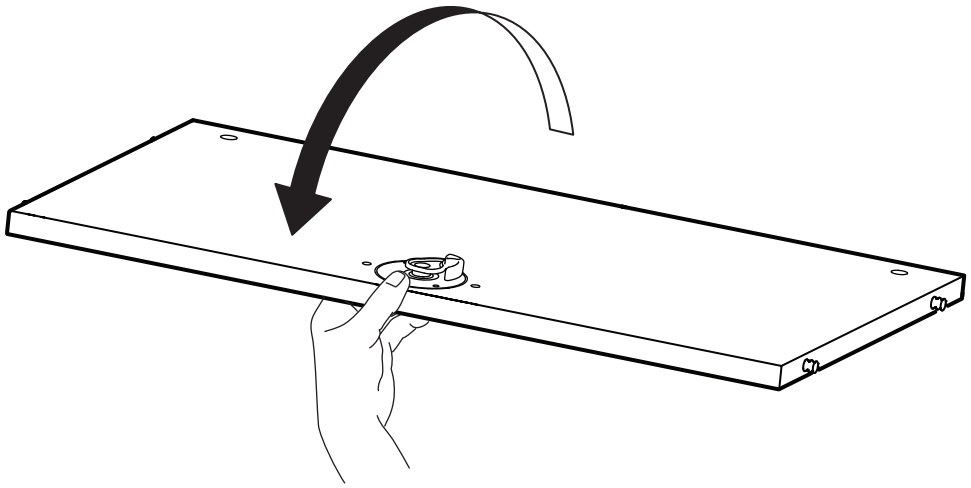

4

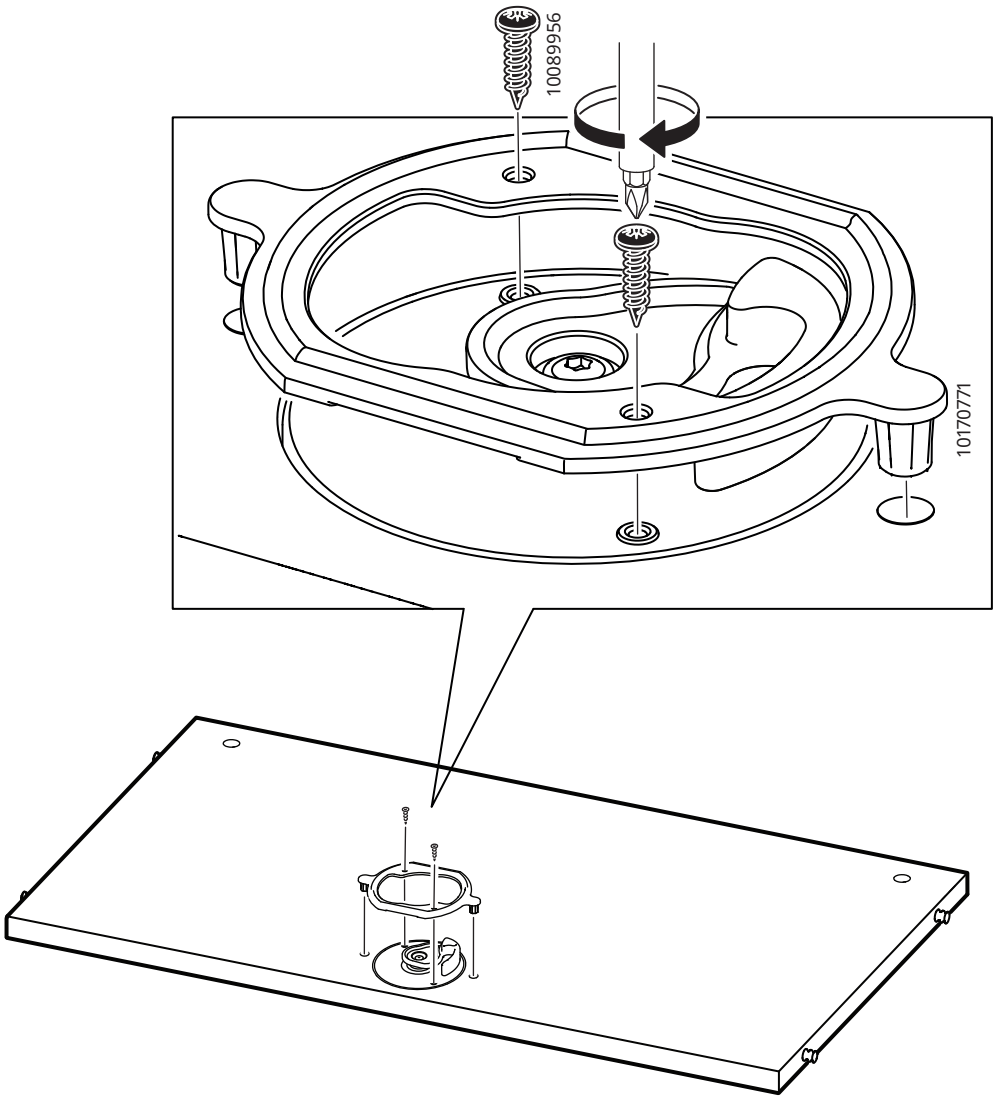

5

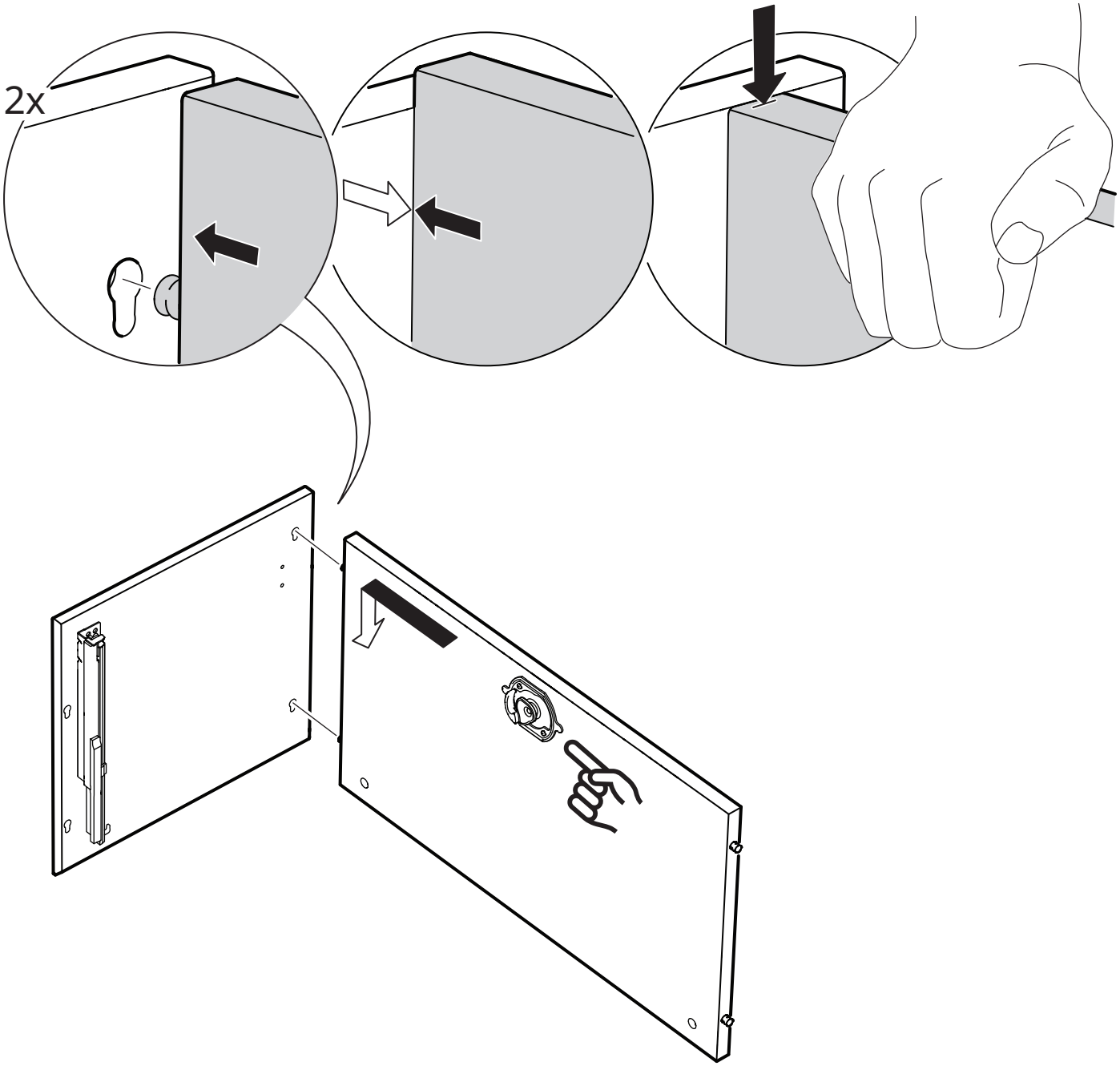

6

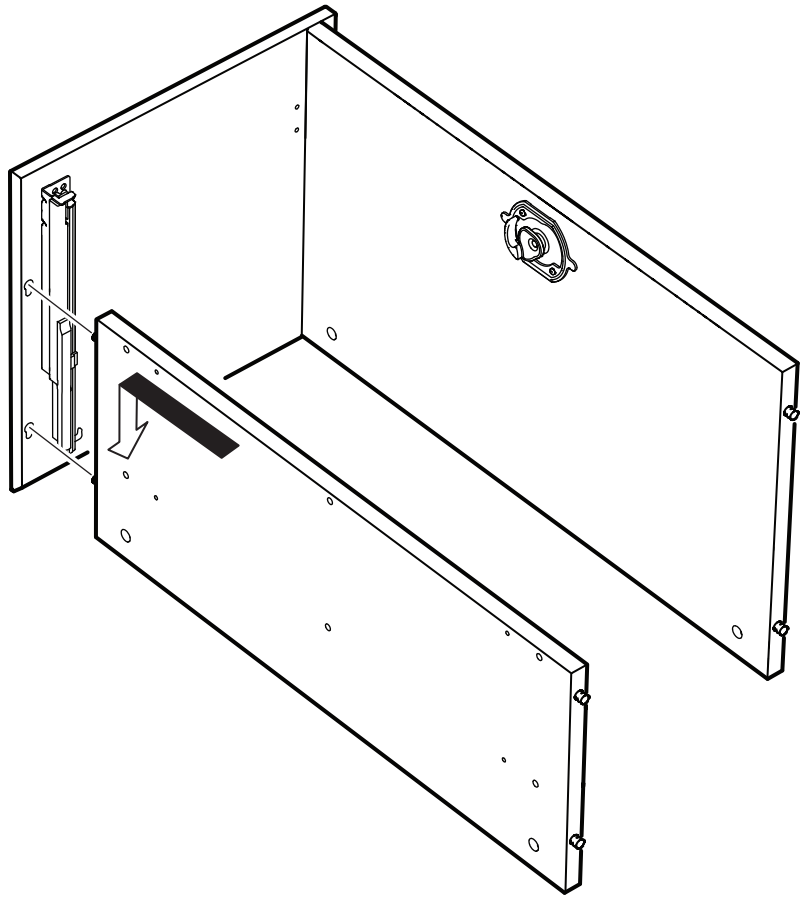

7

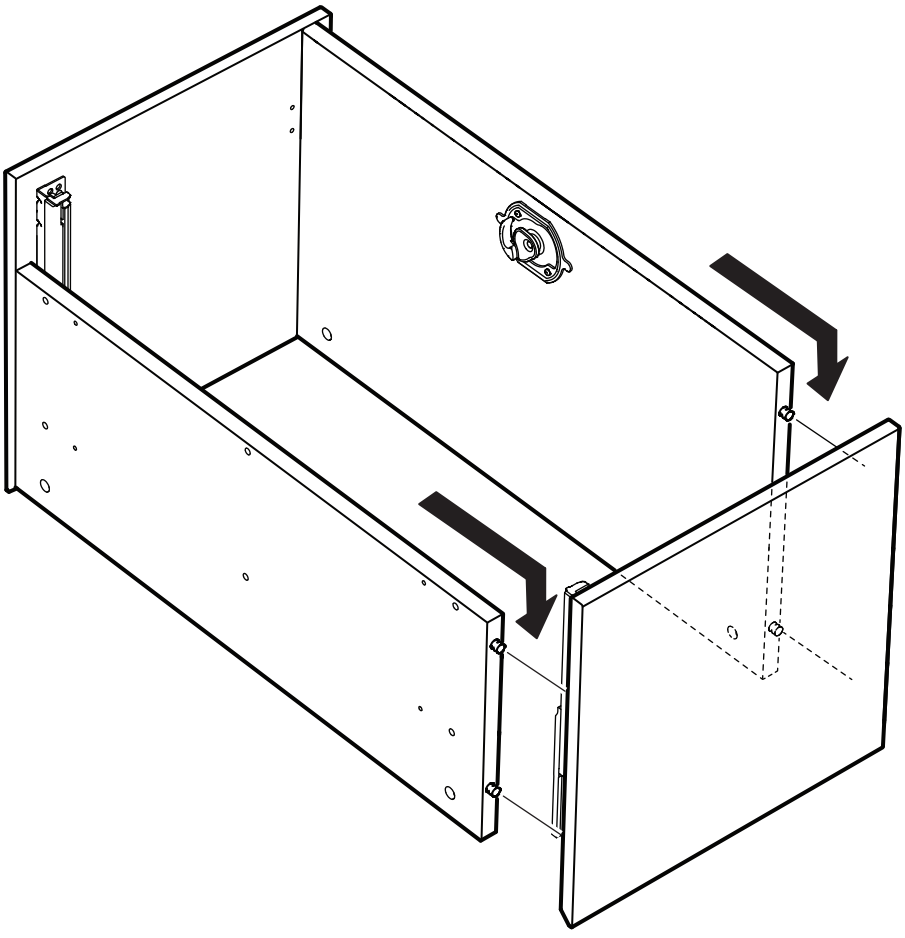

8

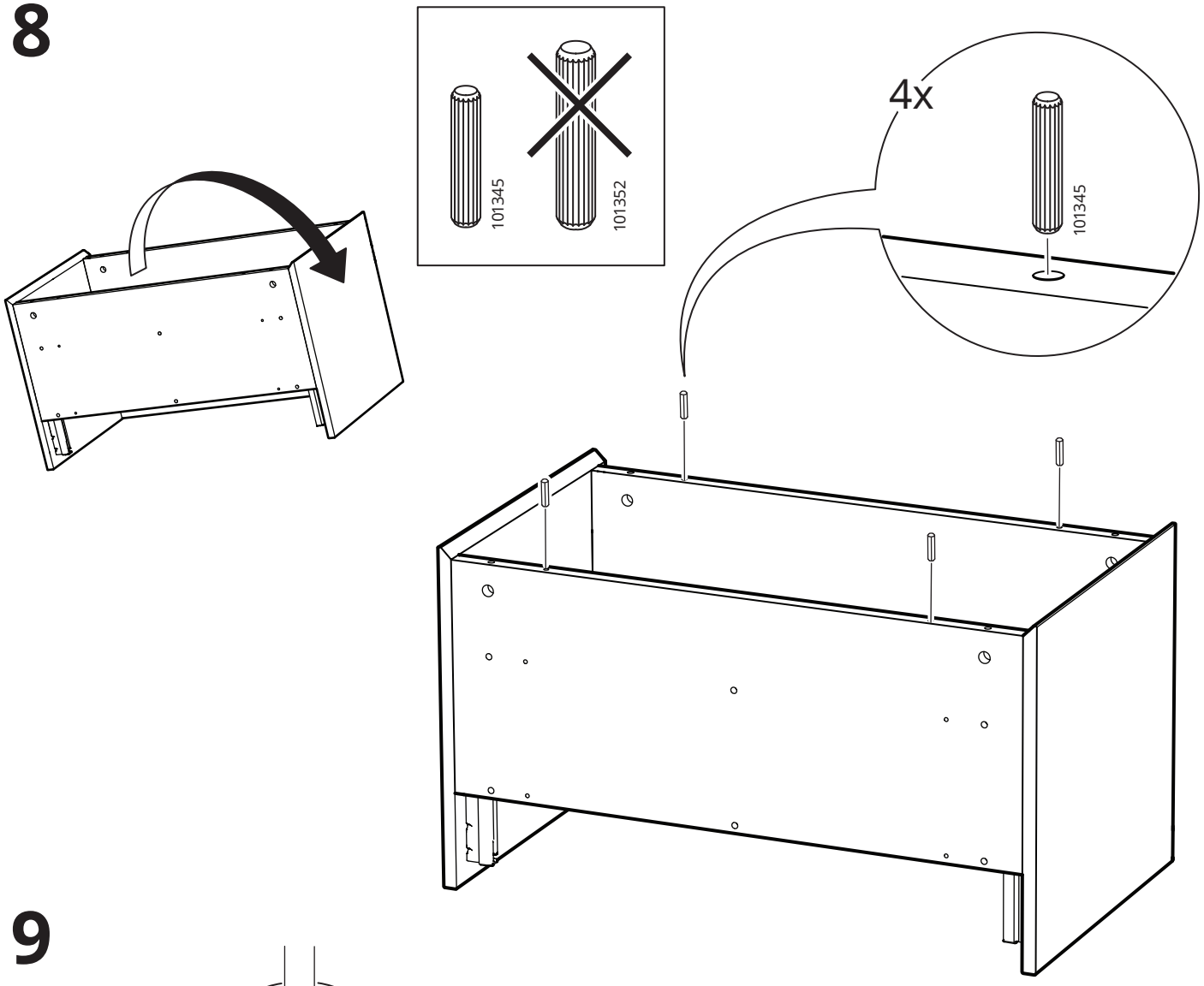

9

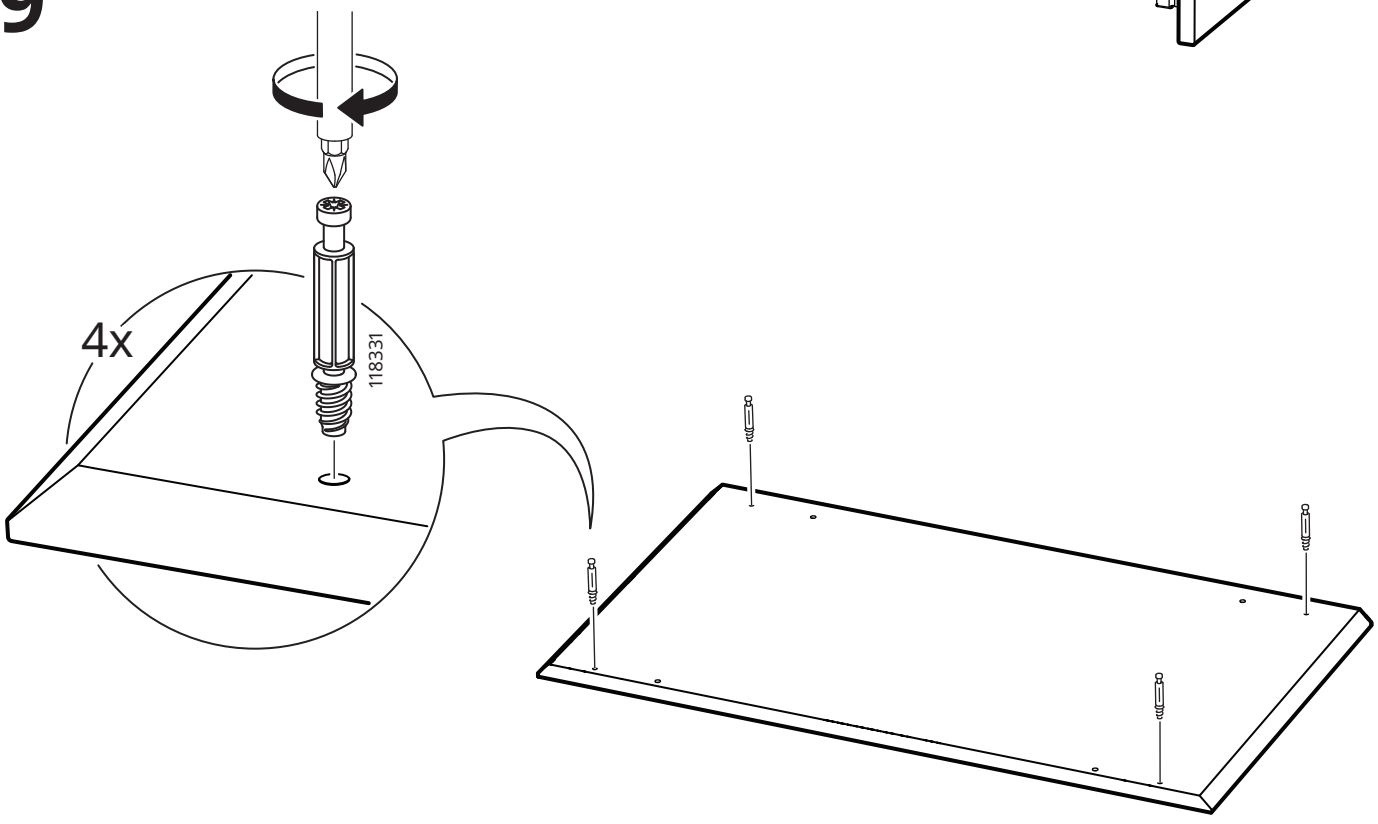

10

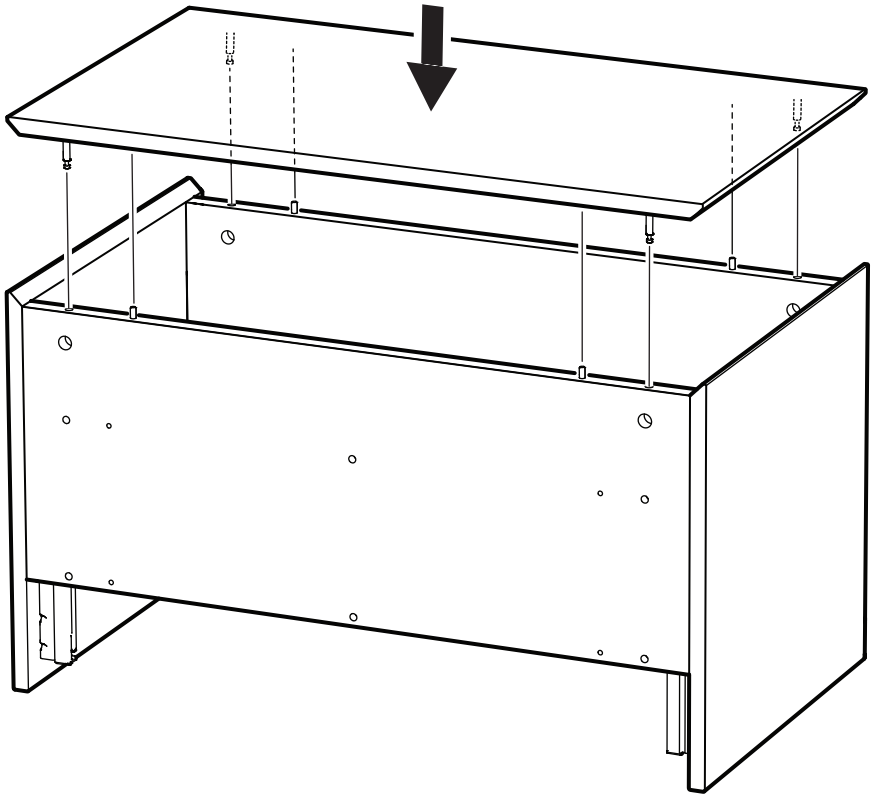

11

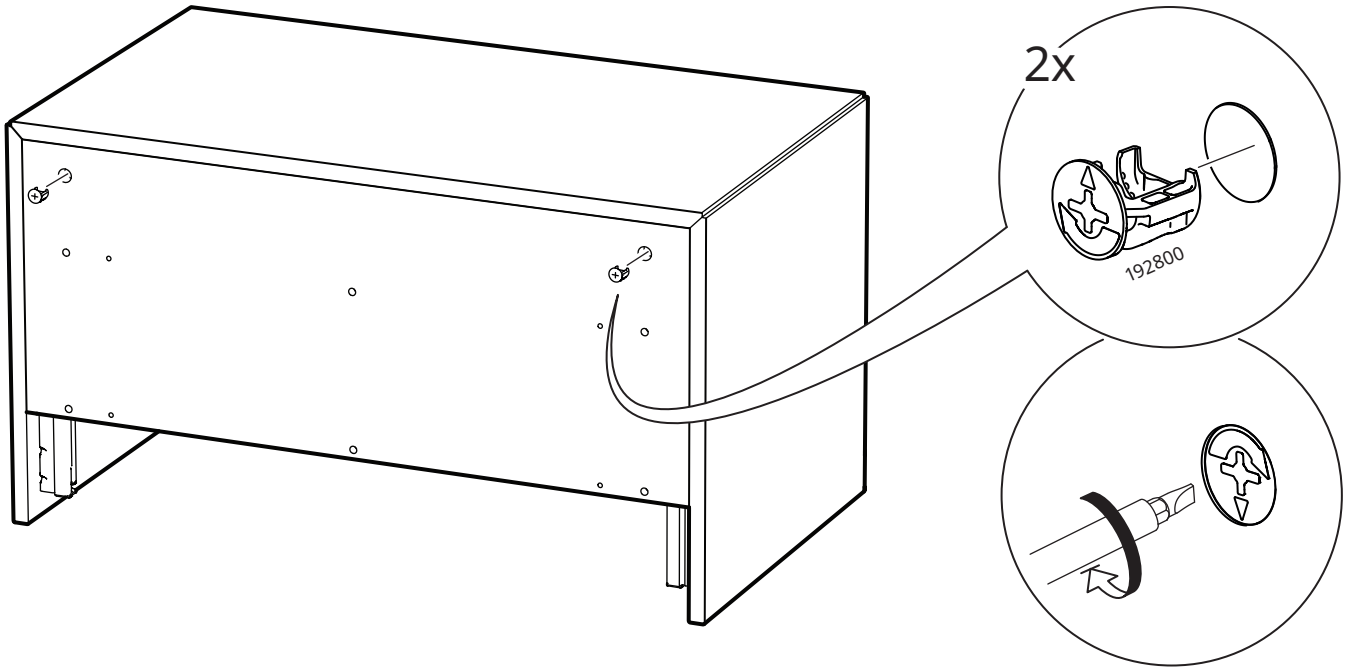

12

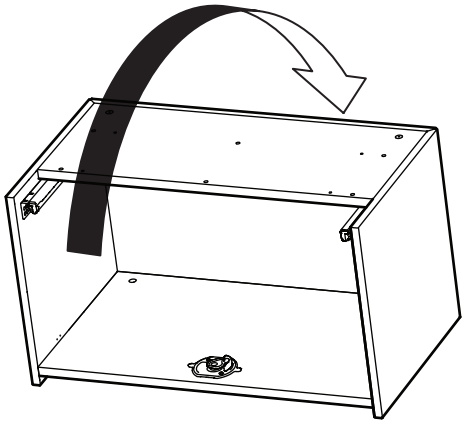

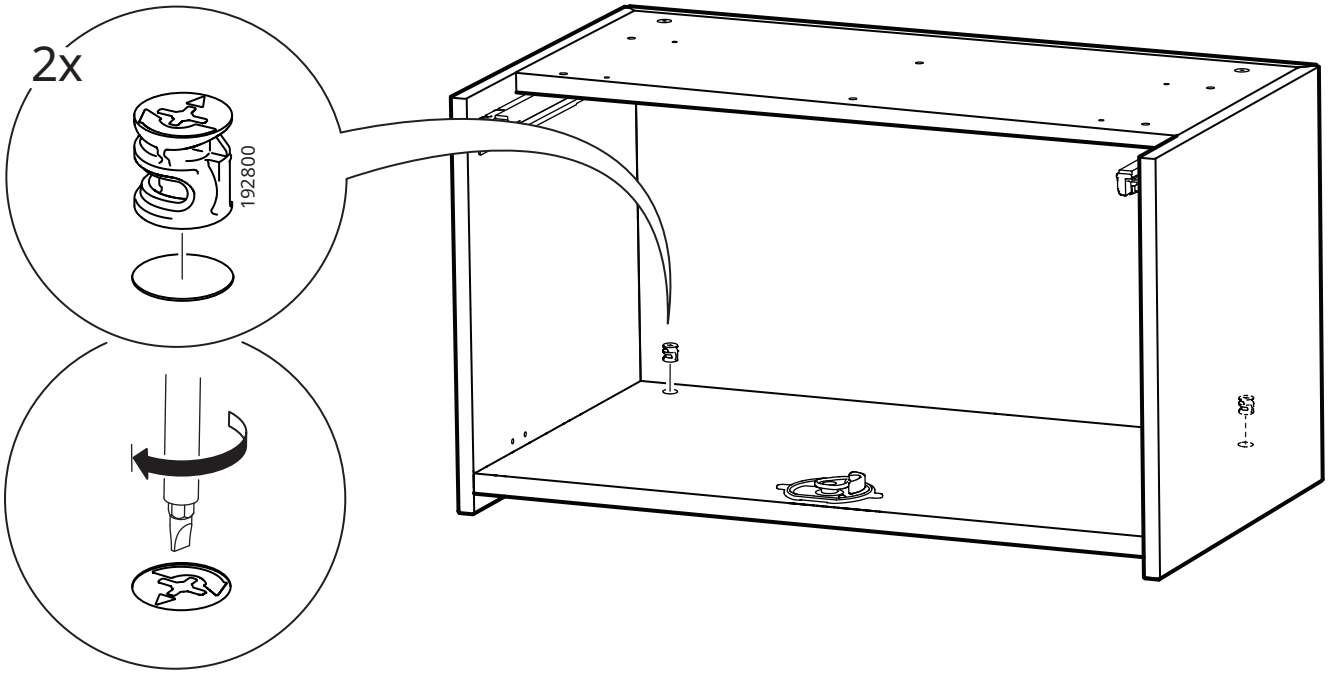

13

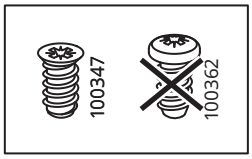

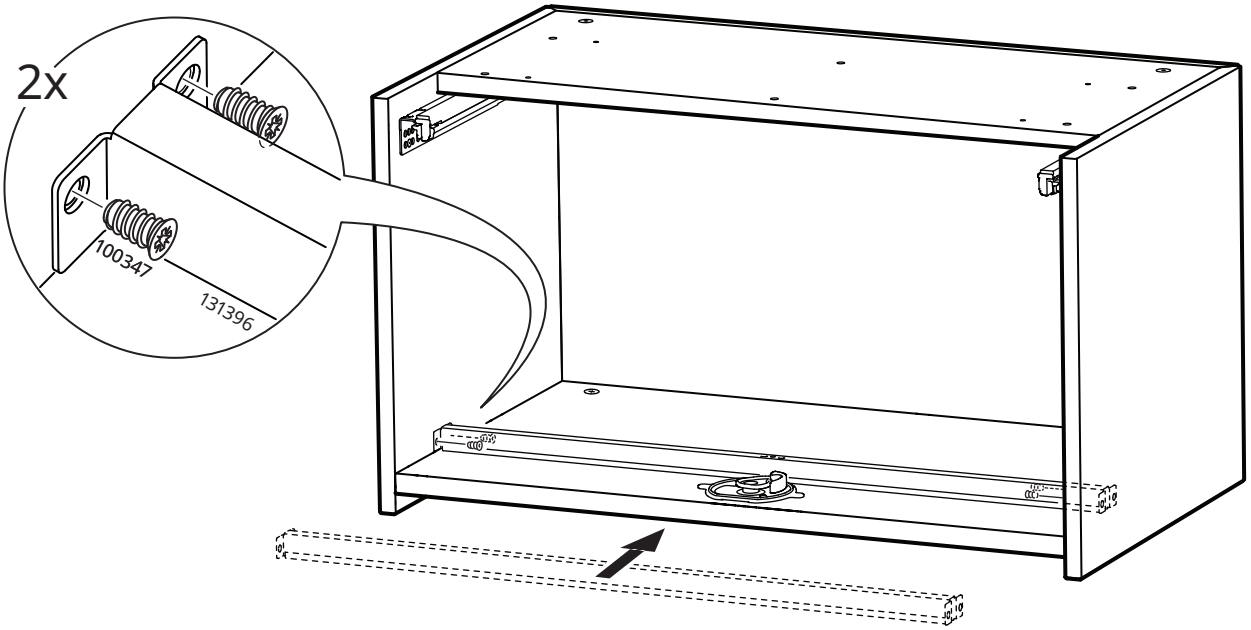

14

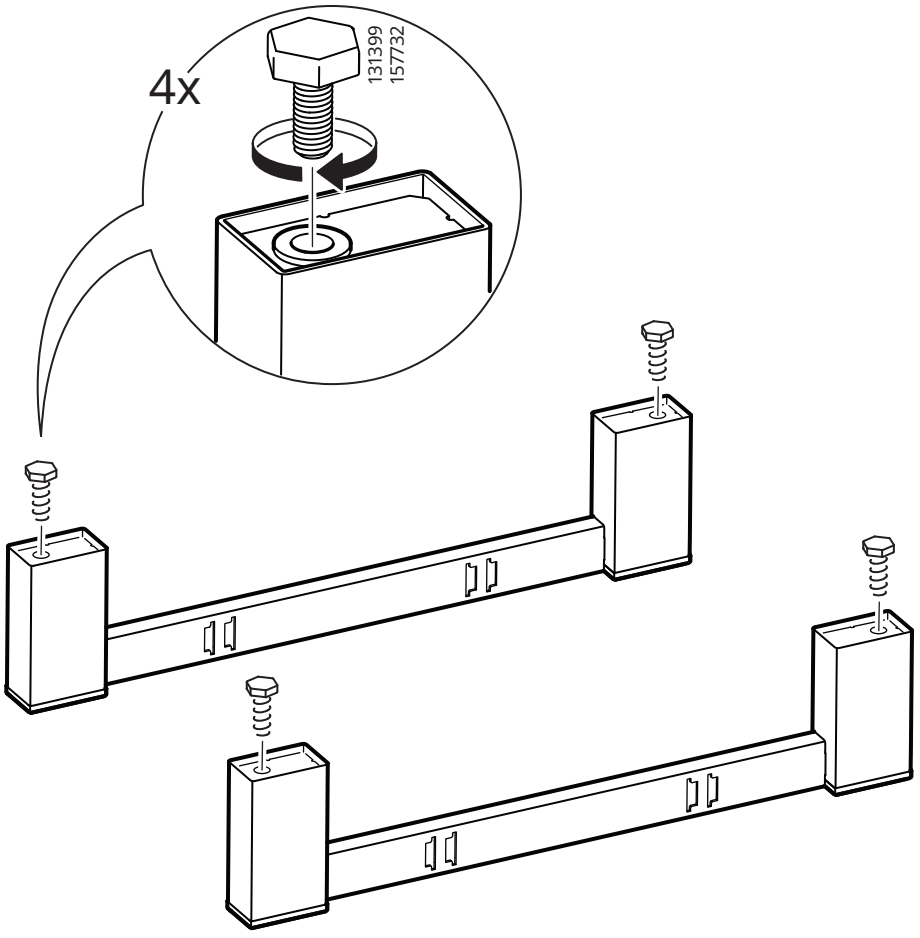

15

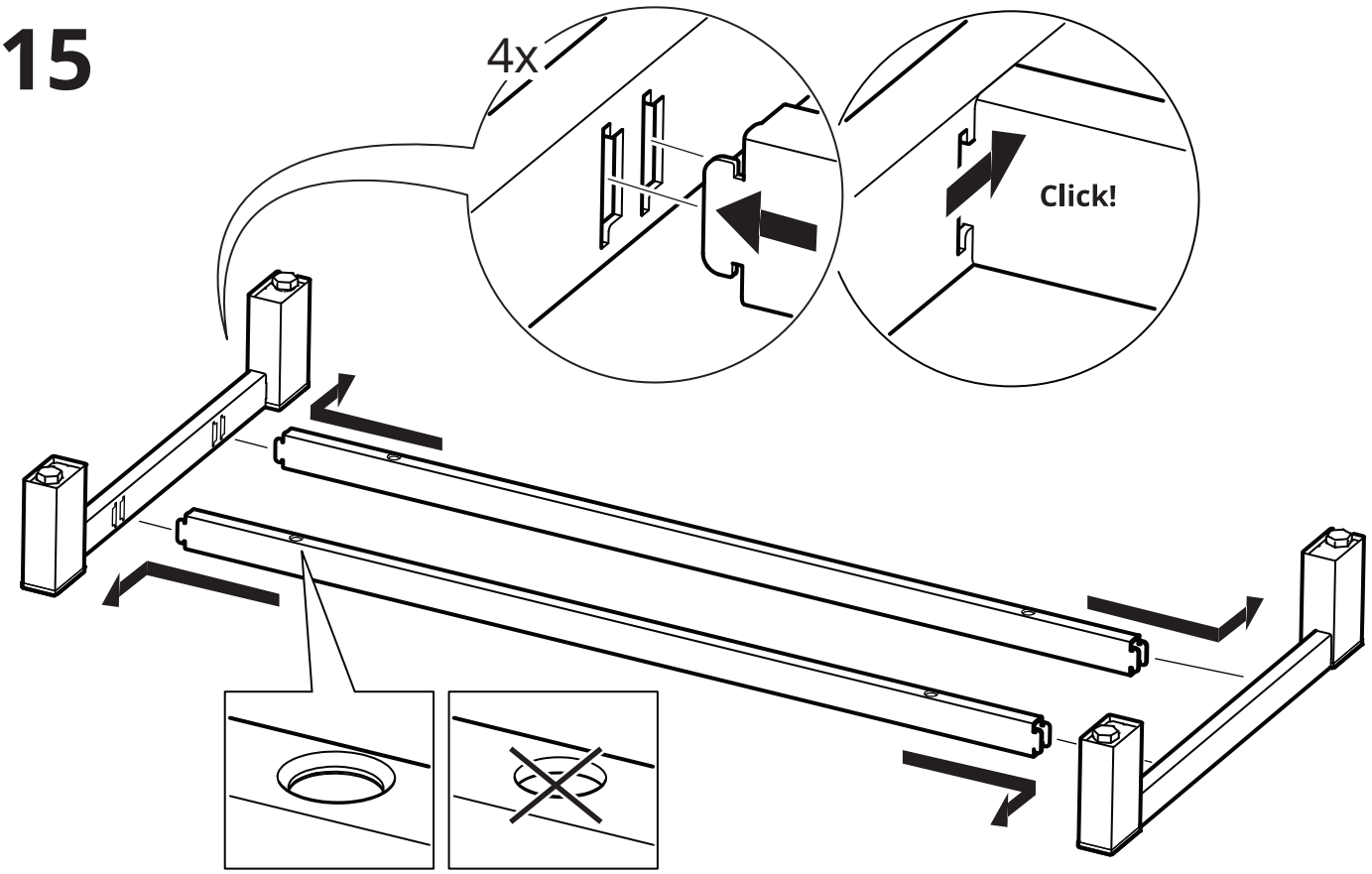

16

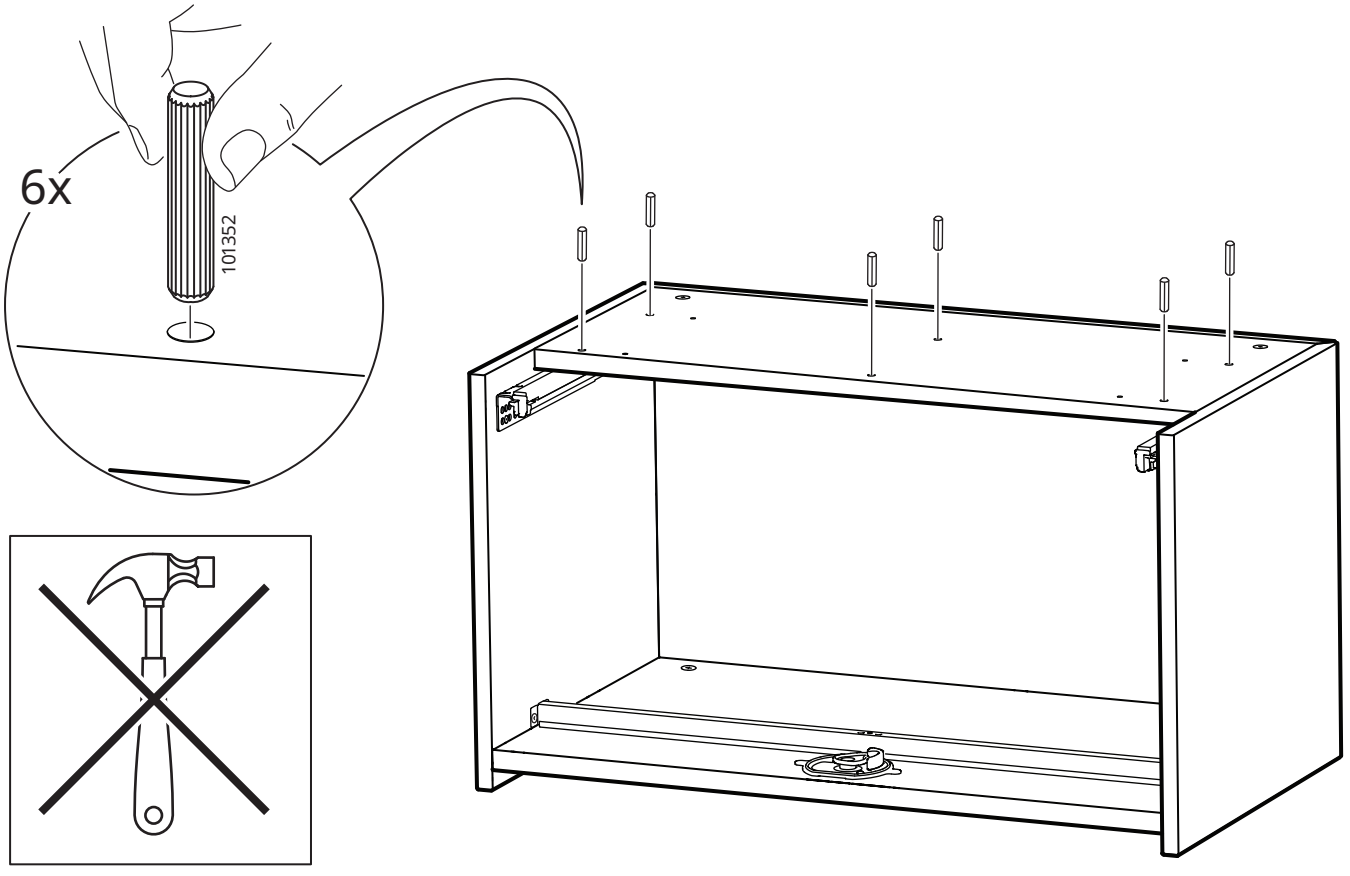

17

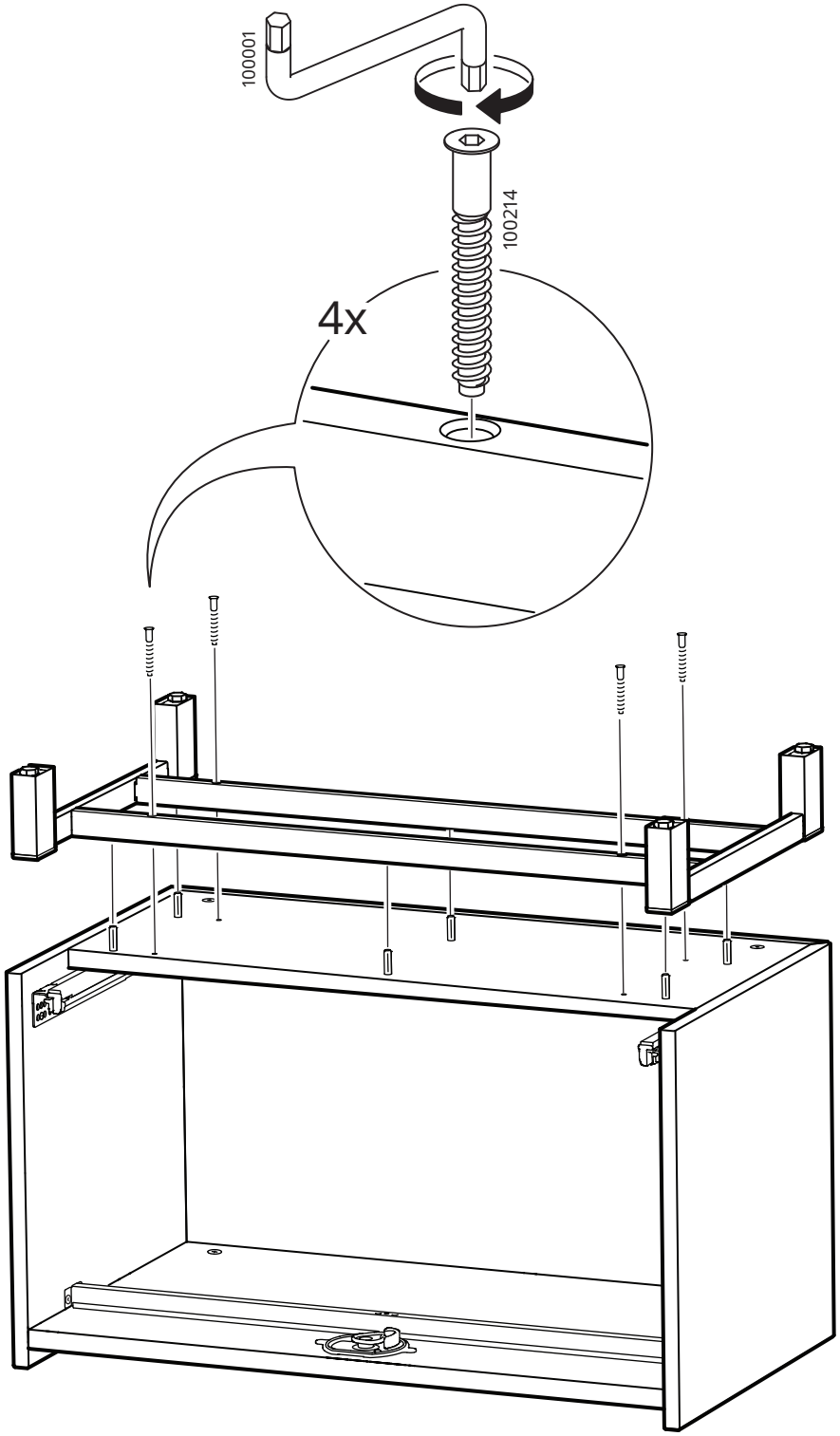

18

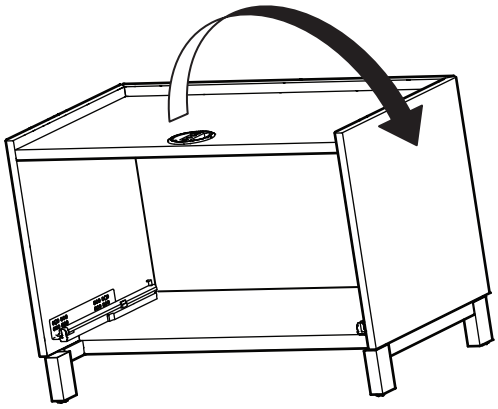

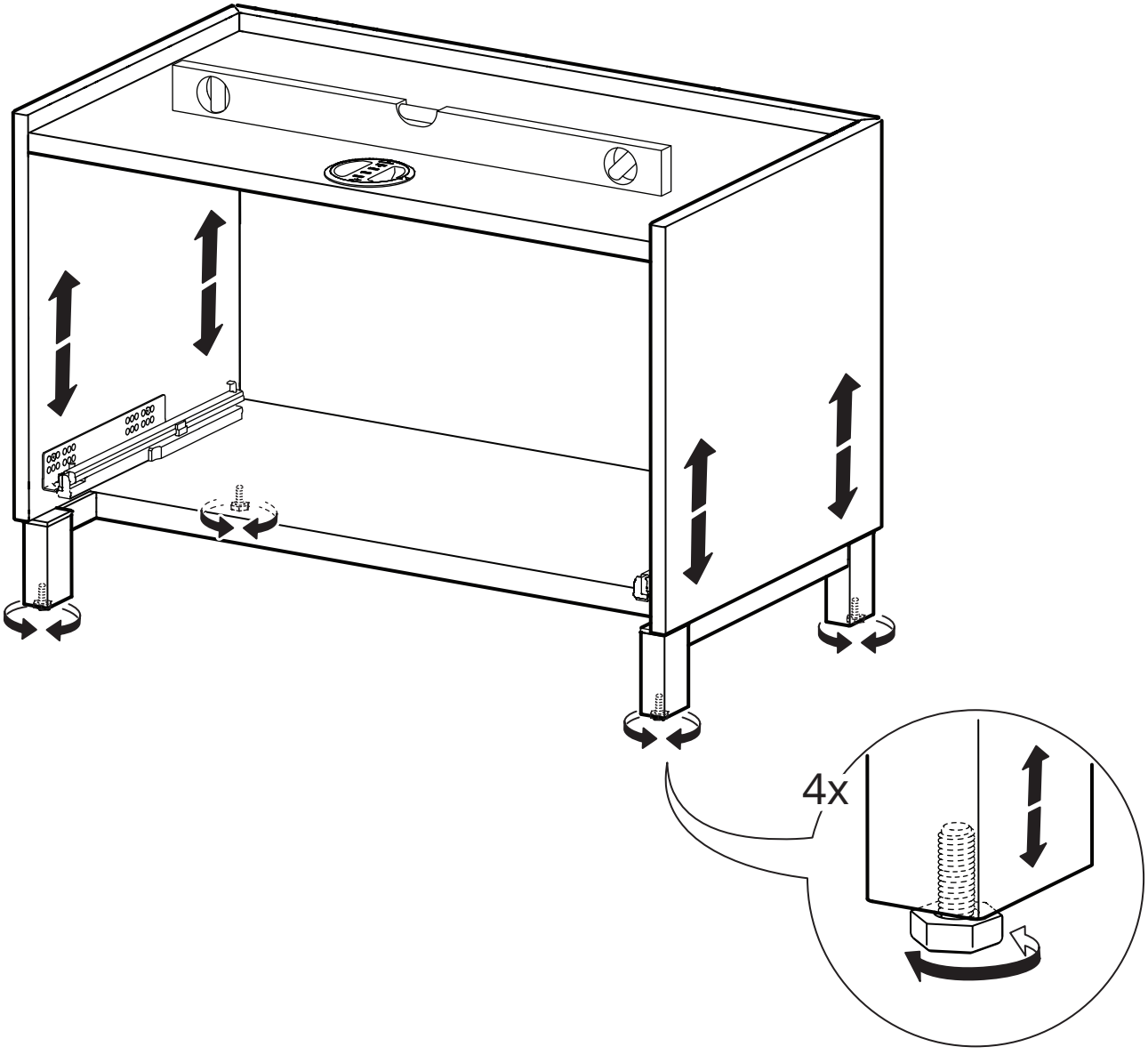

19

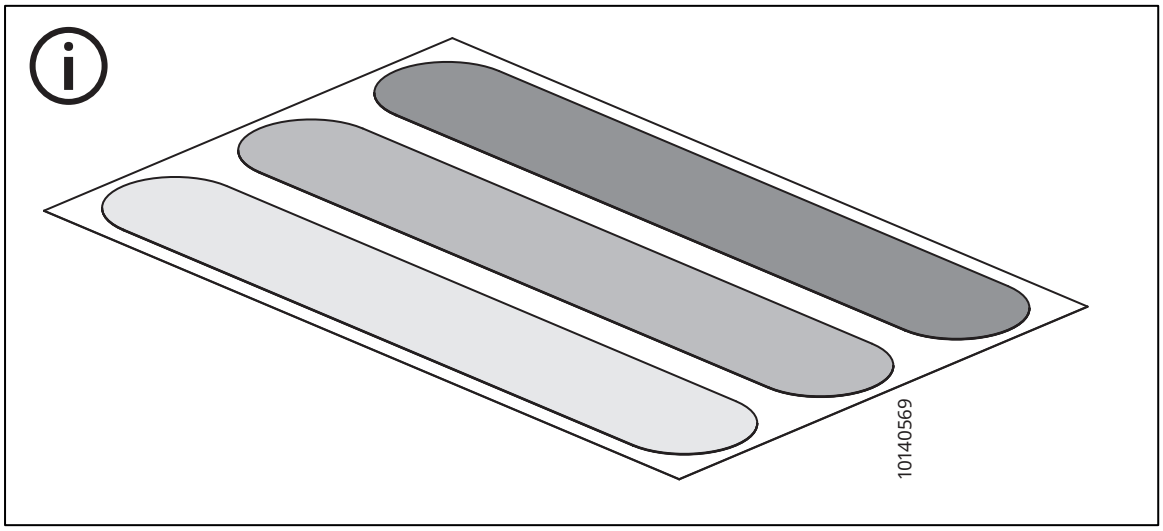
10140569

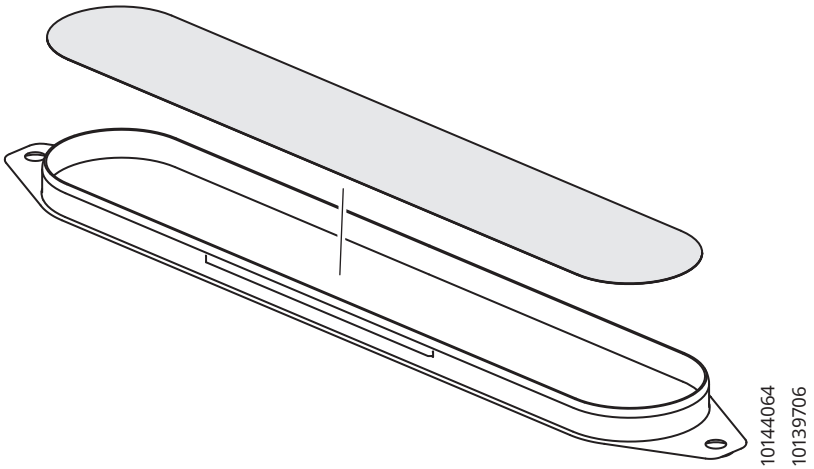
10144064
10139706

20

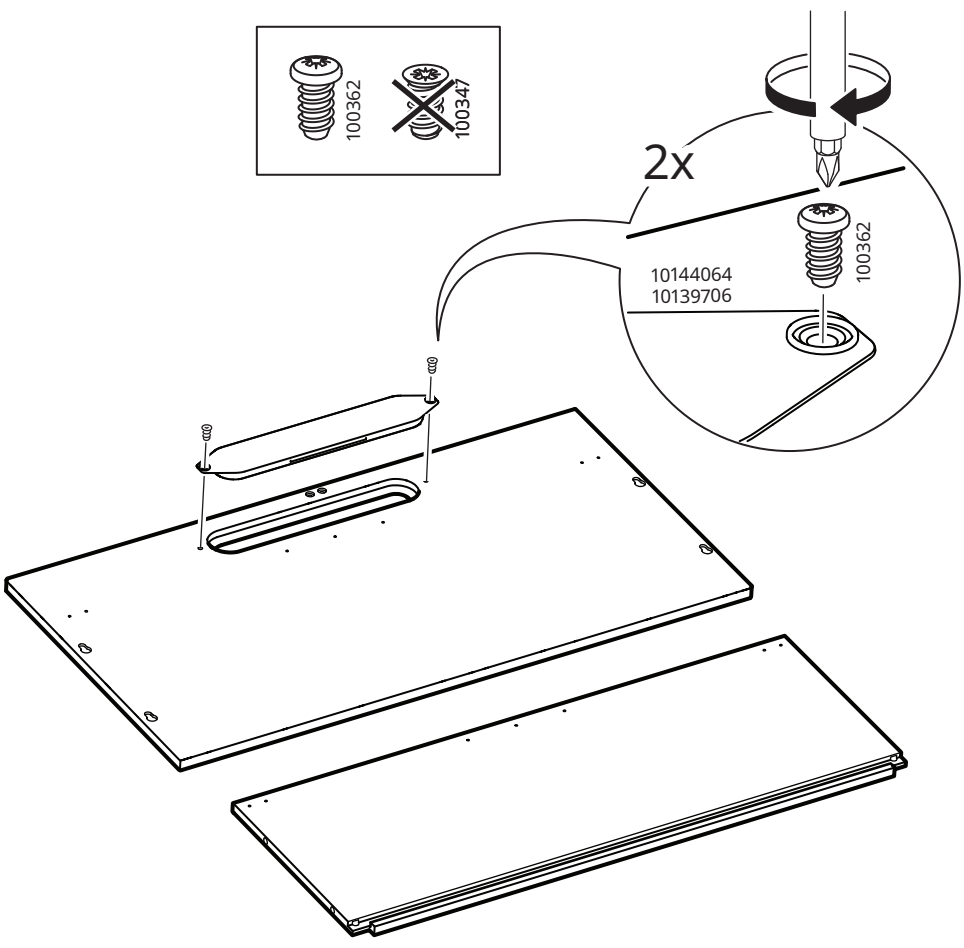
100362
100347
2x
10144064
10139706
100362

21

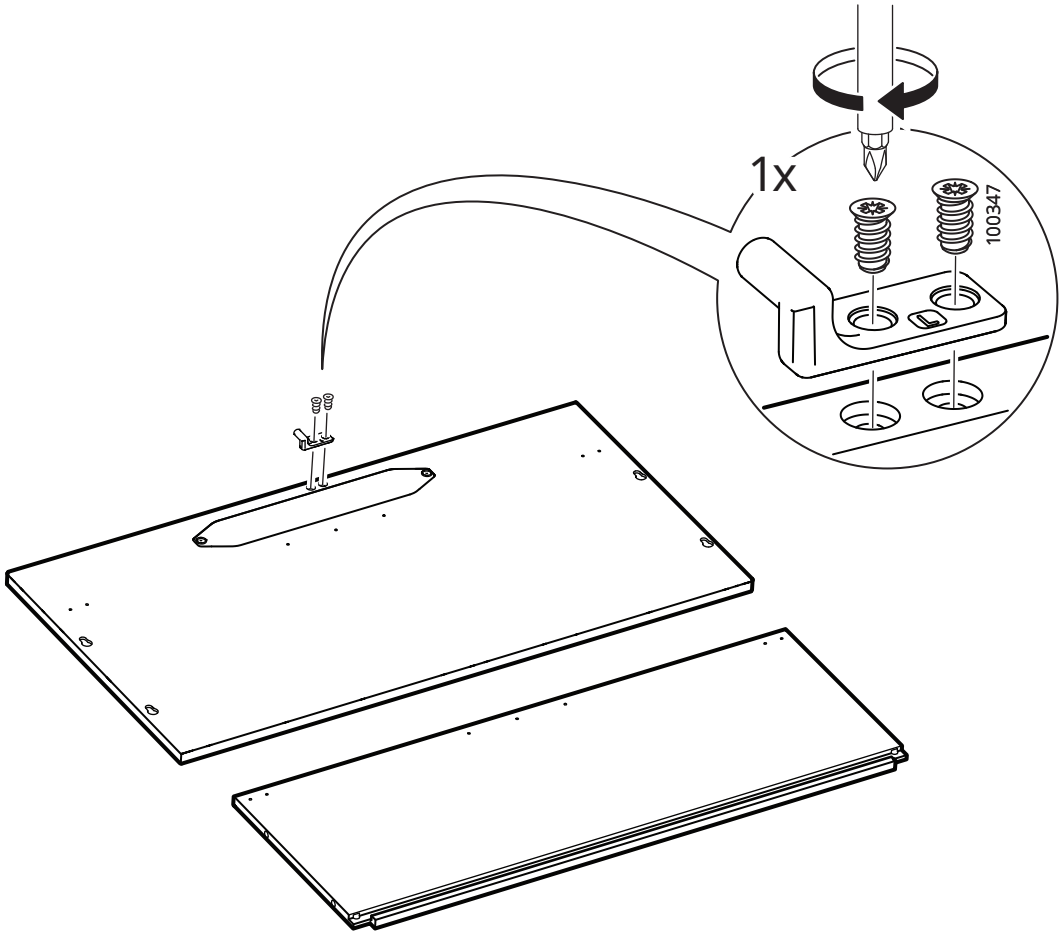

22

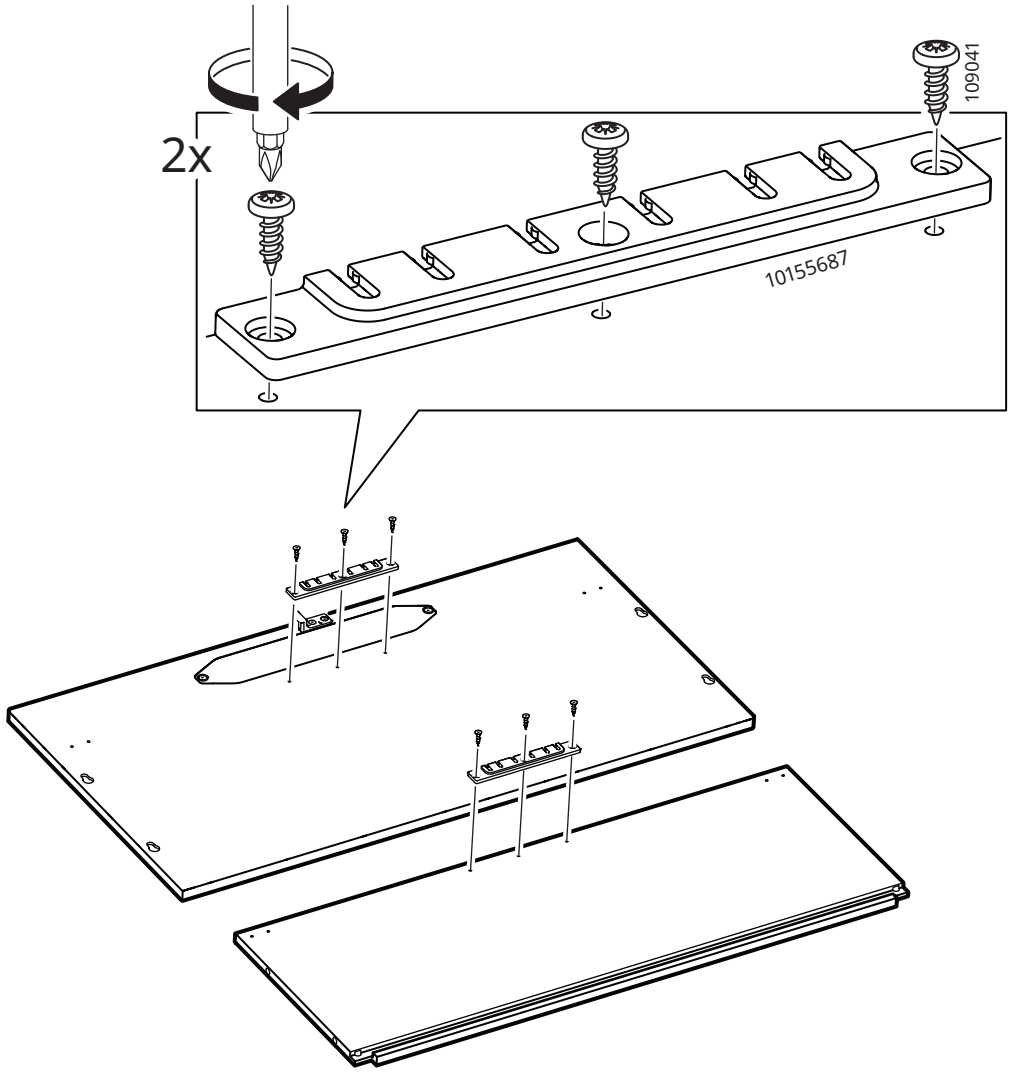

23

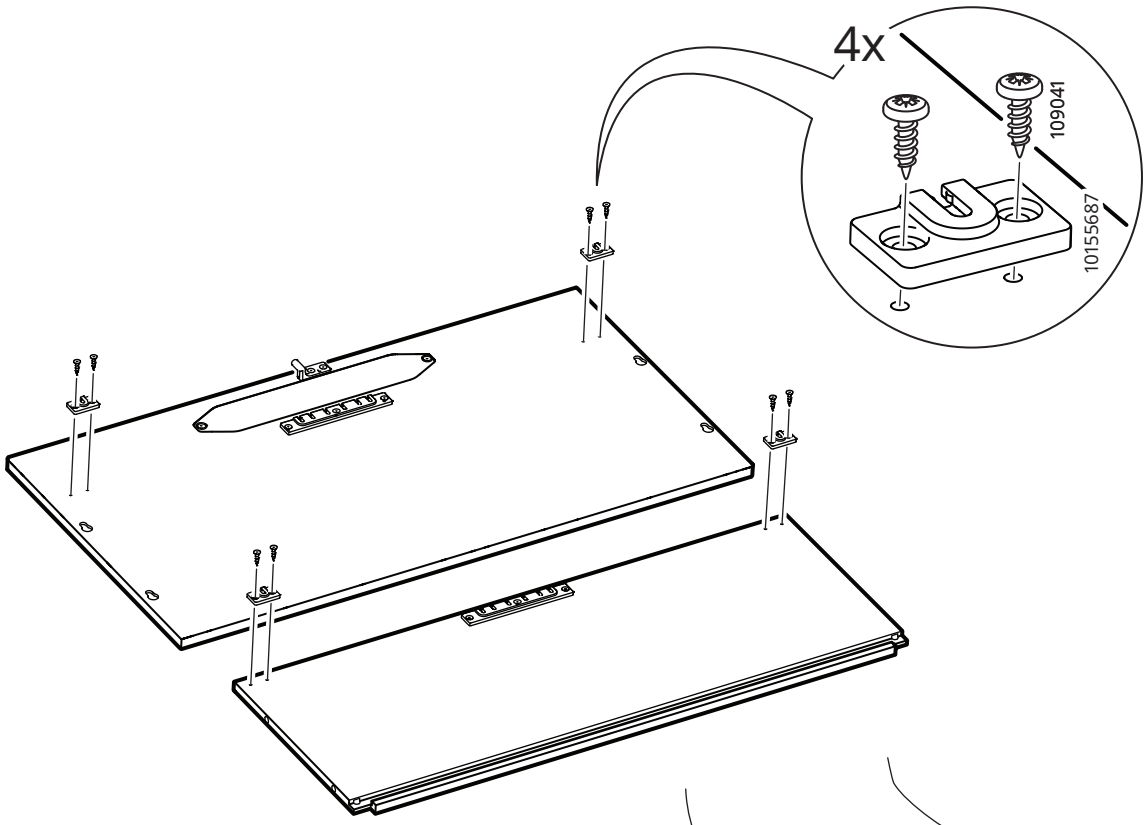

24

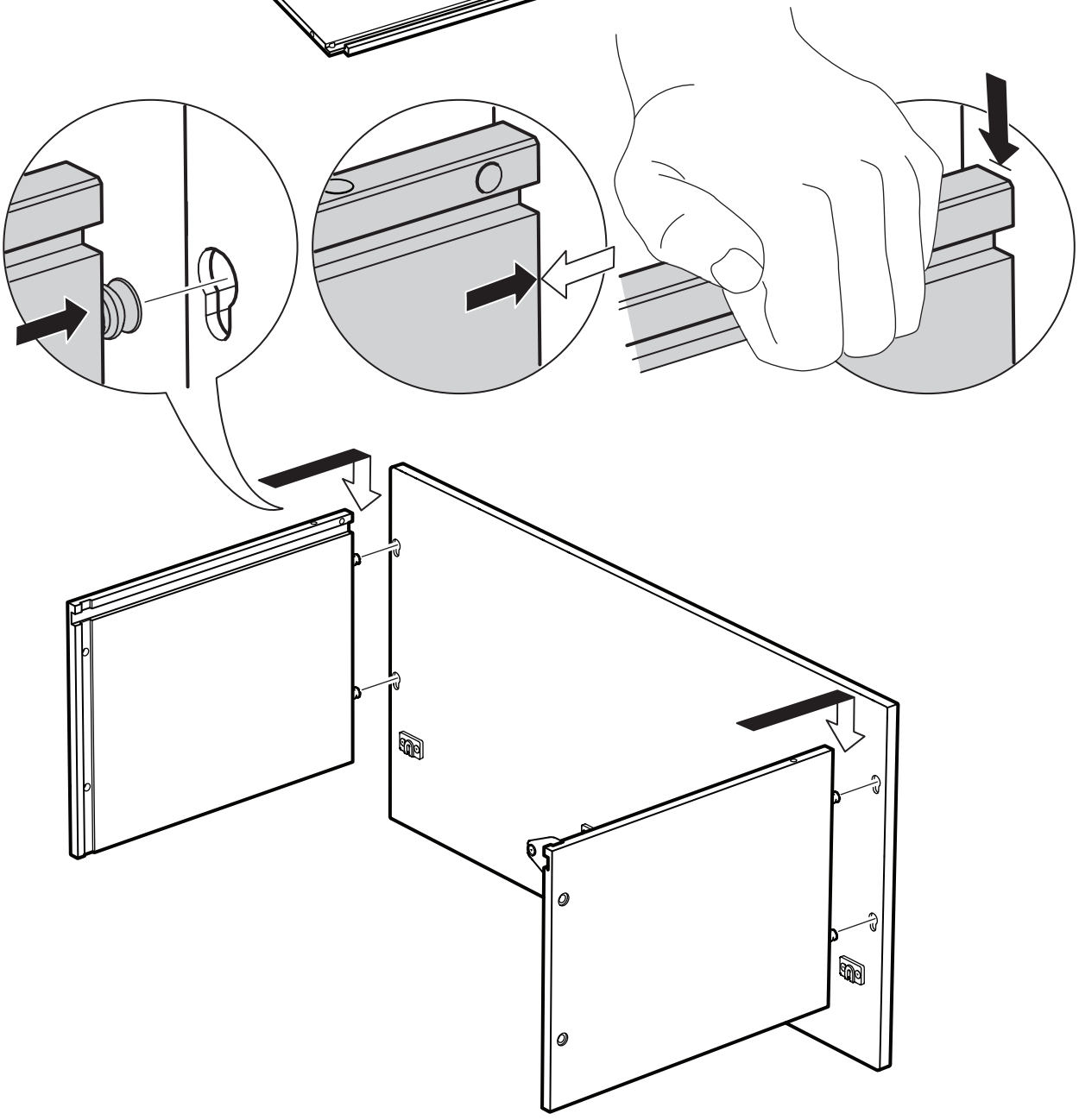

25

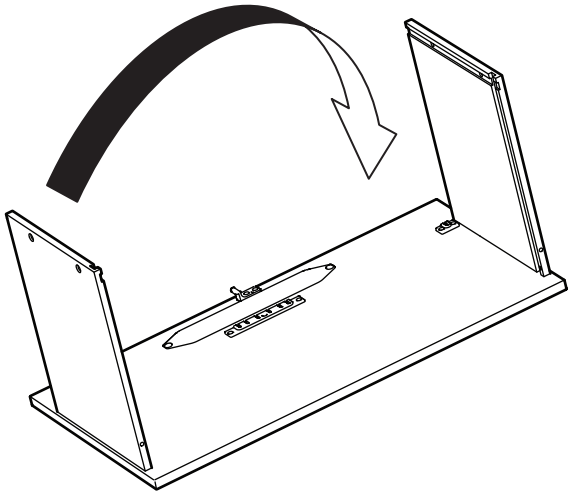

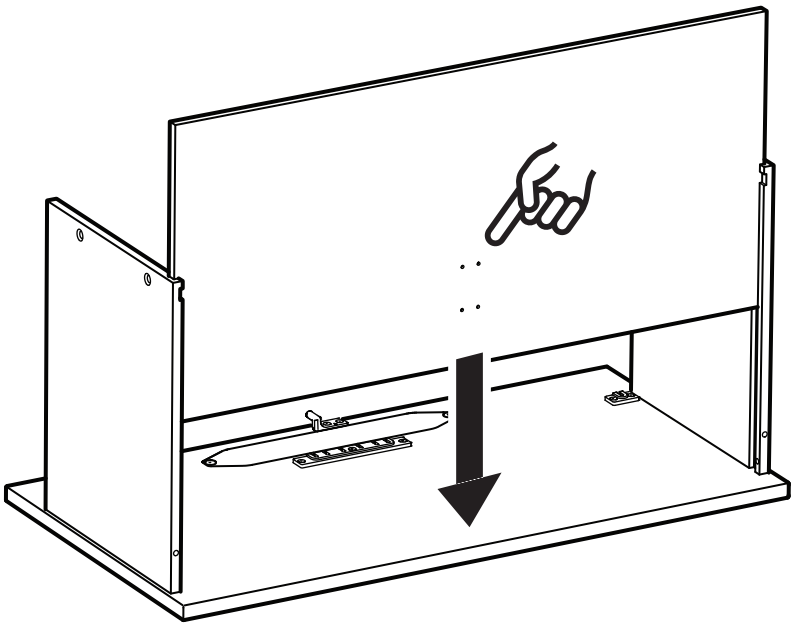

26

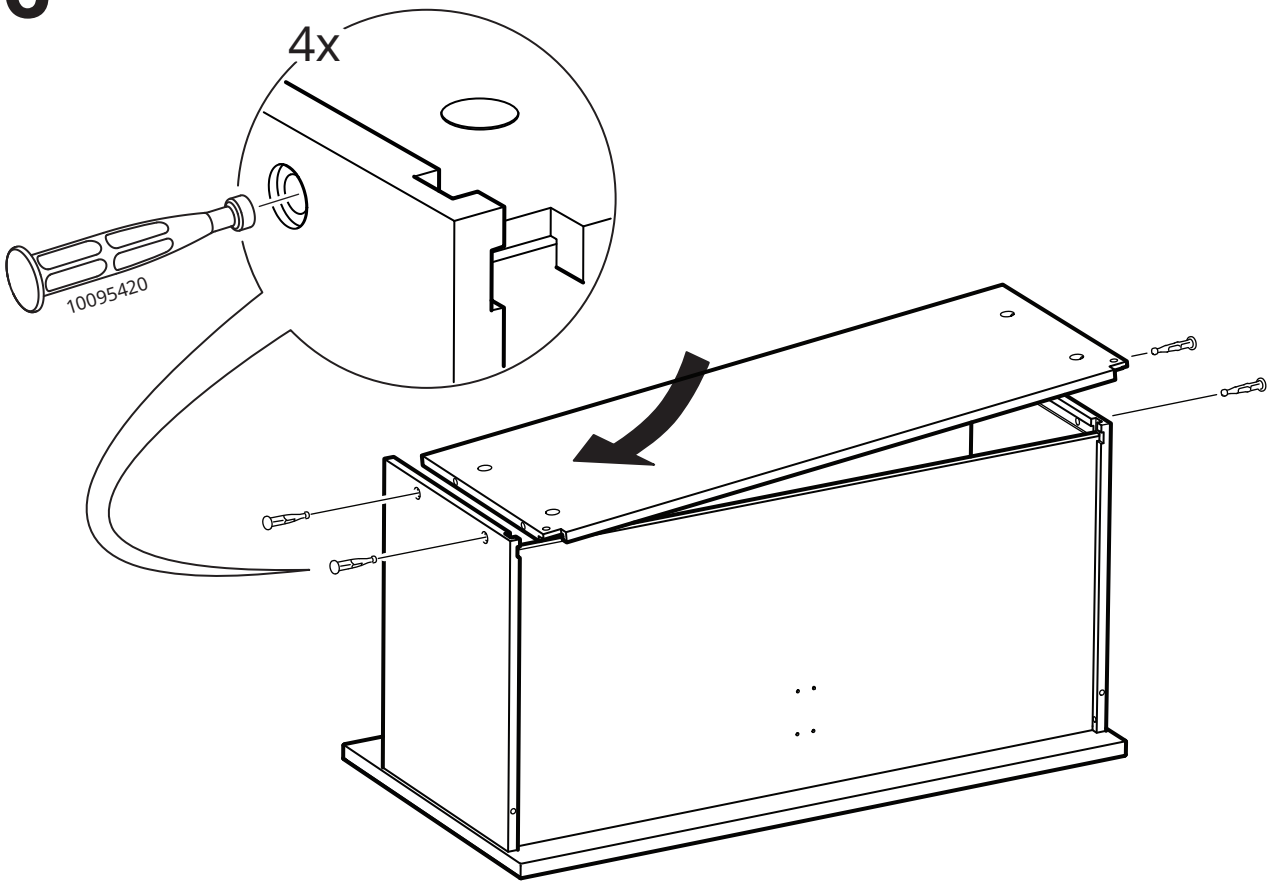

27

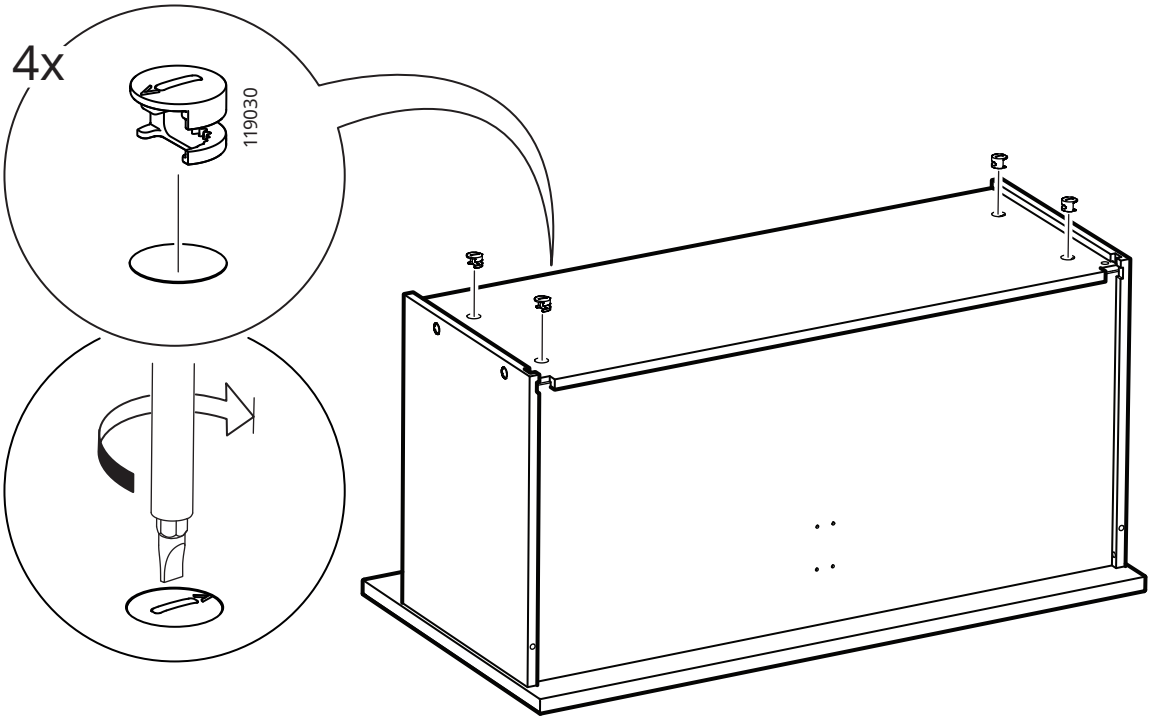

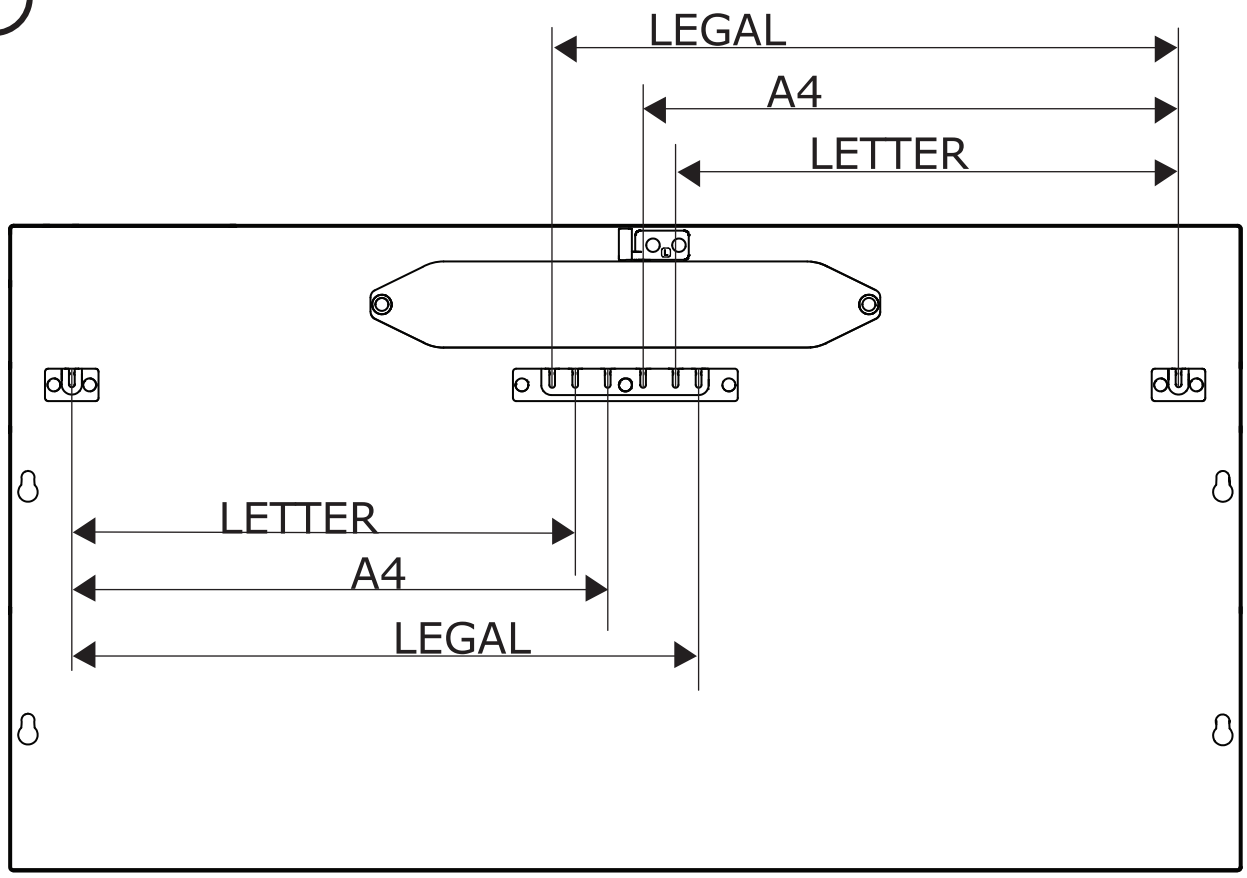
LEGAL
A4
LETTER
LETTER
A4
LEGAL

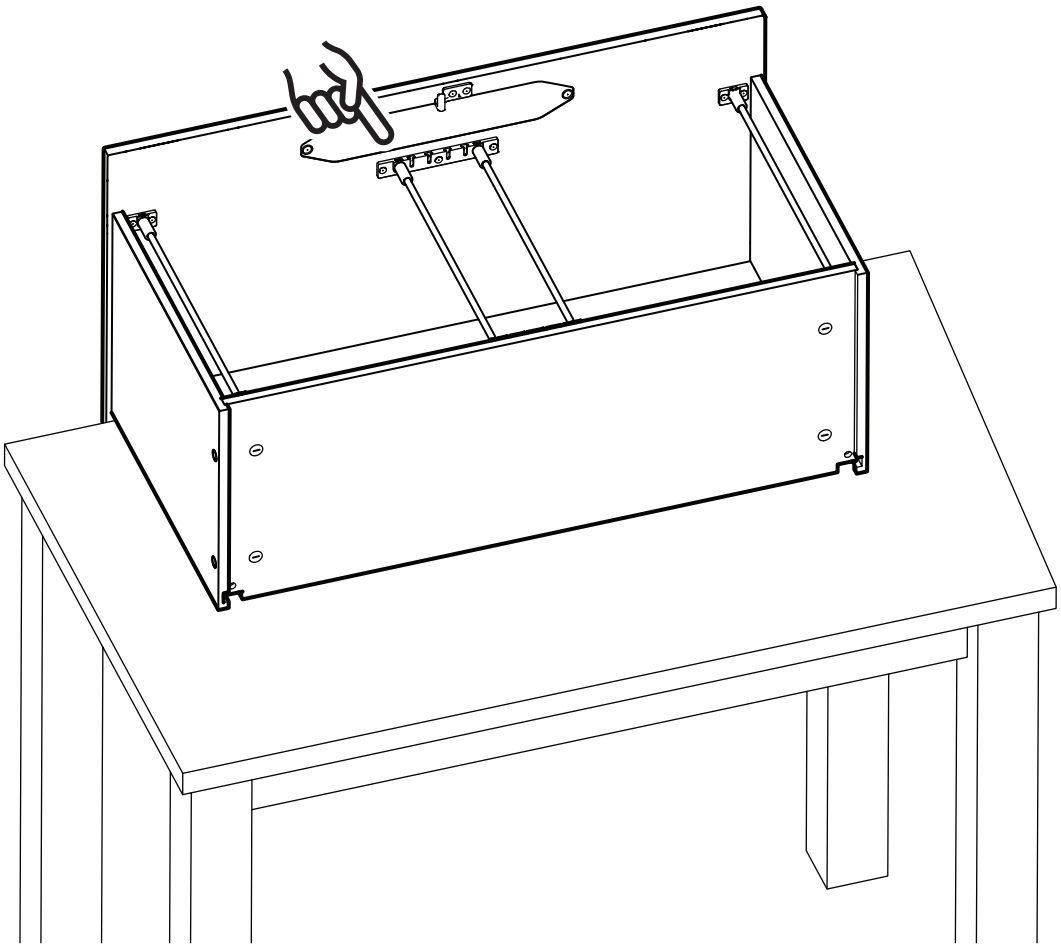

28

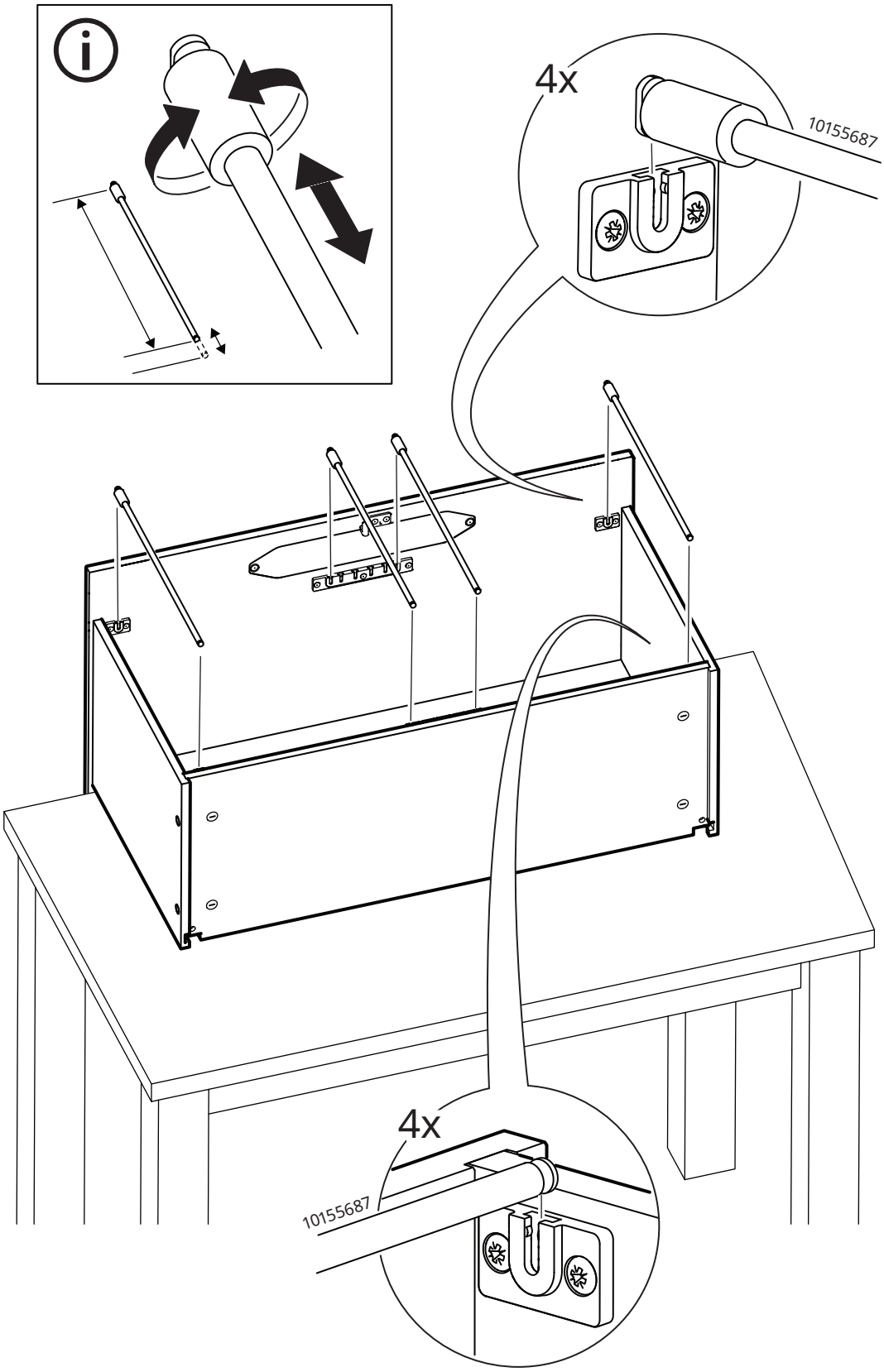

29

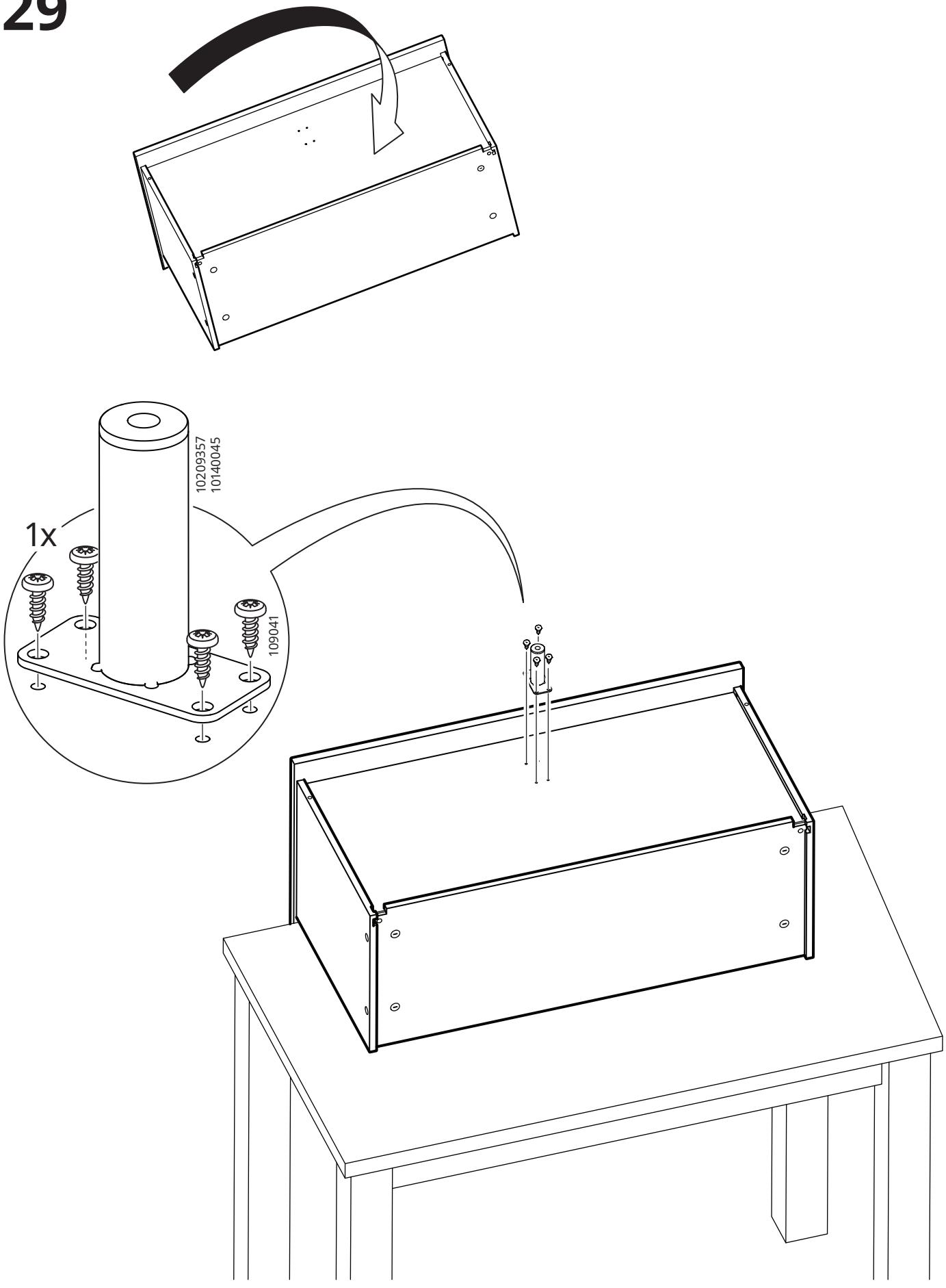

30

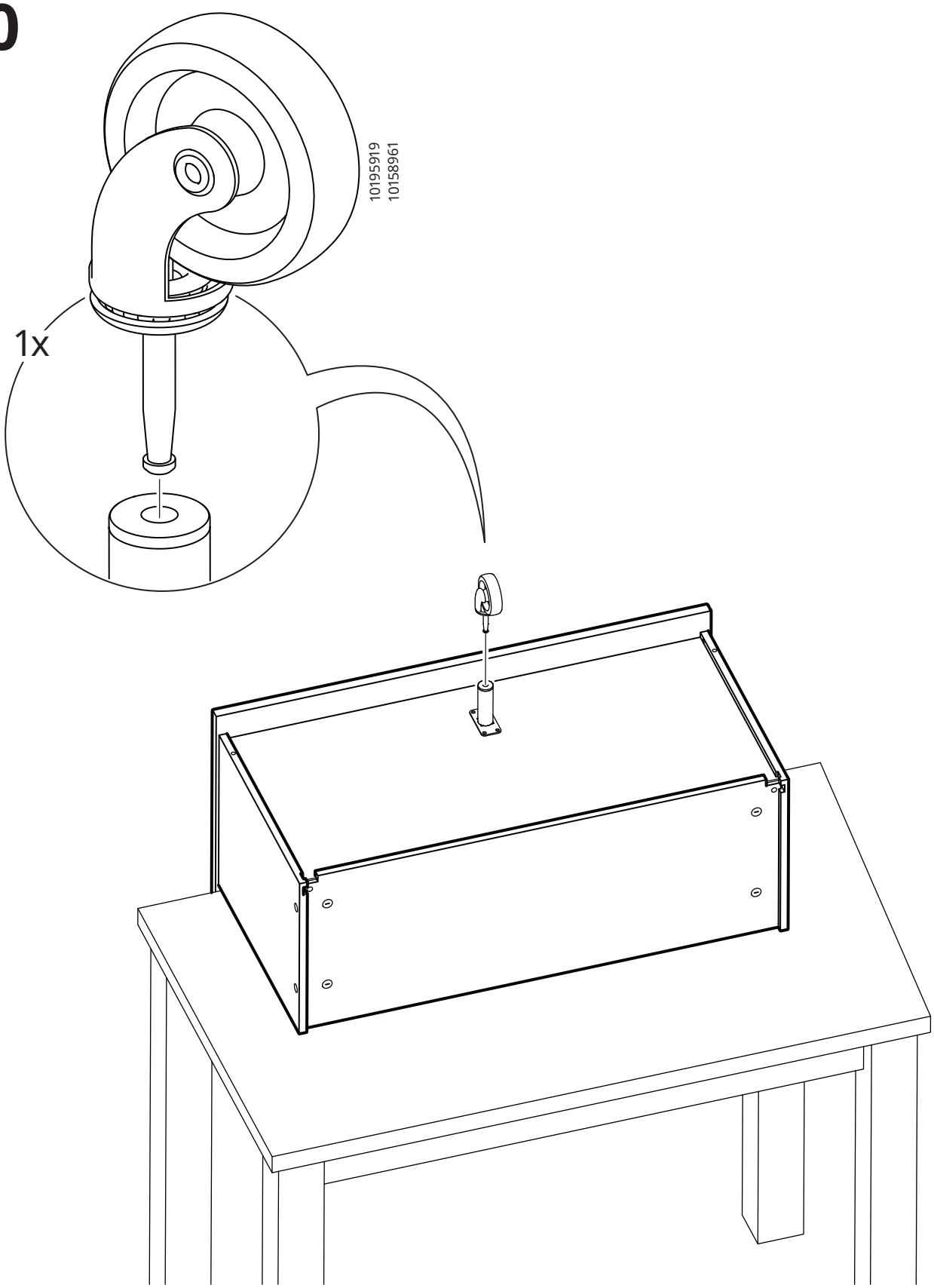

31

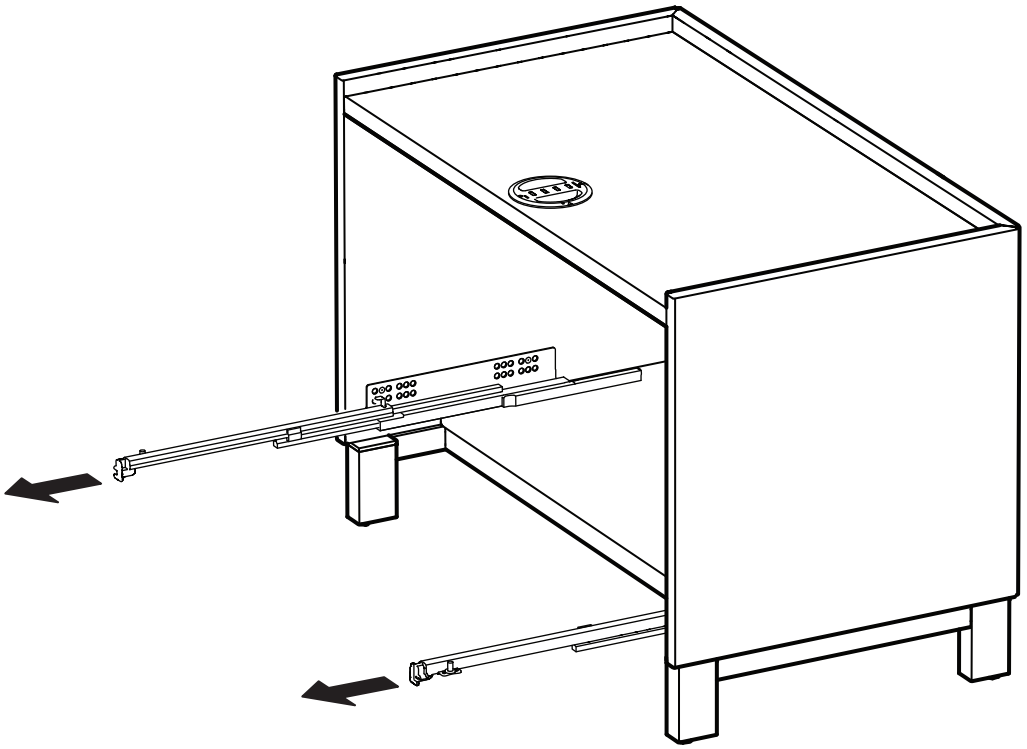

32

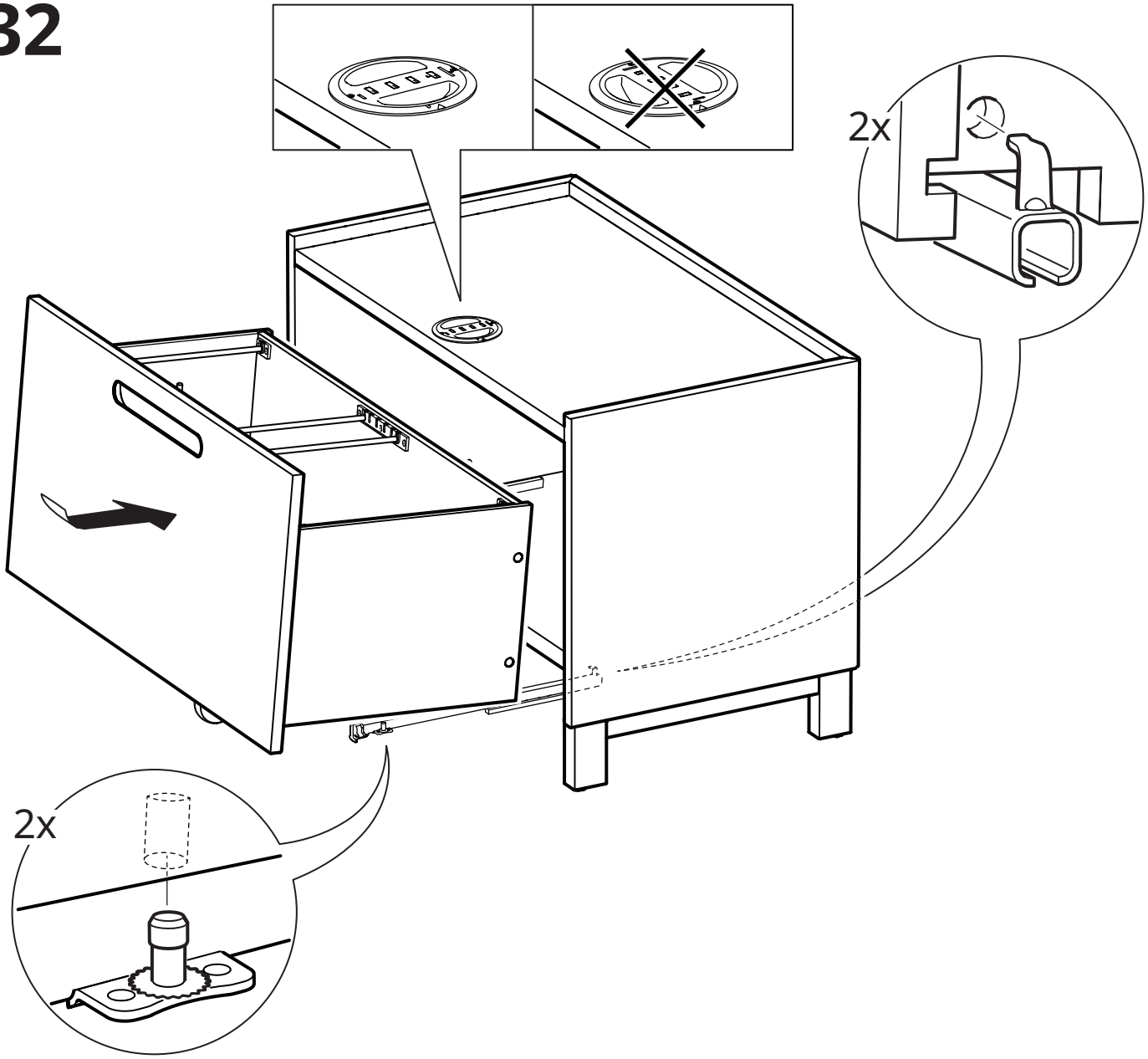

33

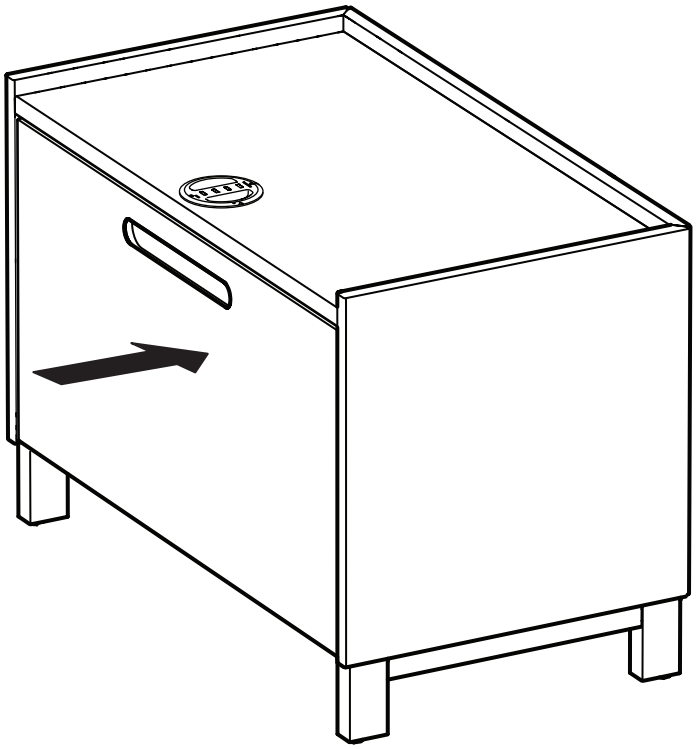

© Inter IKEA Systems B.V. 2026