MITTZON

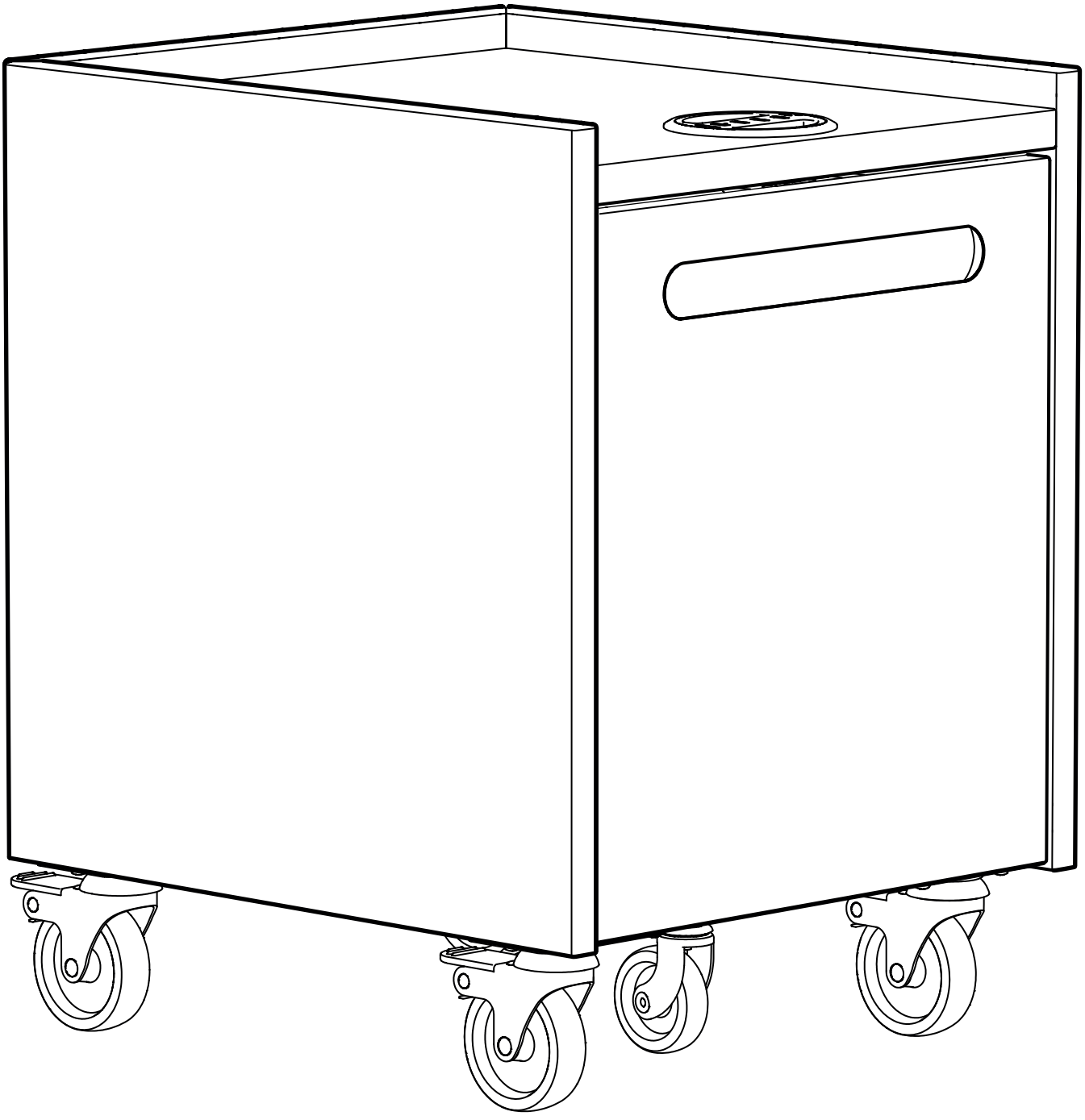

Design and Quality
IKEA of Sweden

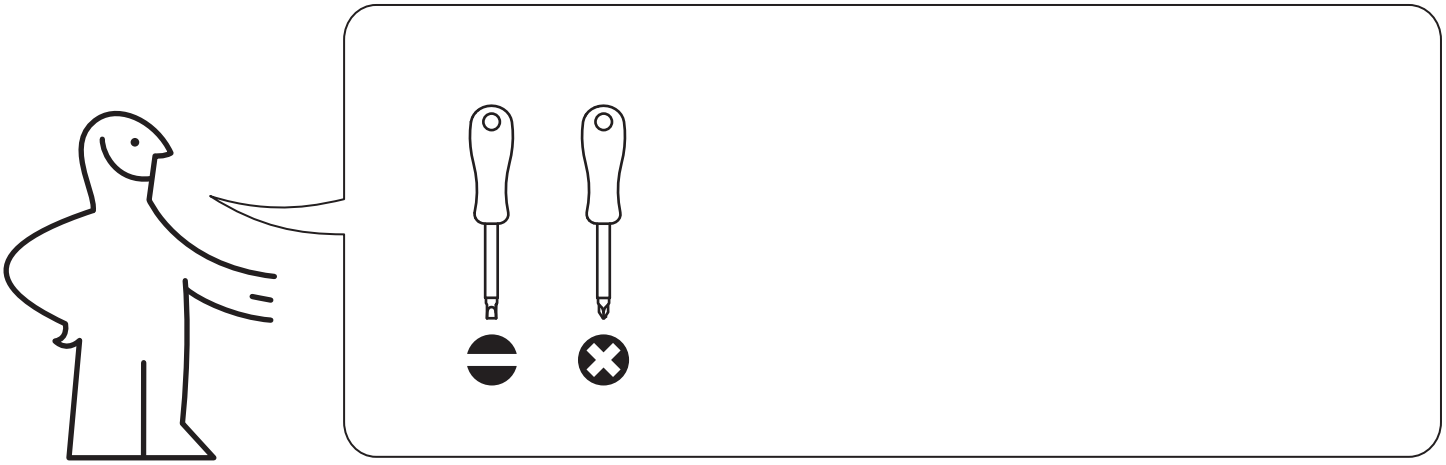

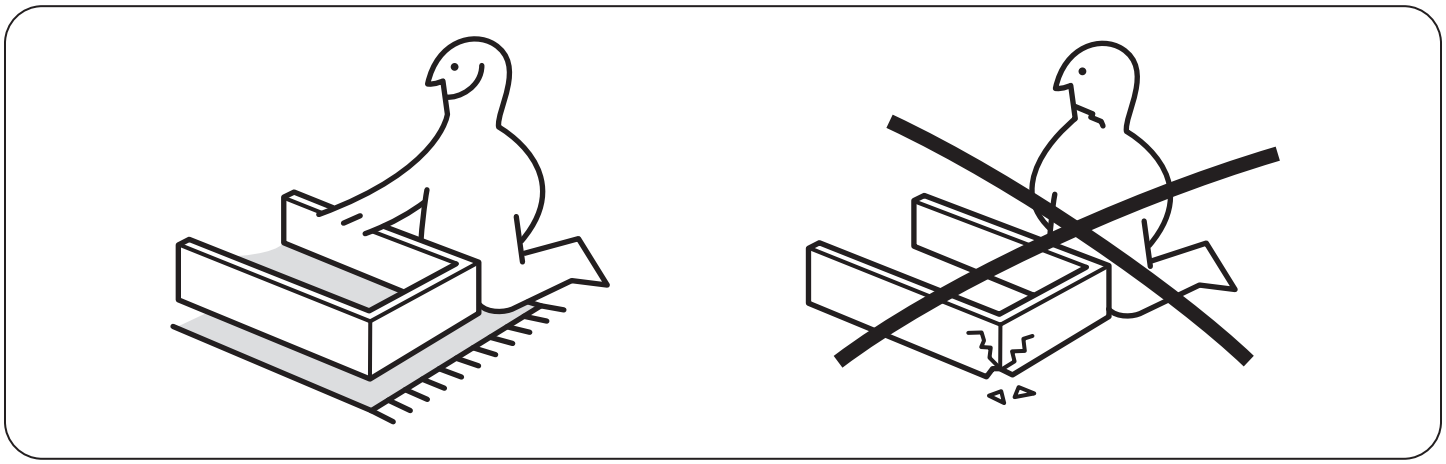

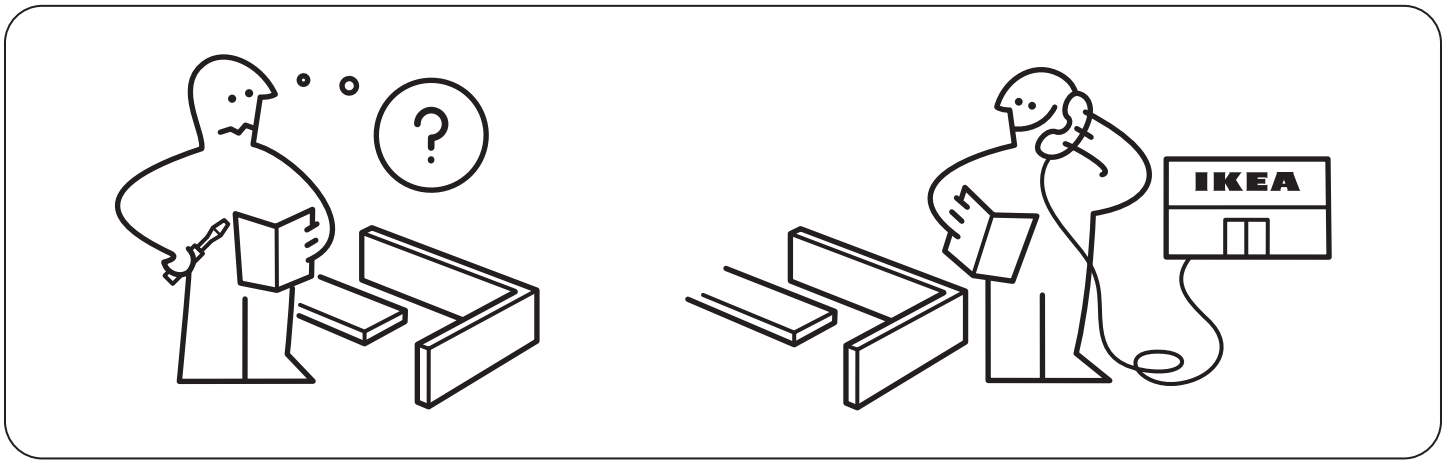
?
IKEA



12x



4x



20x



2x



4x

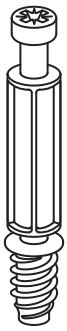

4x



4x

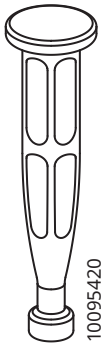

8x



8x

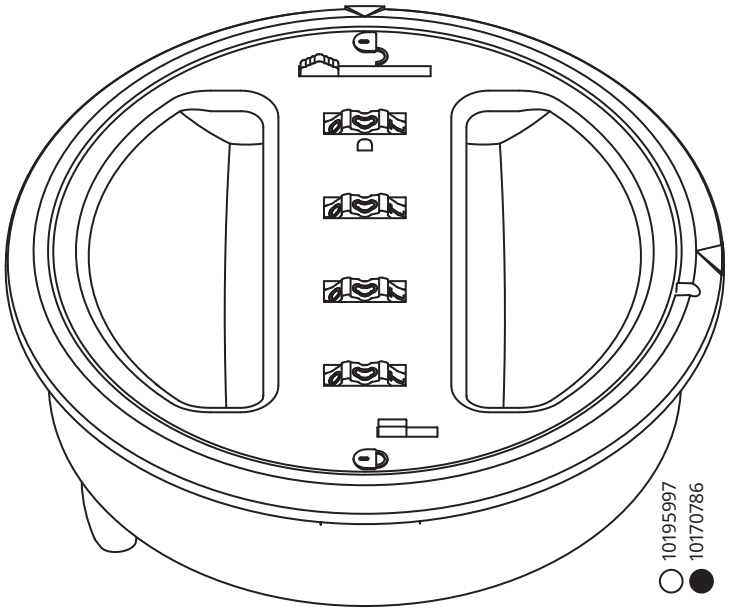

1x

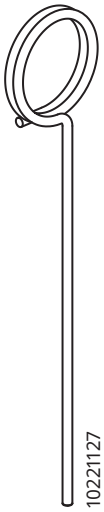

1x

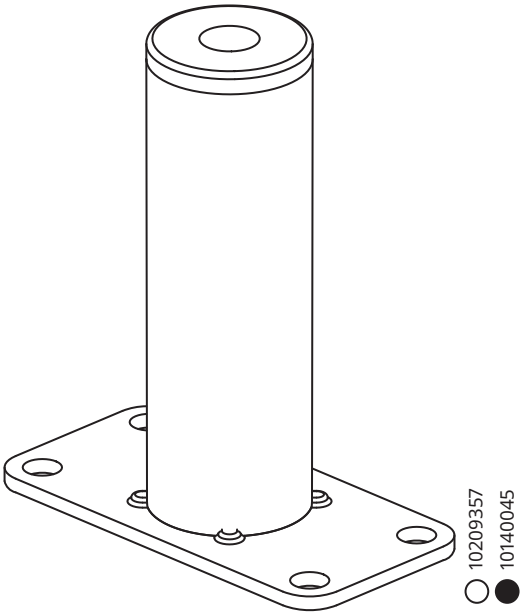

1x

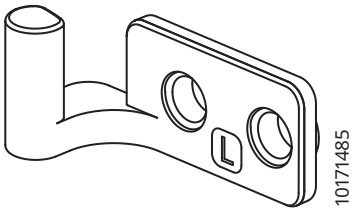

1x

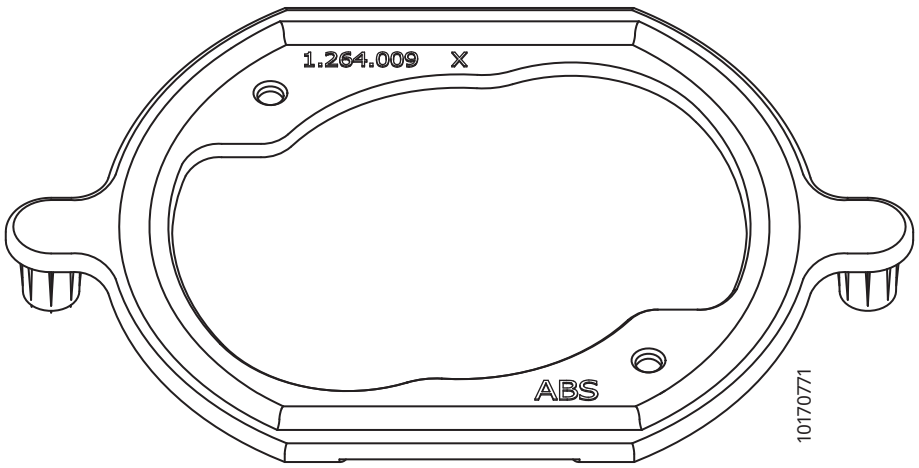

1x

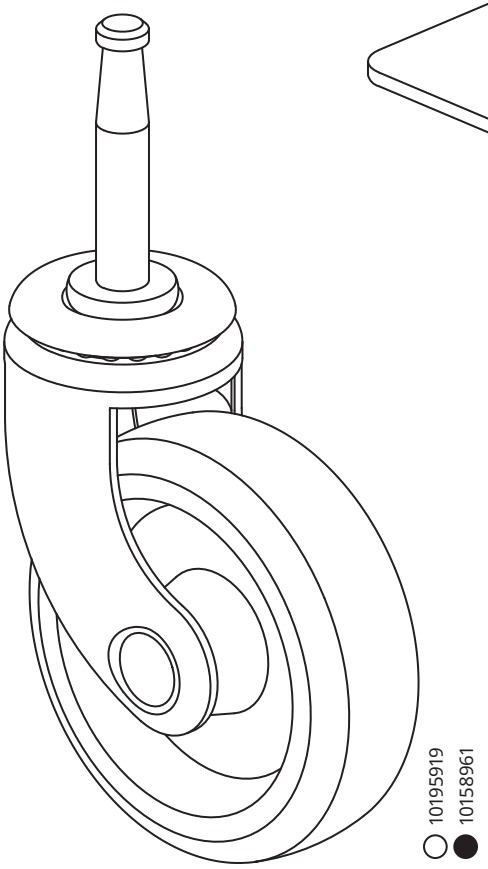

1x

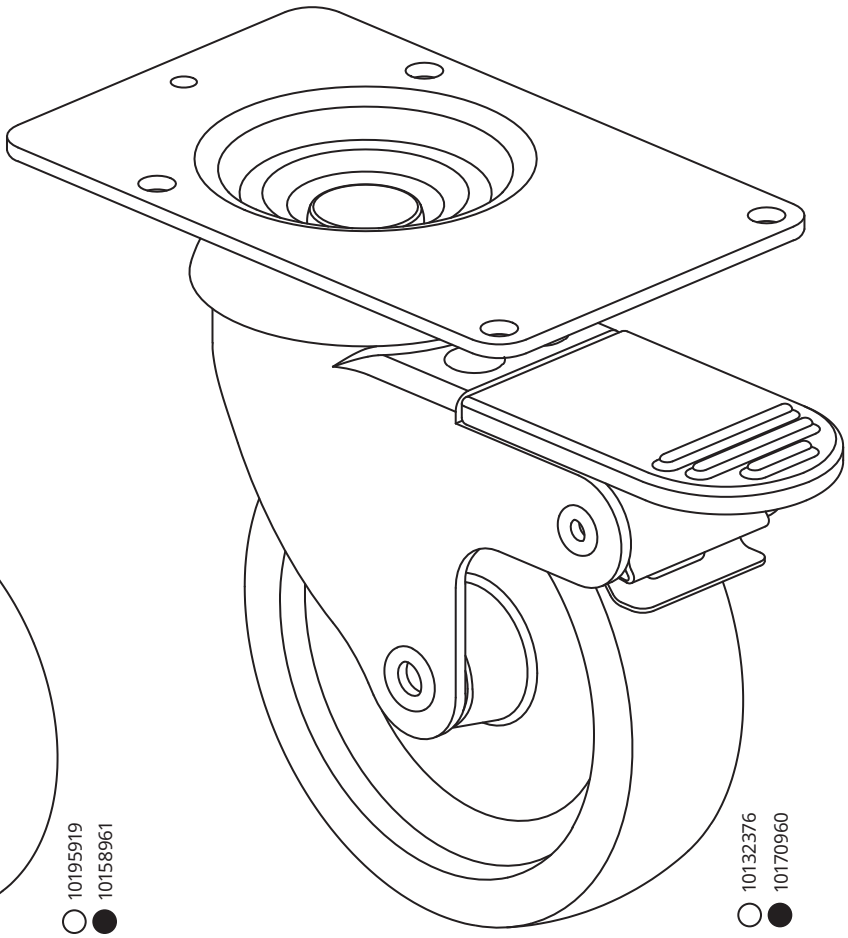

4x

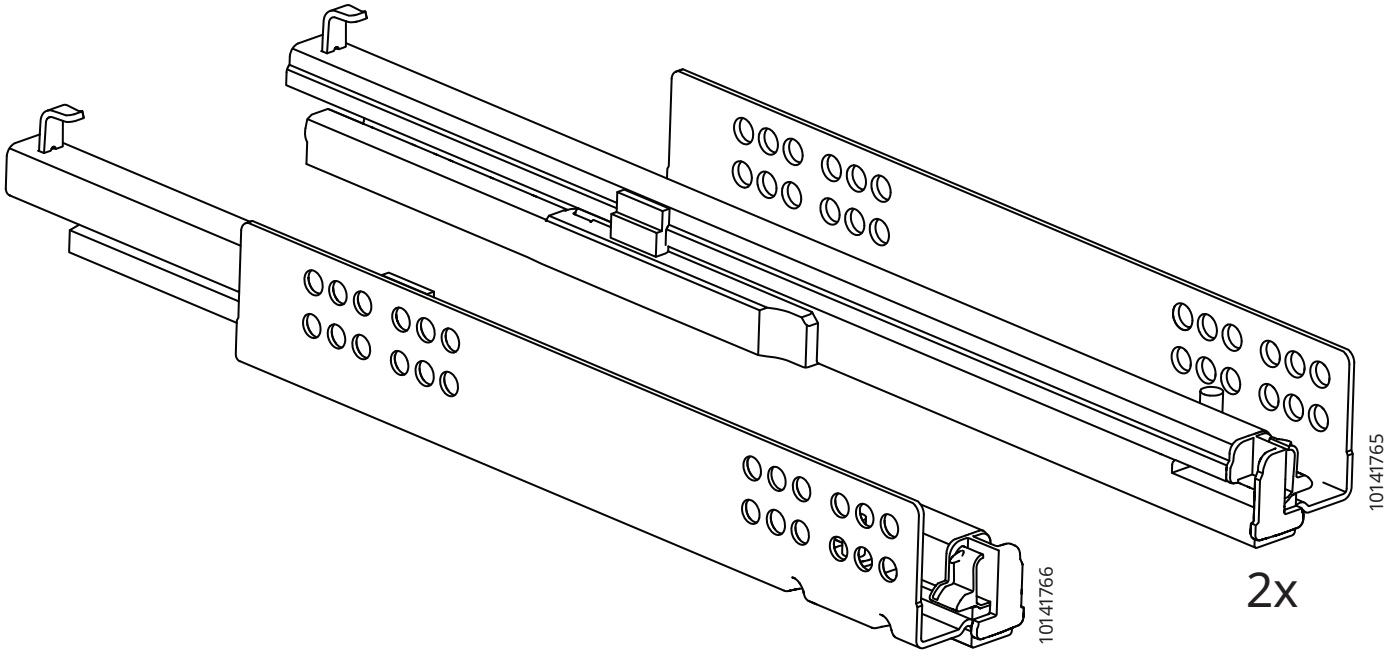

2x

2x

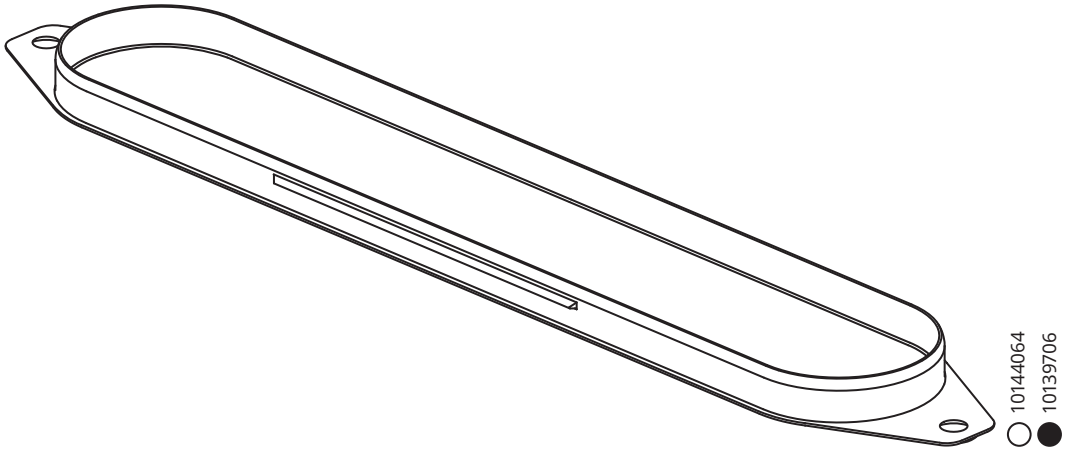

1x

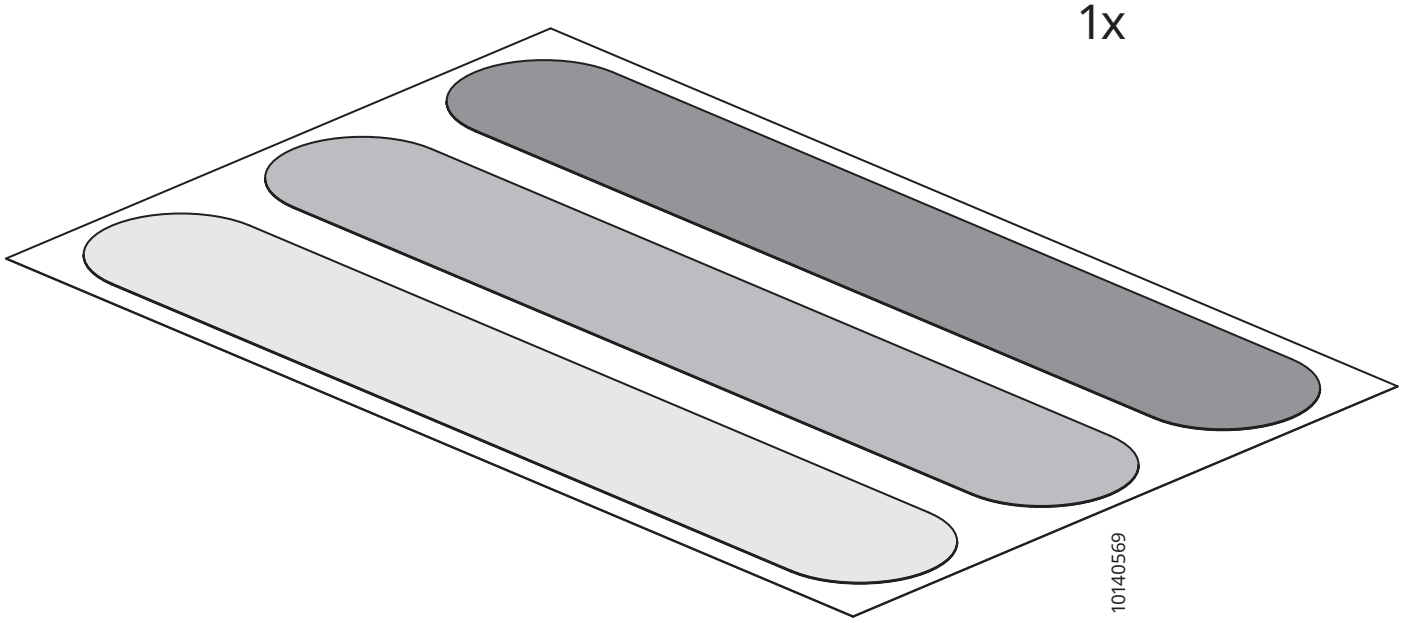

1x

1

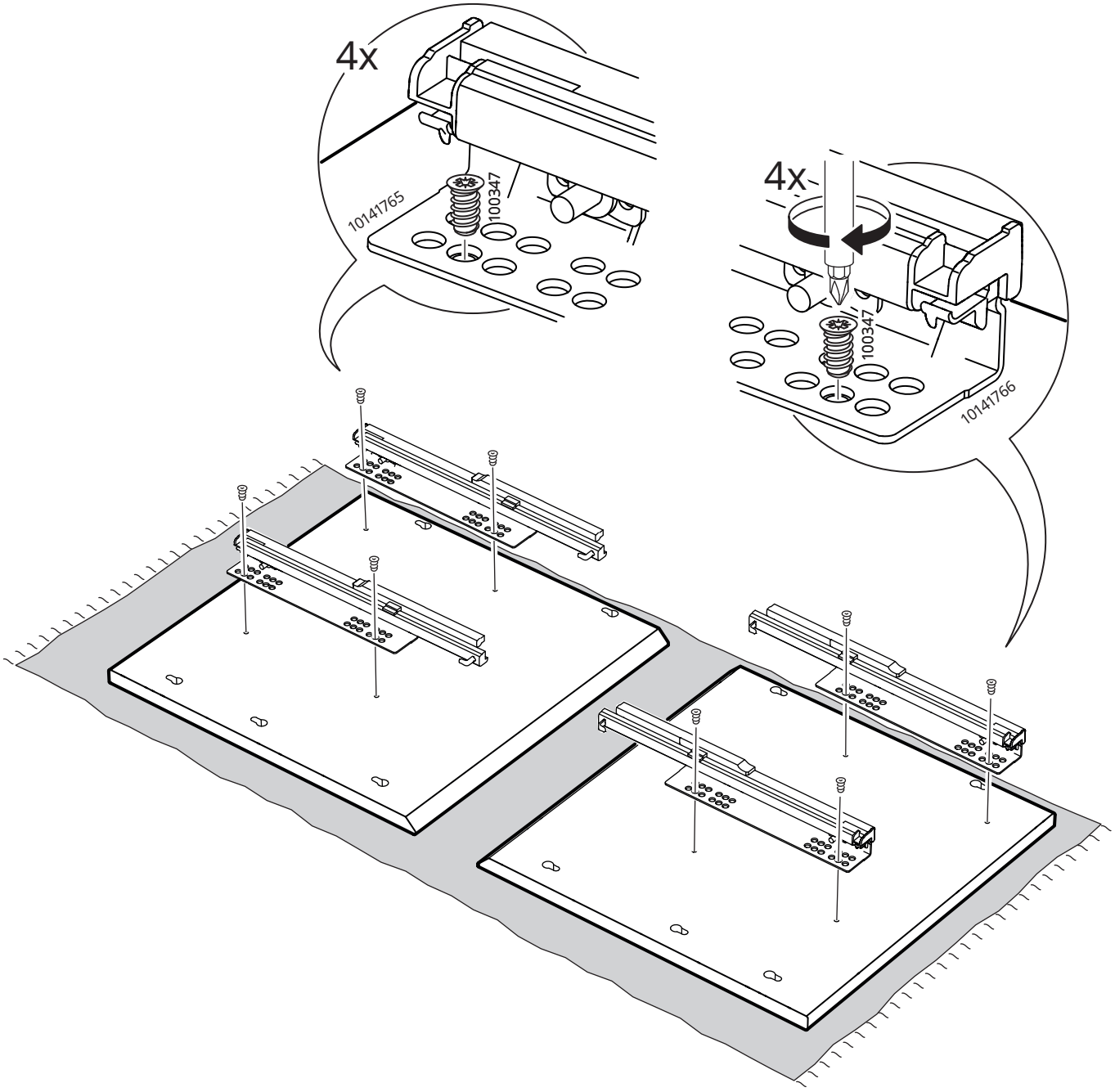

2

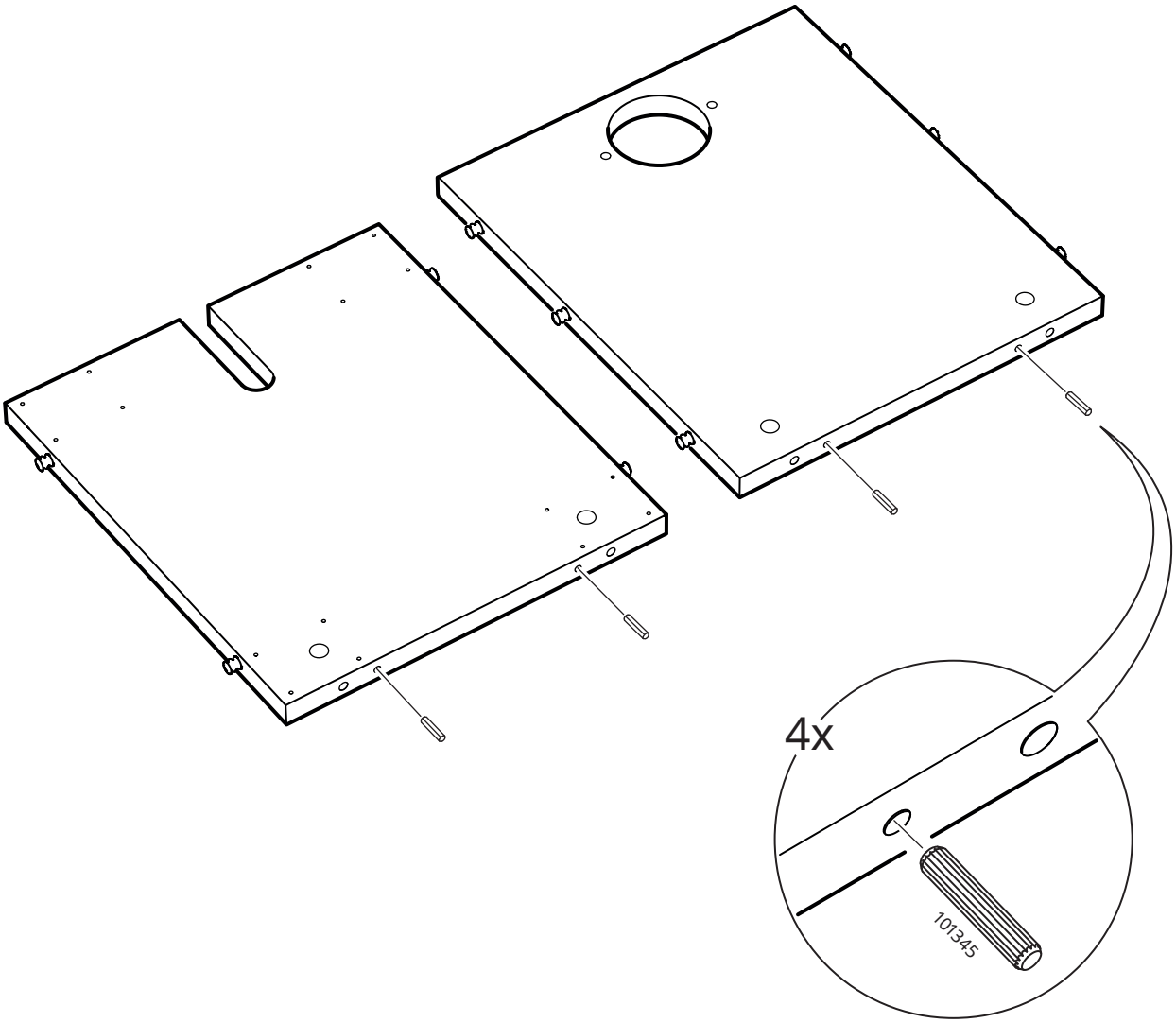

3

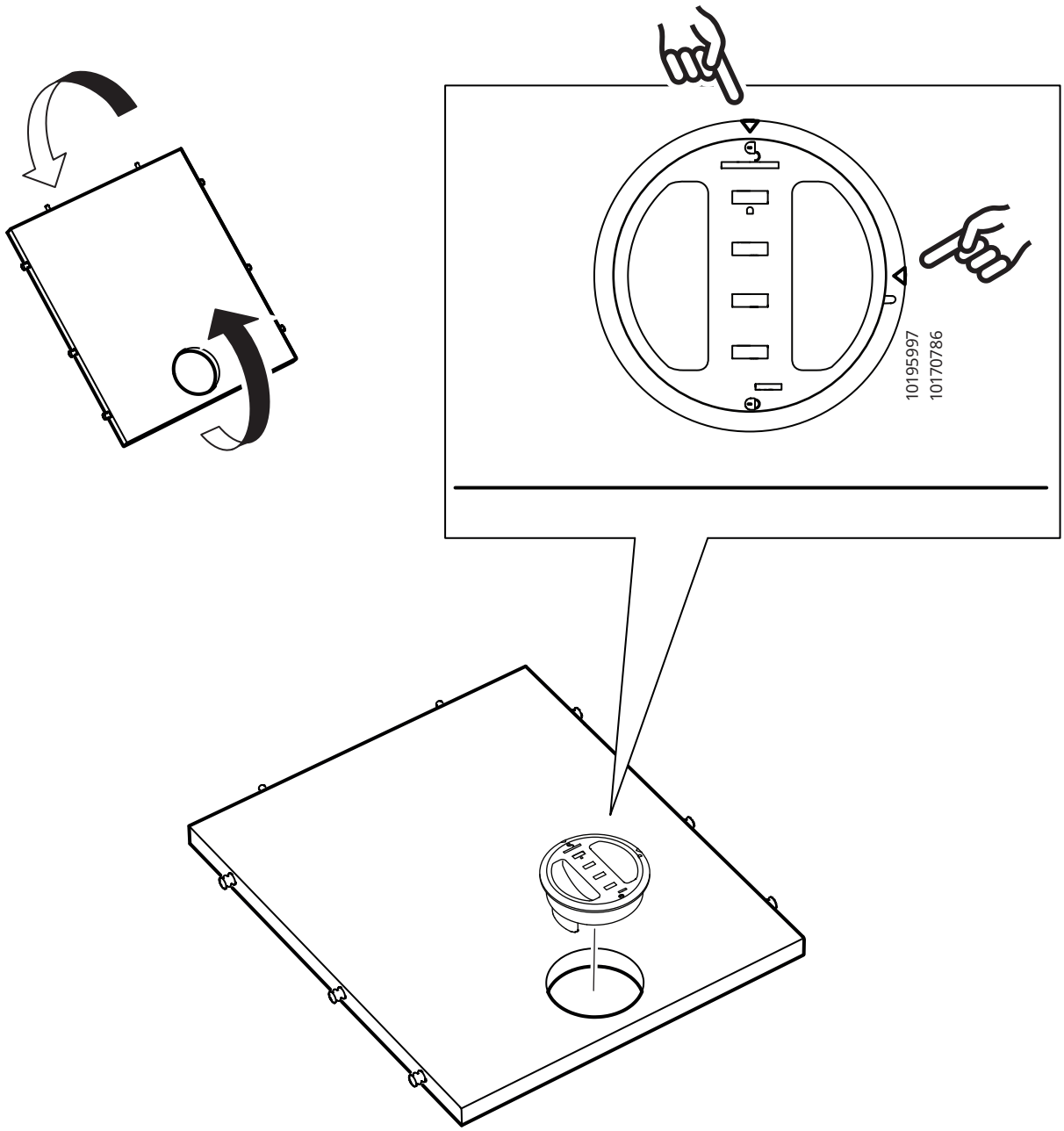

4

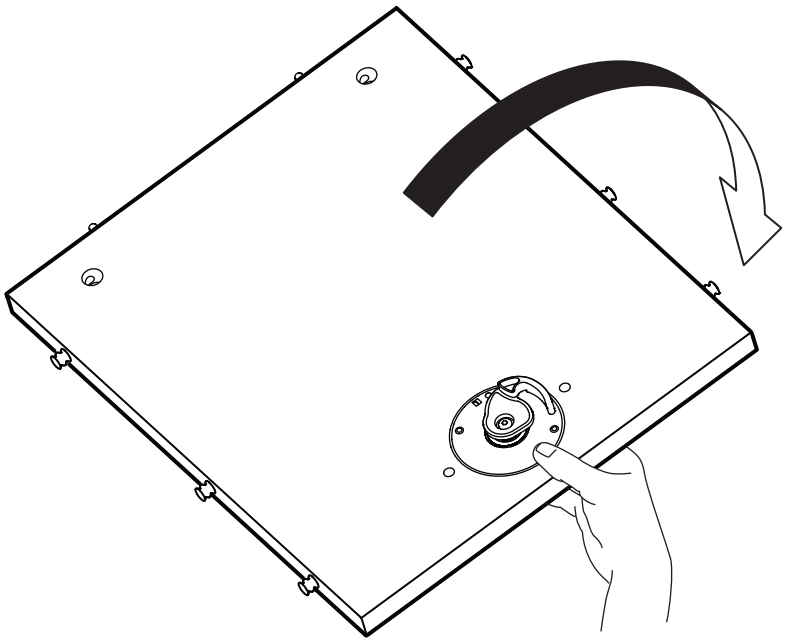

5

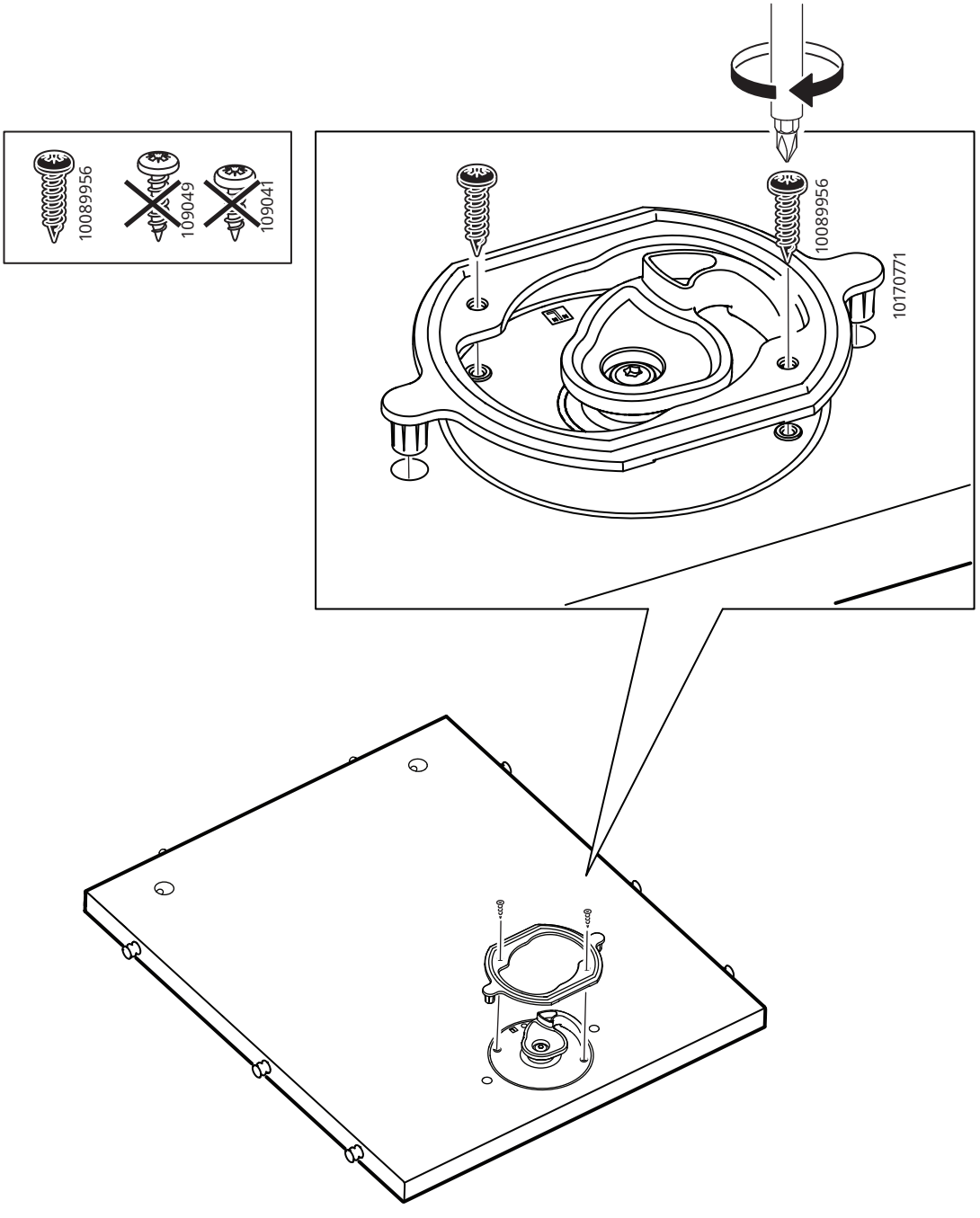

6

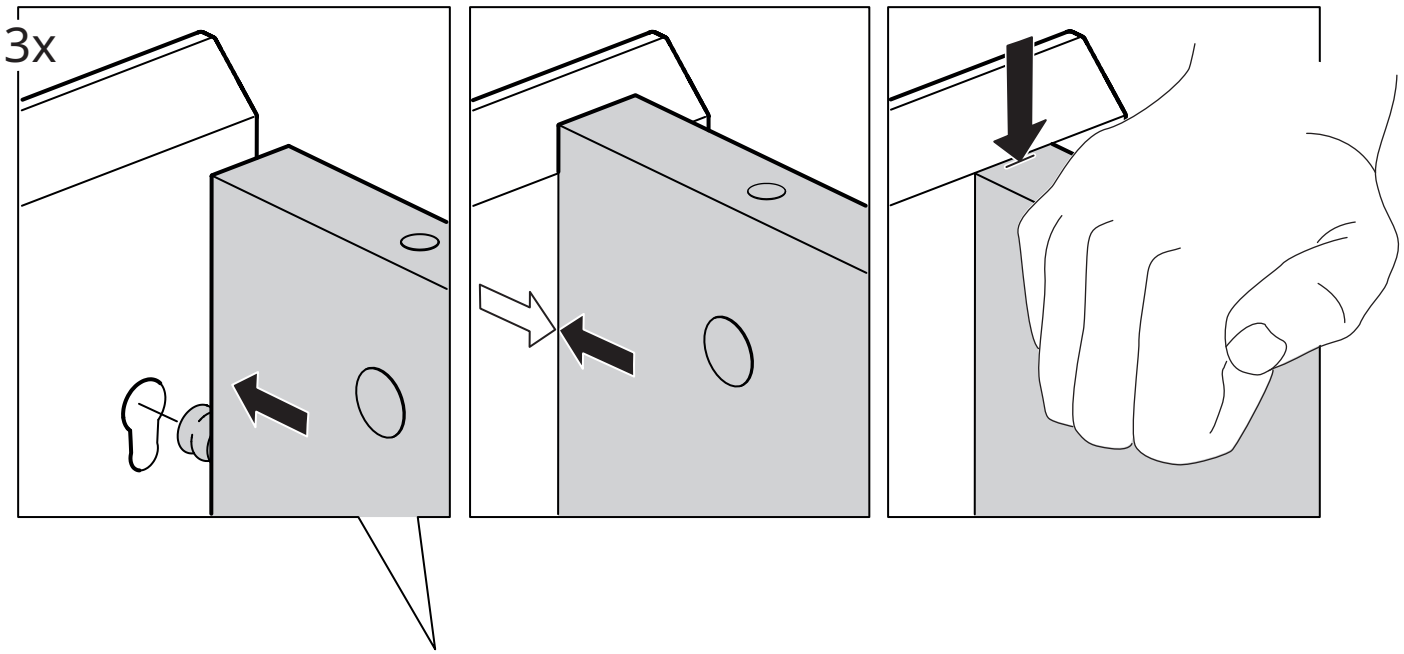

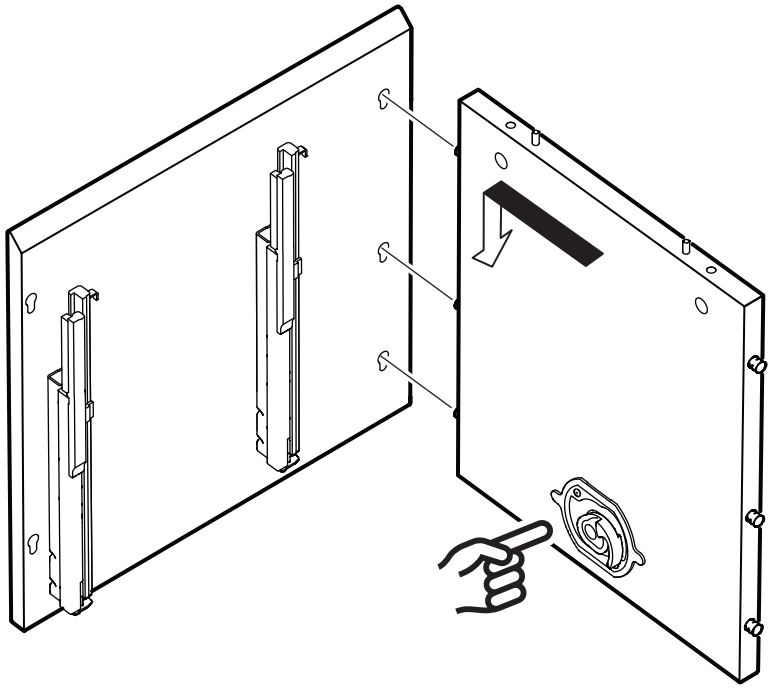

7

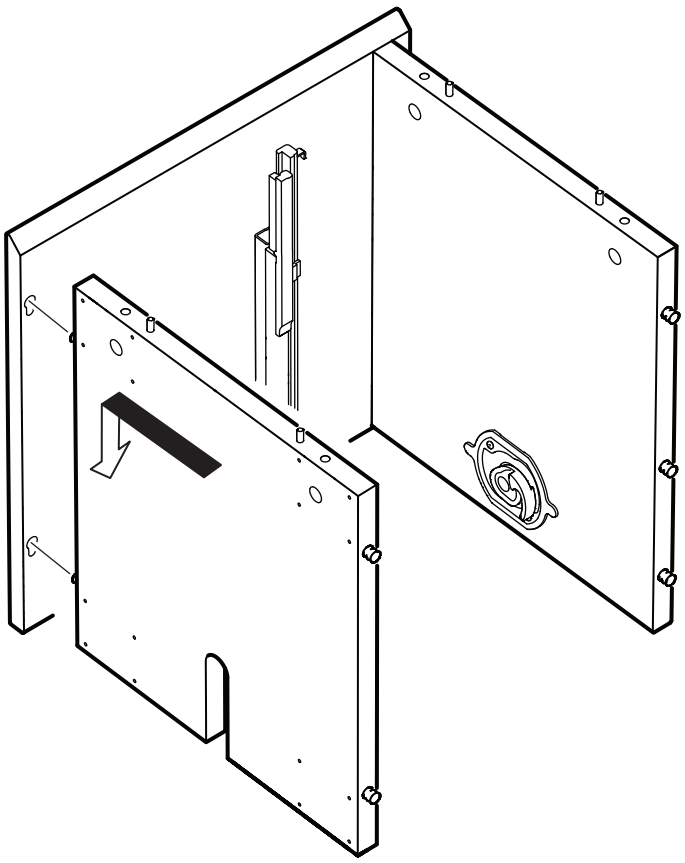

8

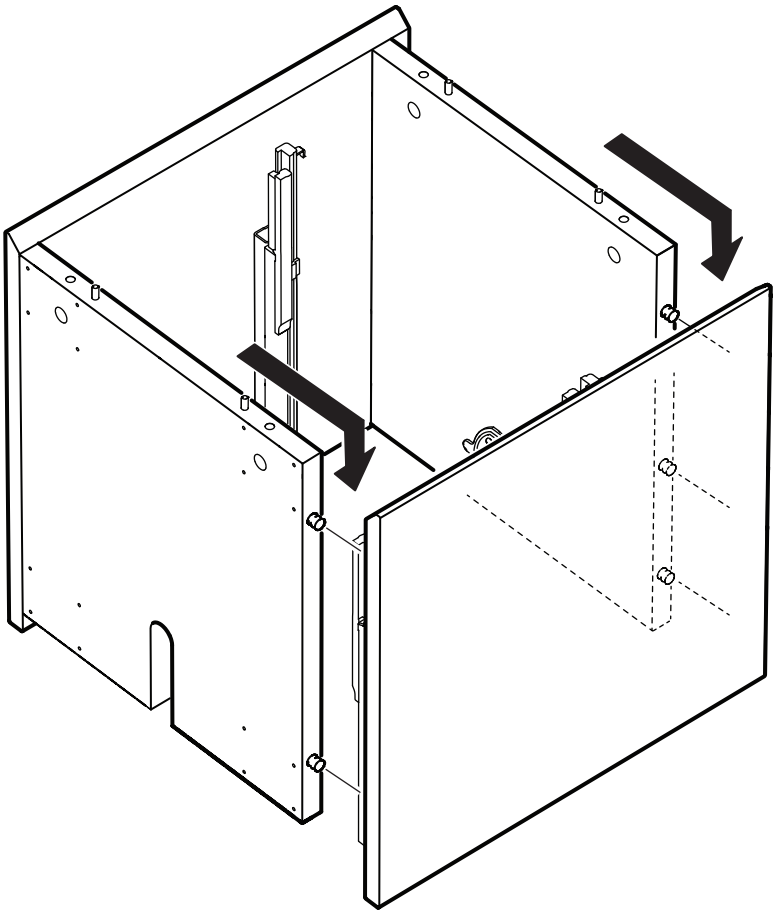

9

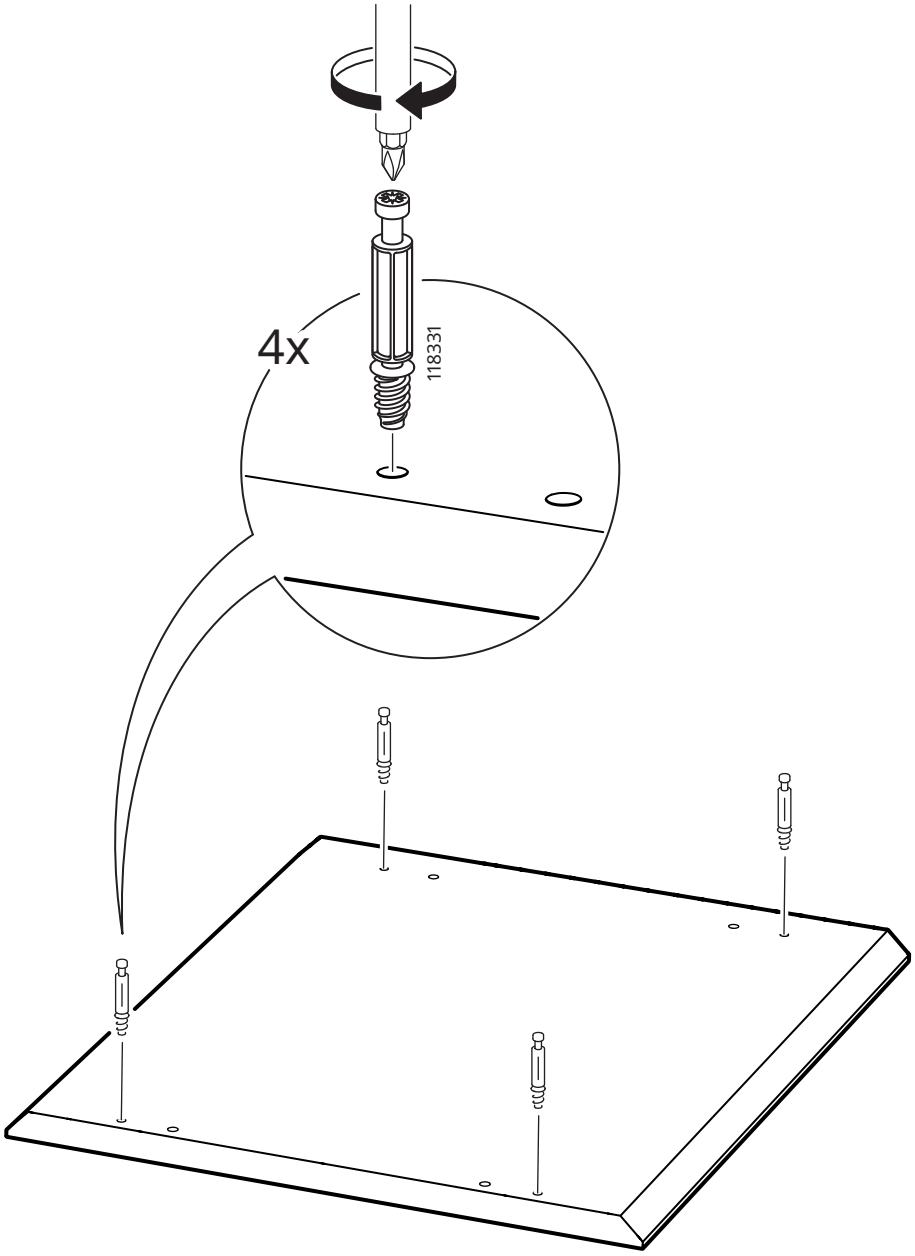

10

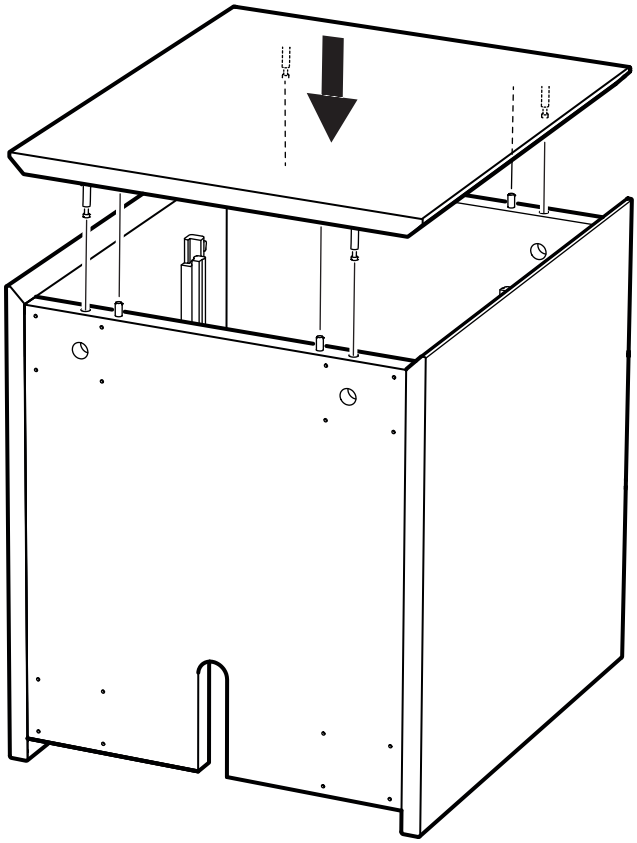

11

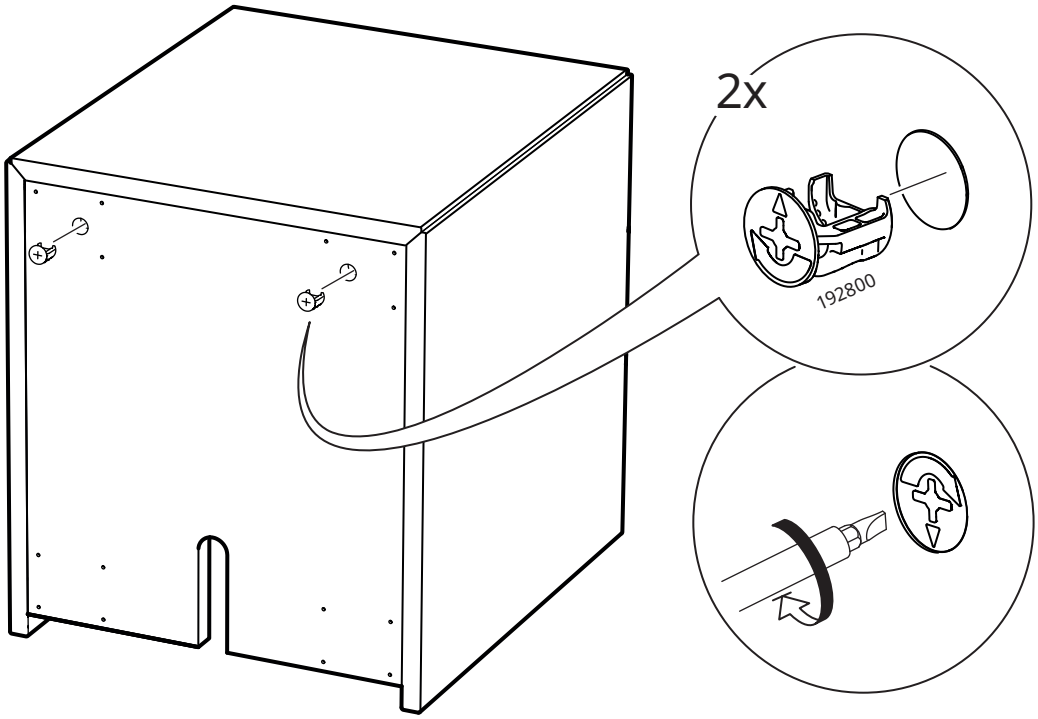

12

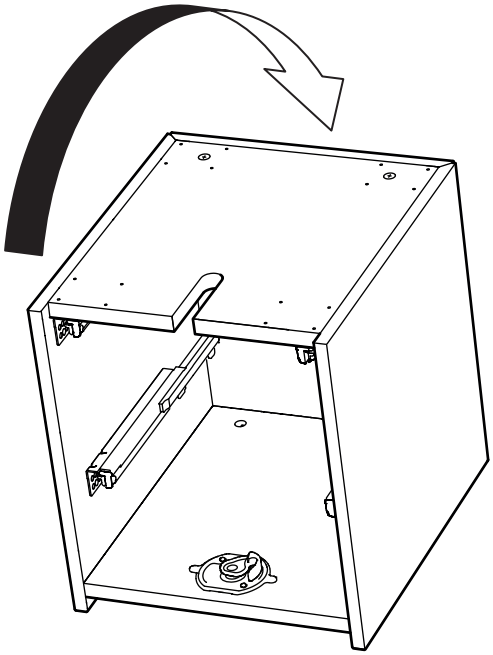

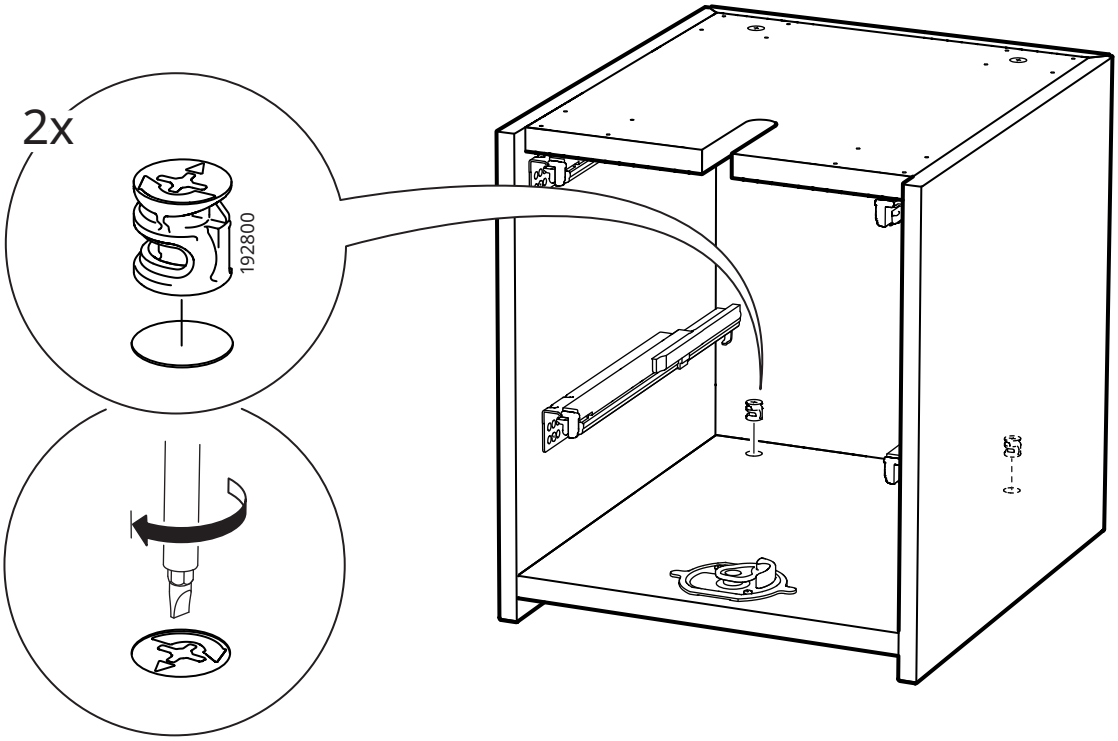

13

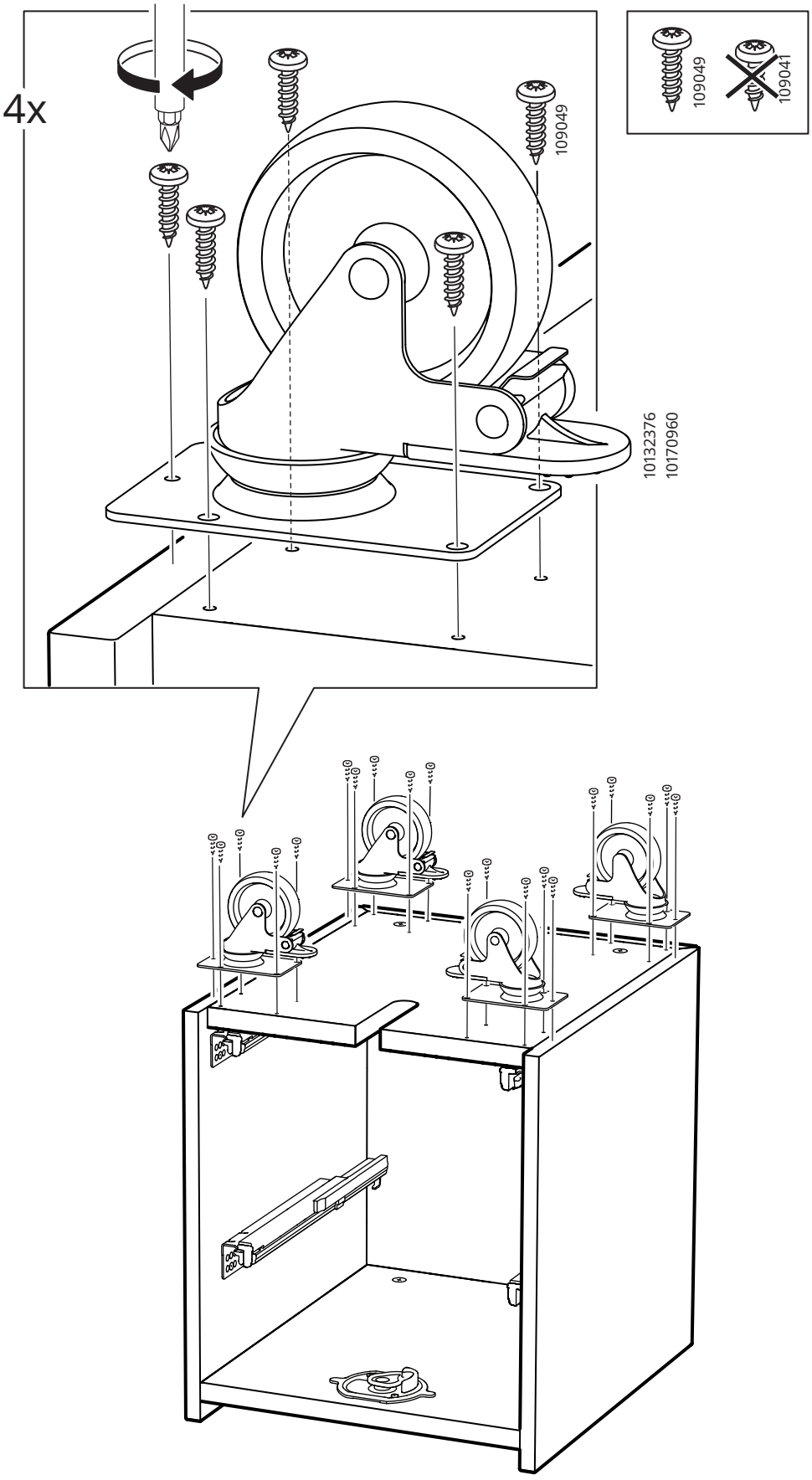

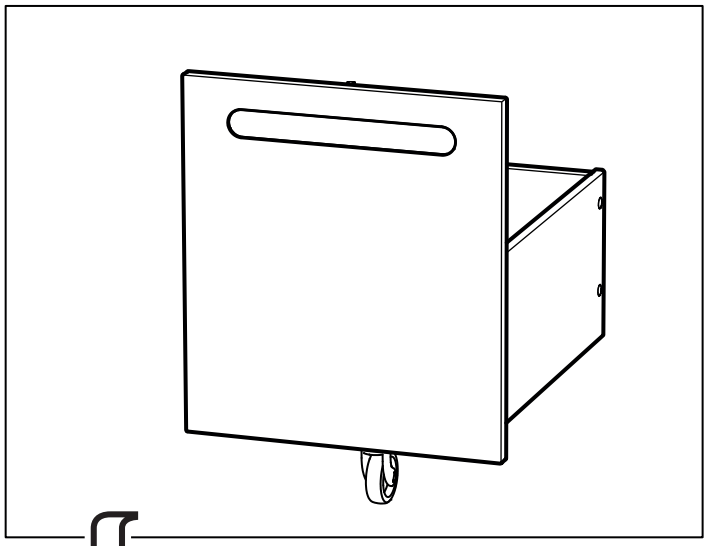

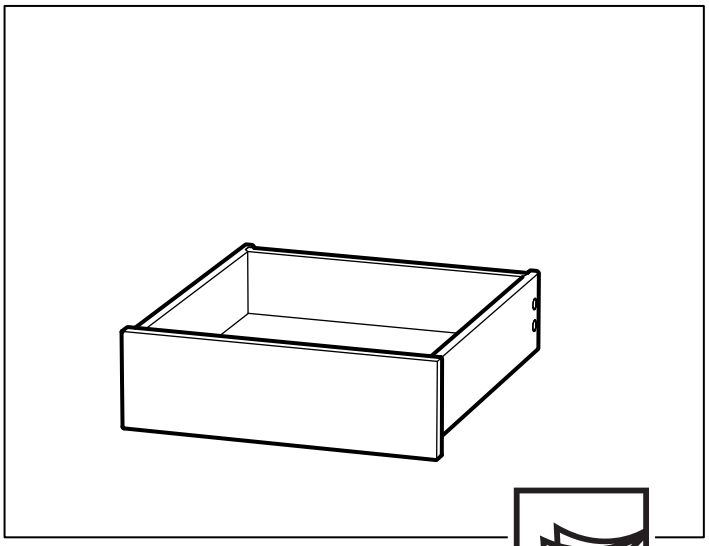

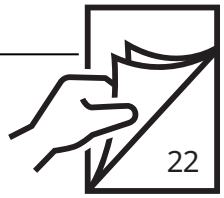

14

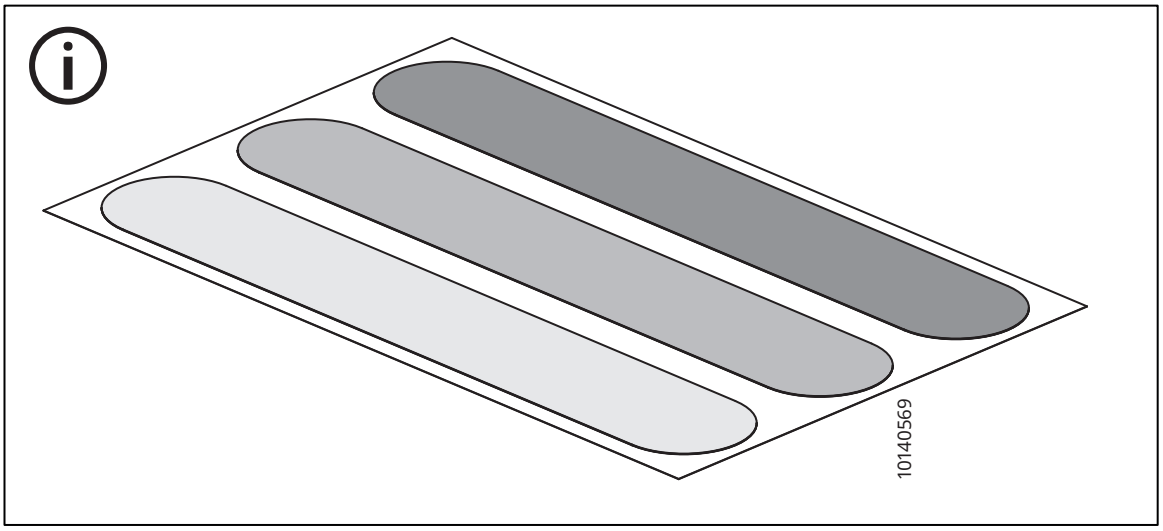

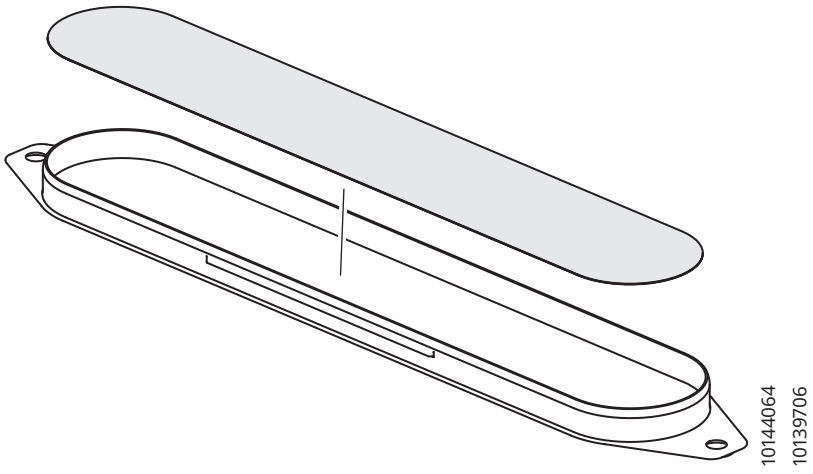

15

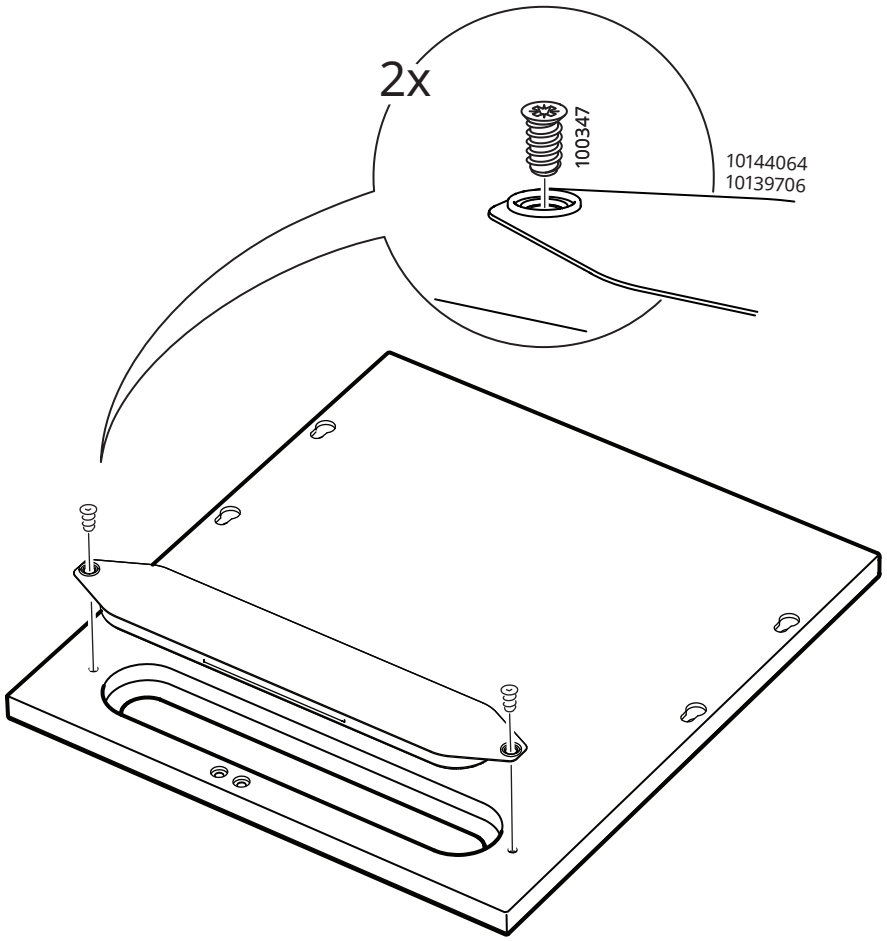

16

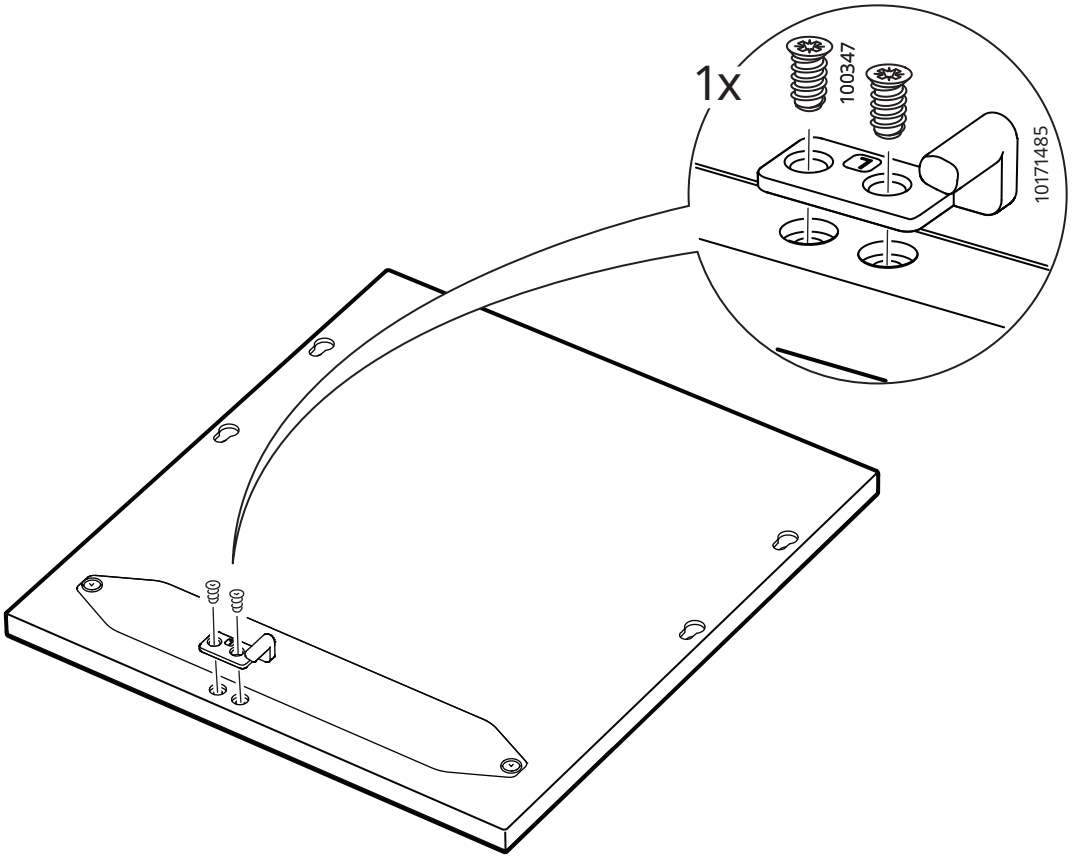

17

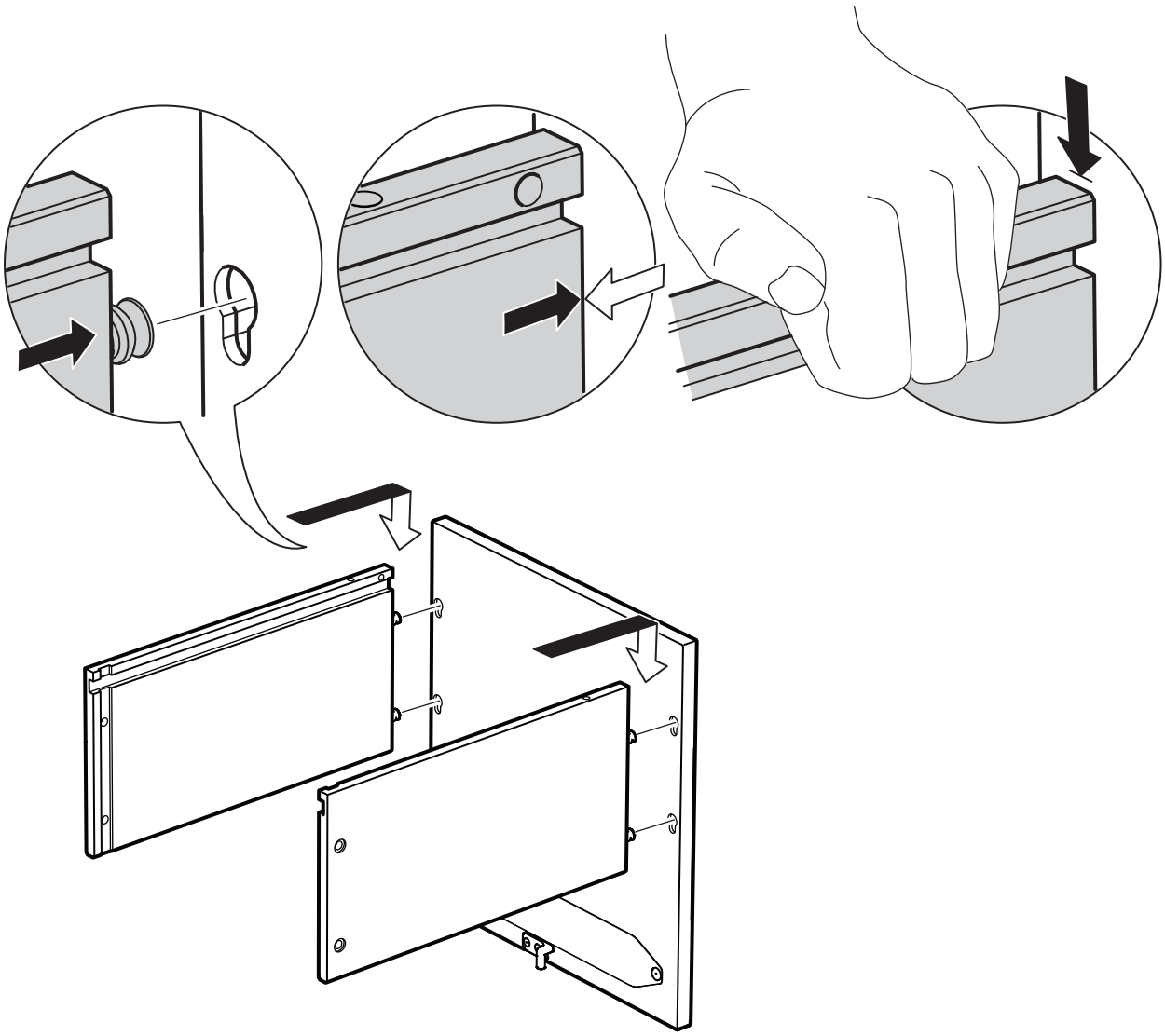

18

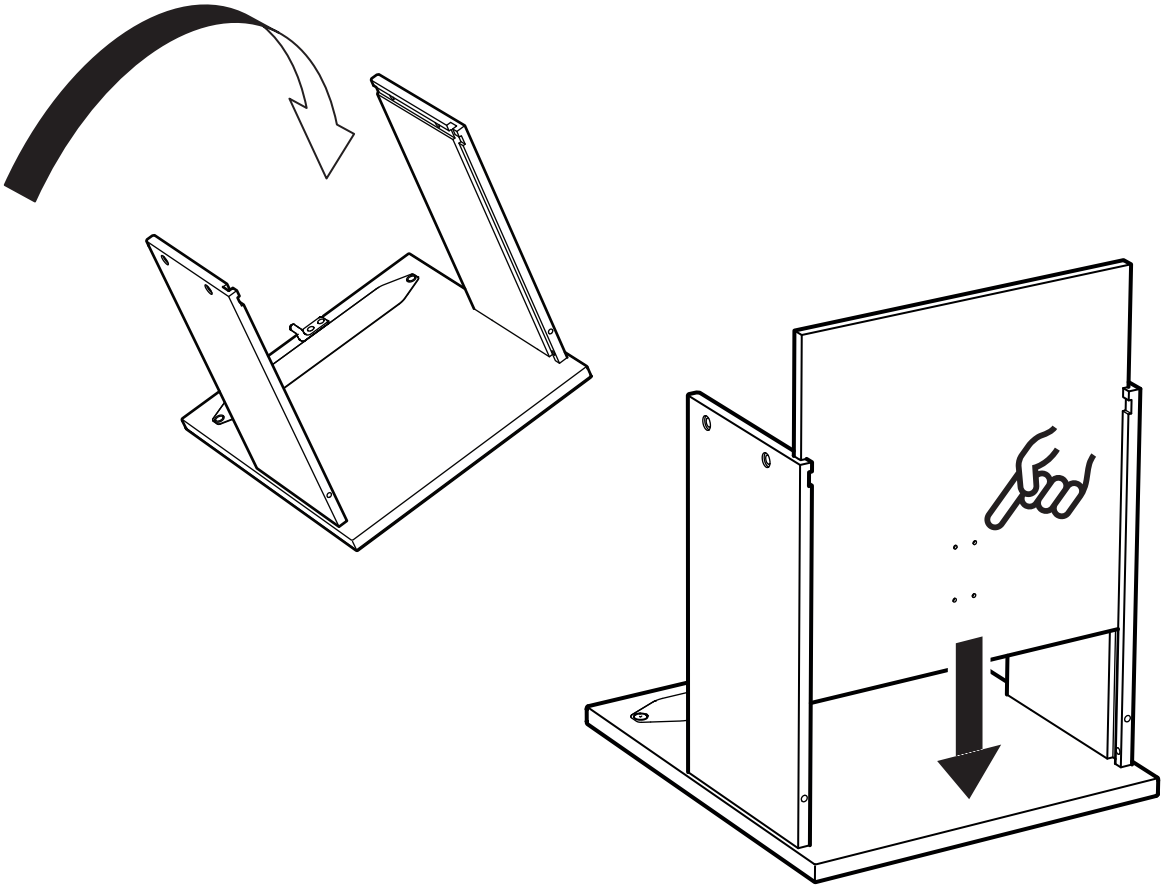

19

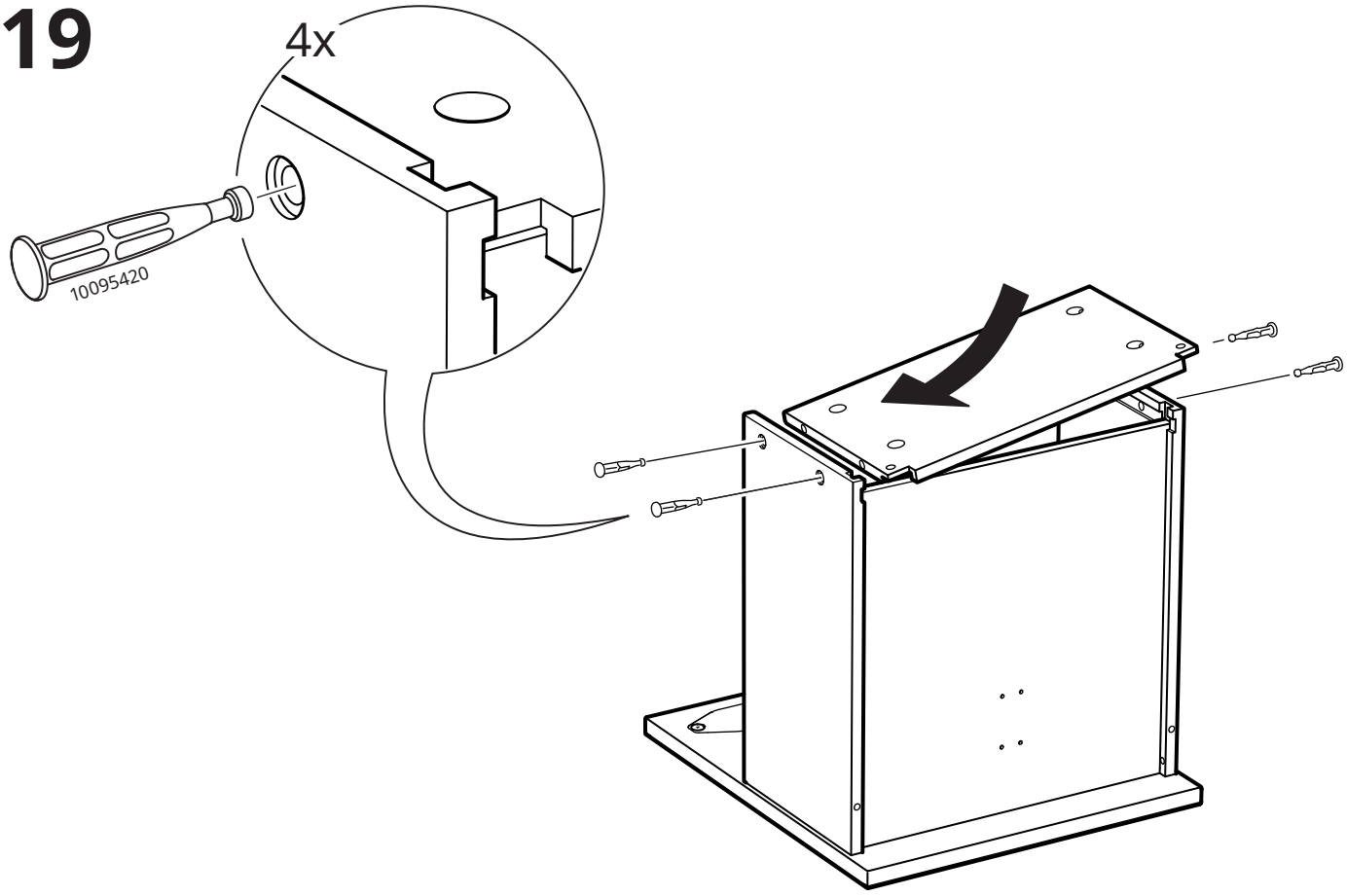

20

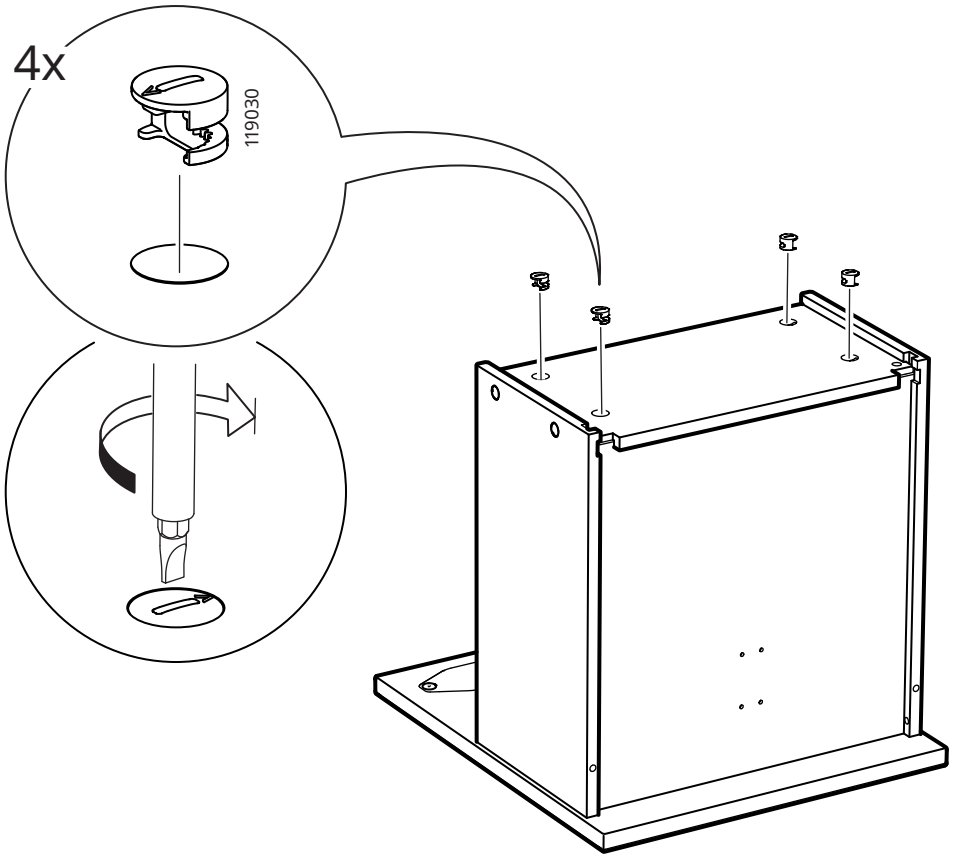

21

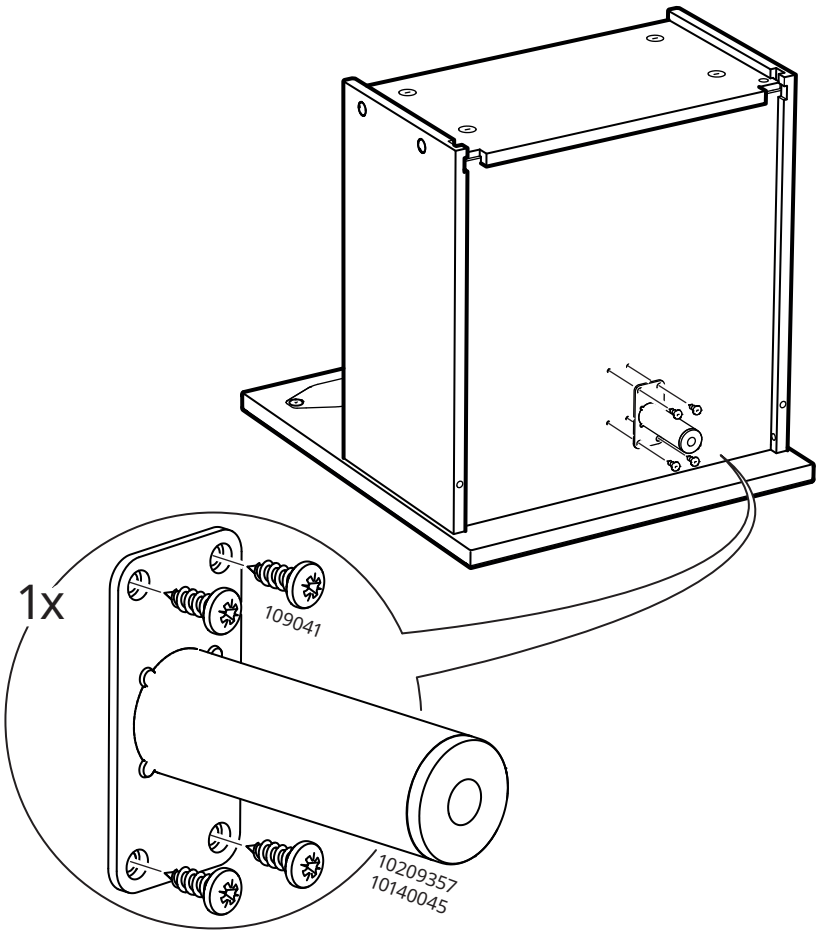

22

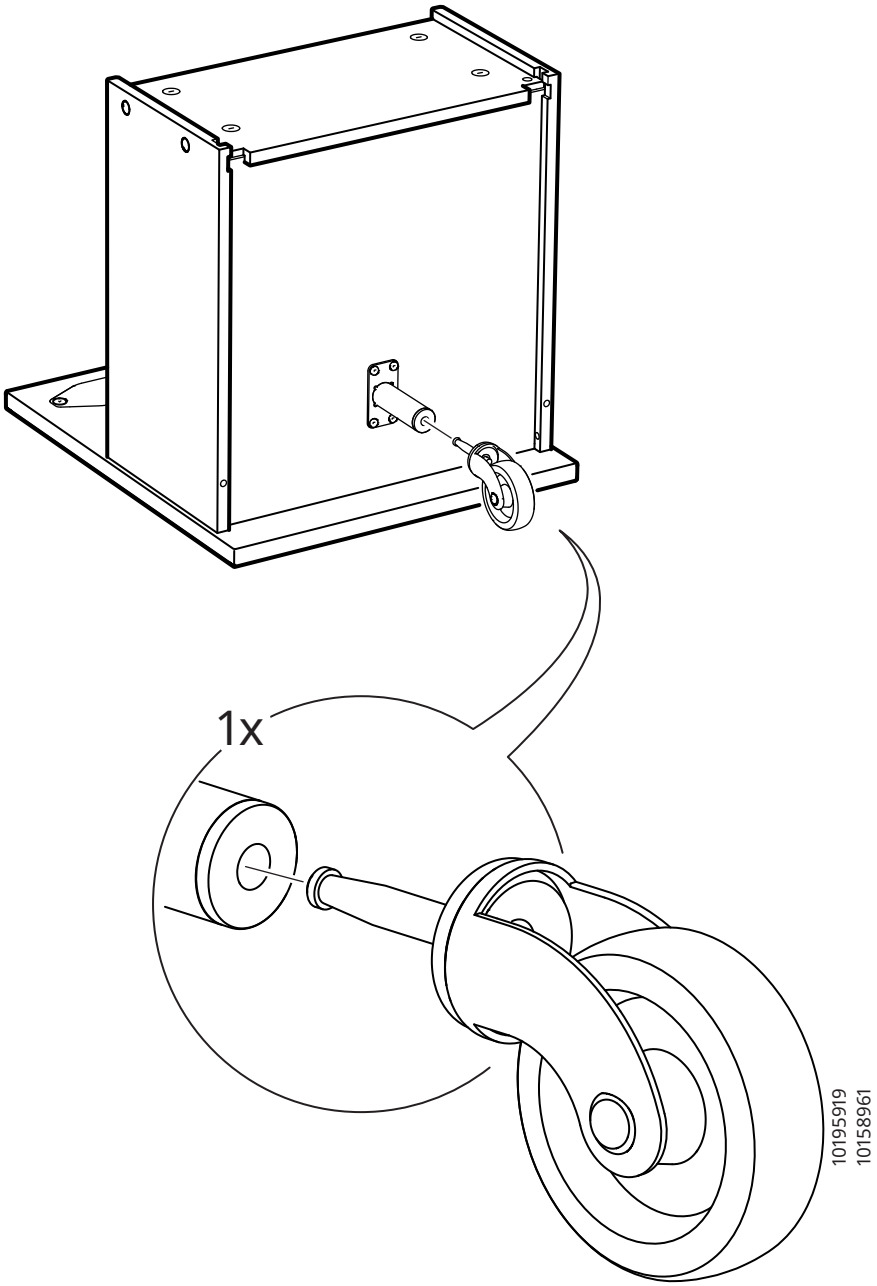

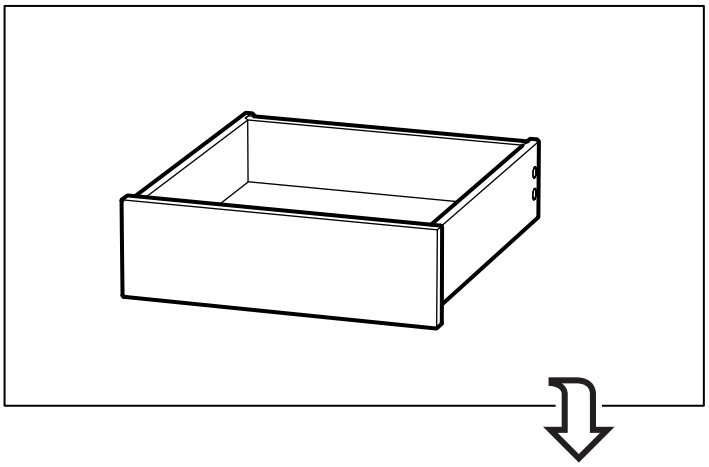

23

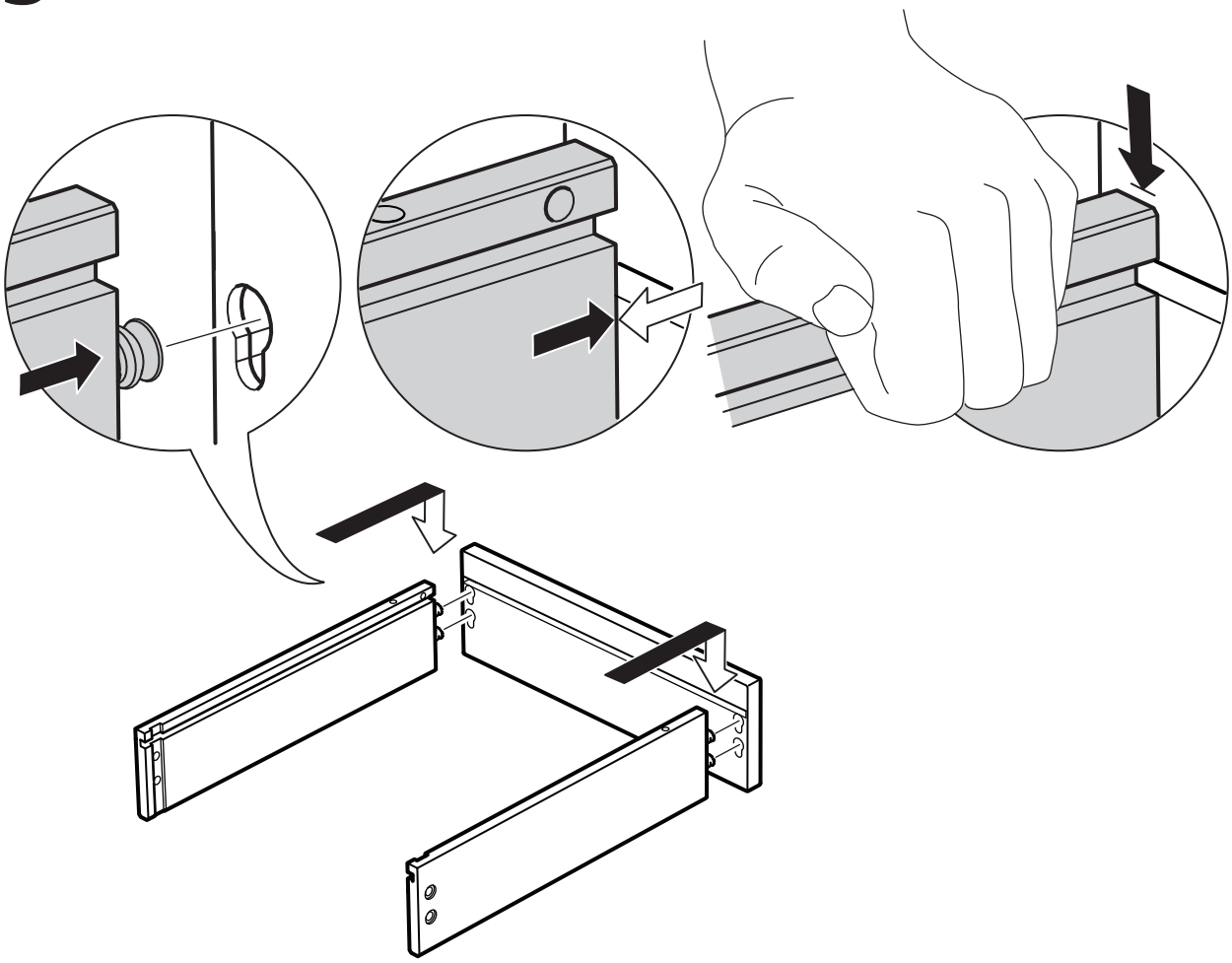

24

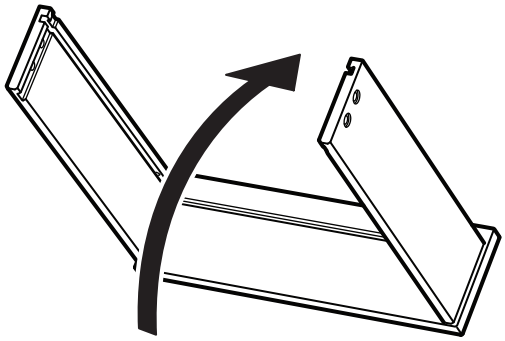

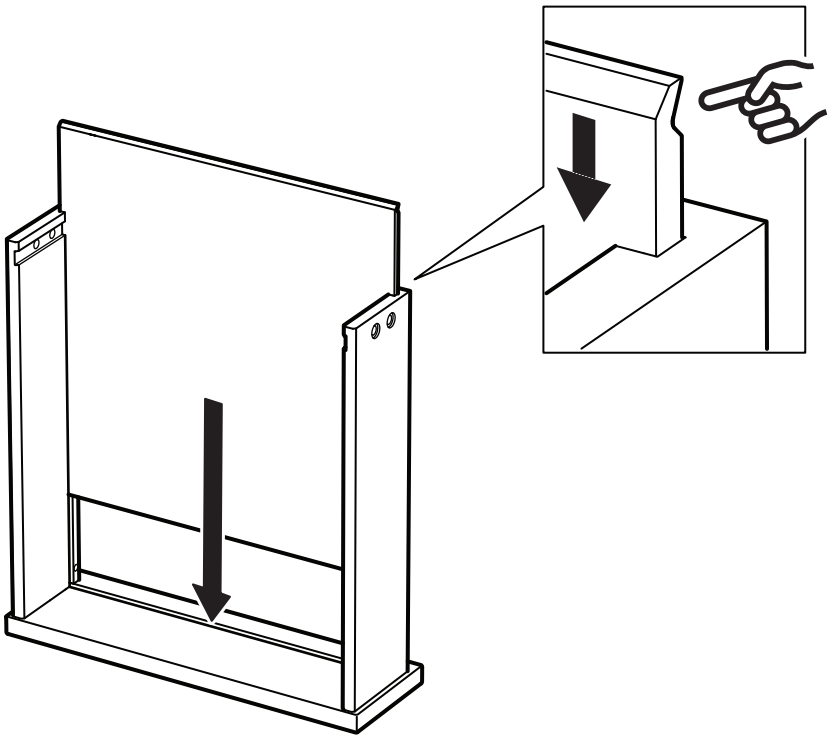

25

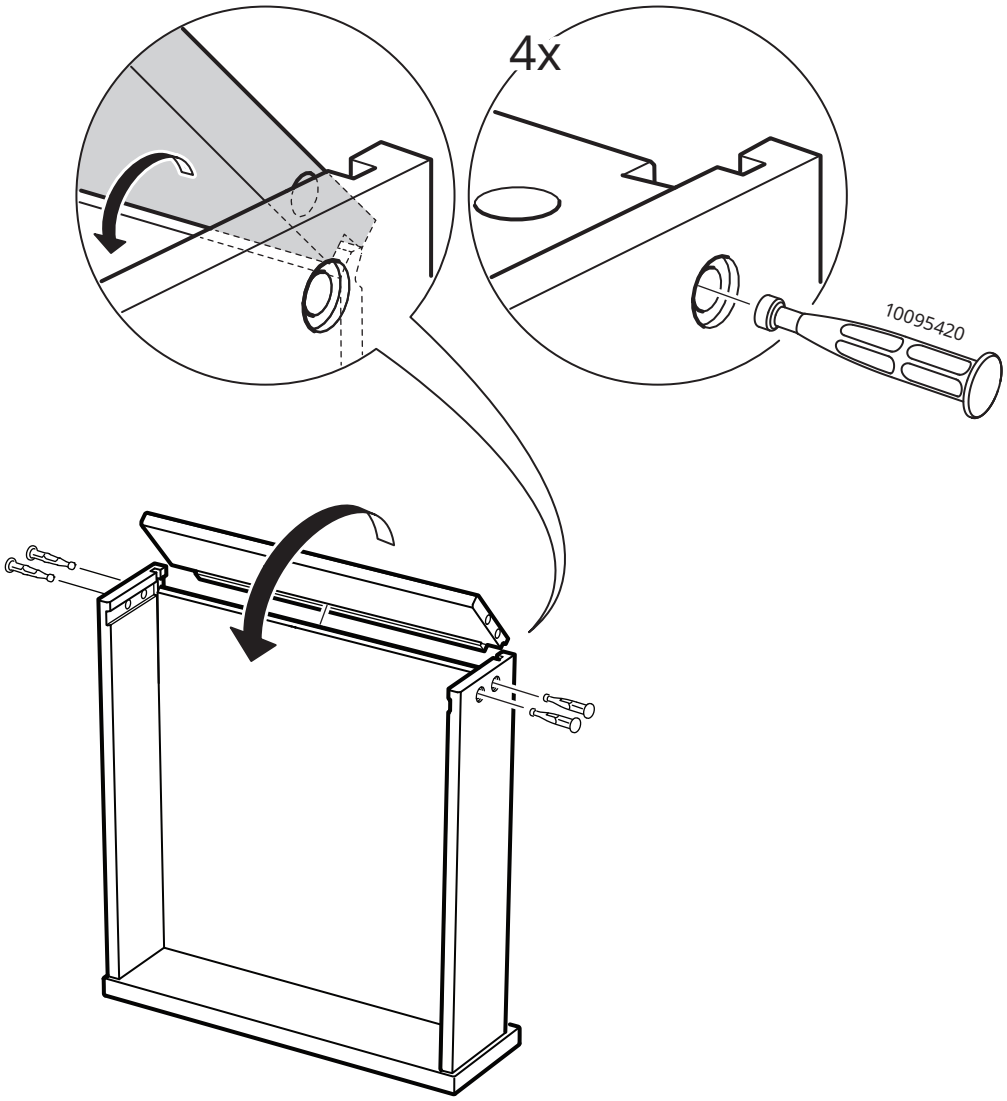

26

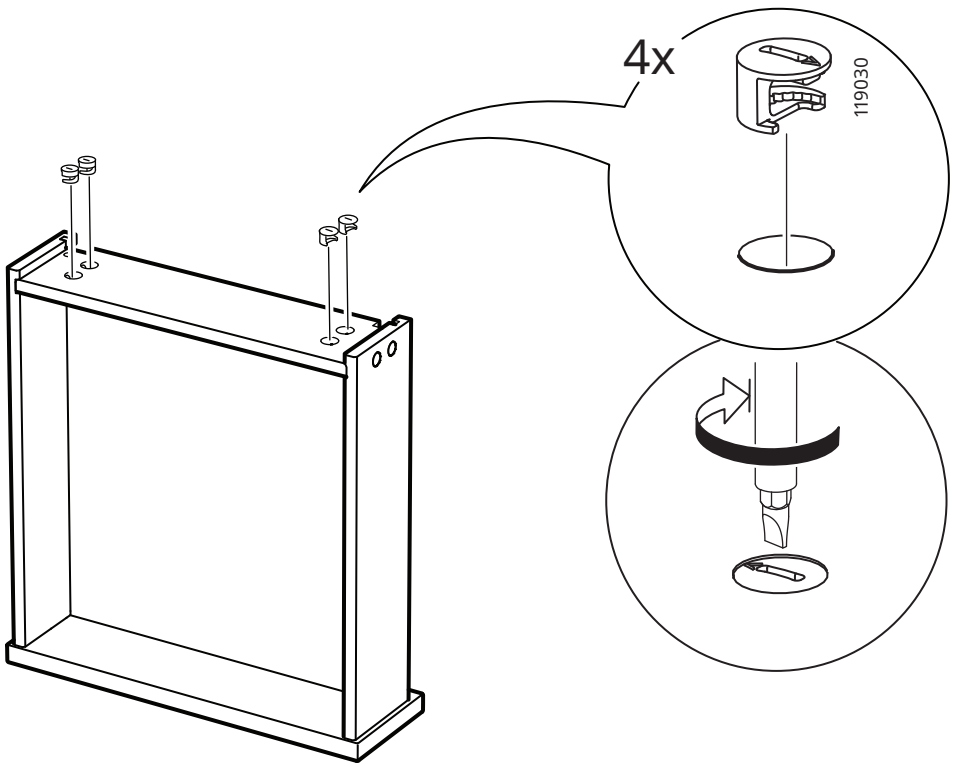

27

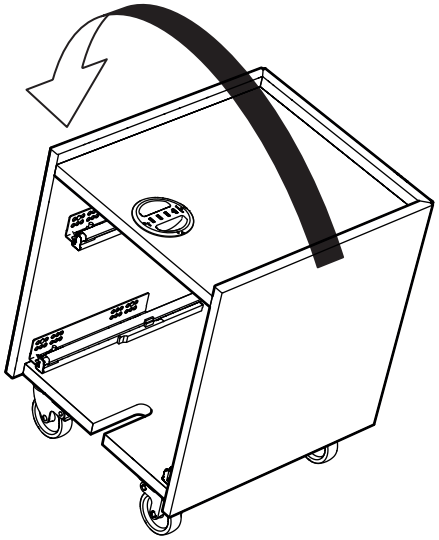

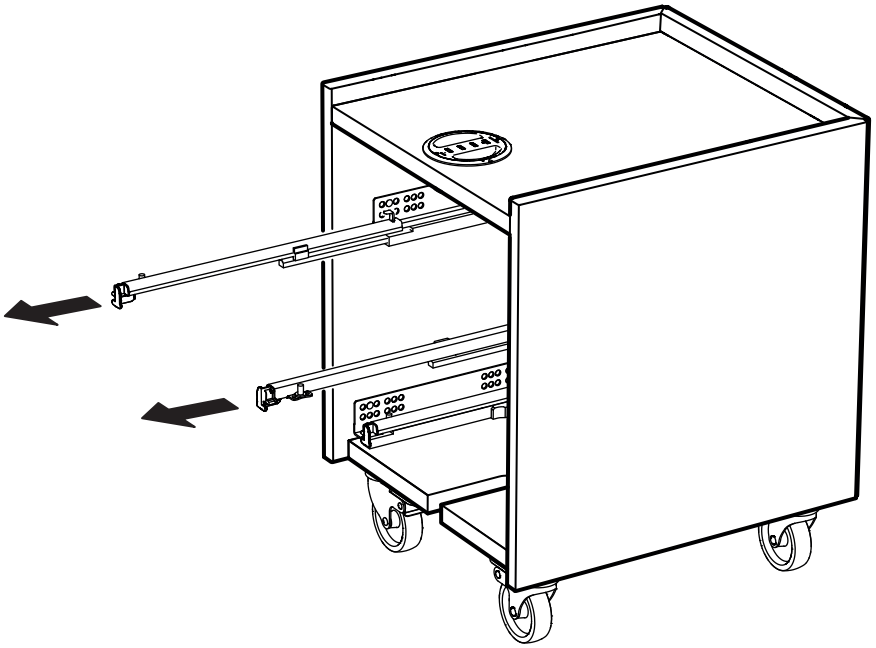

28

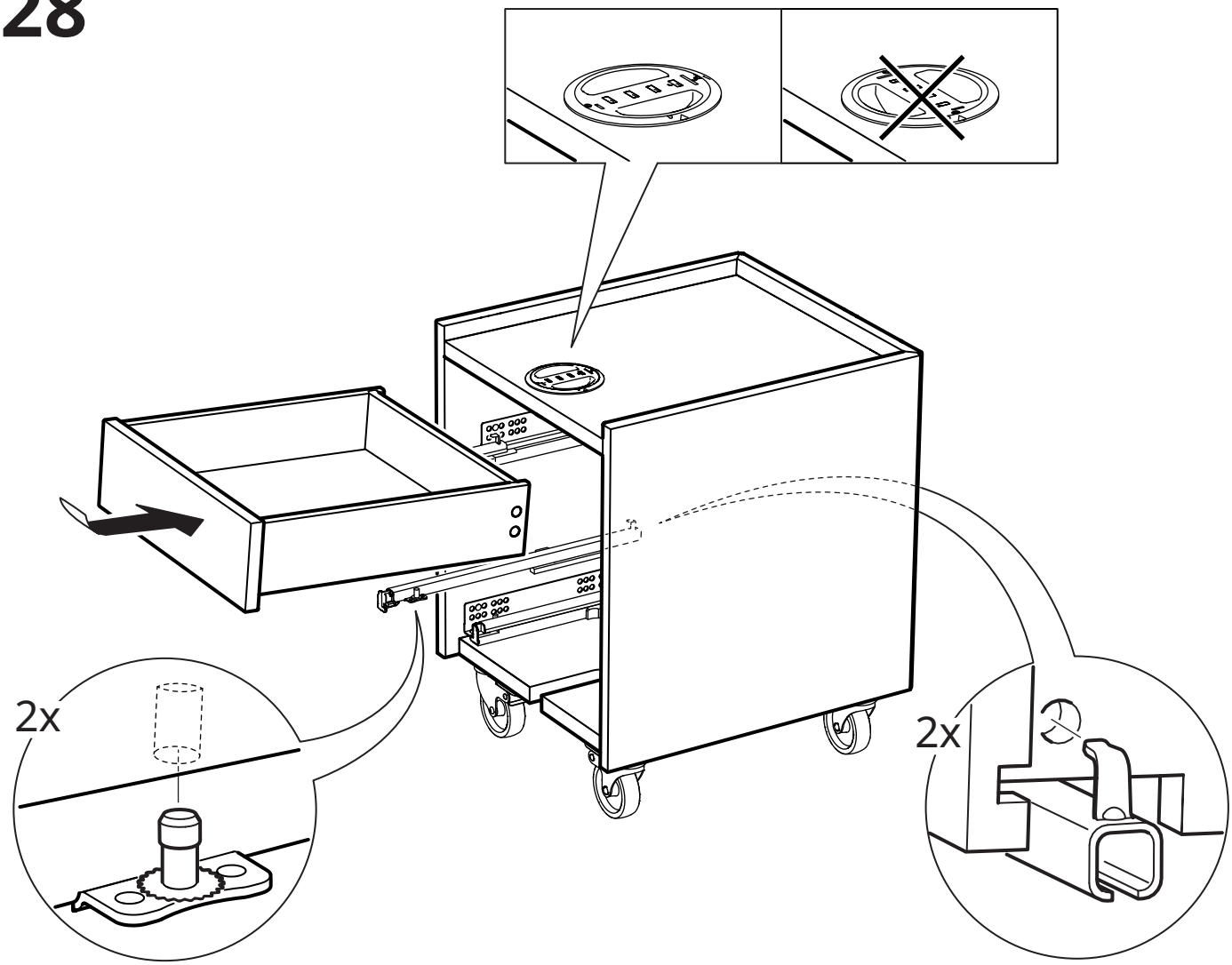

29

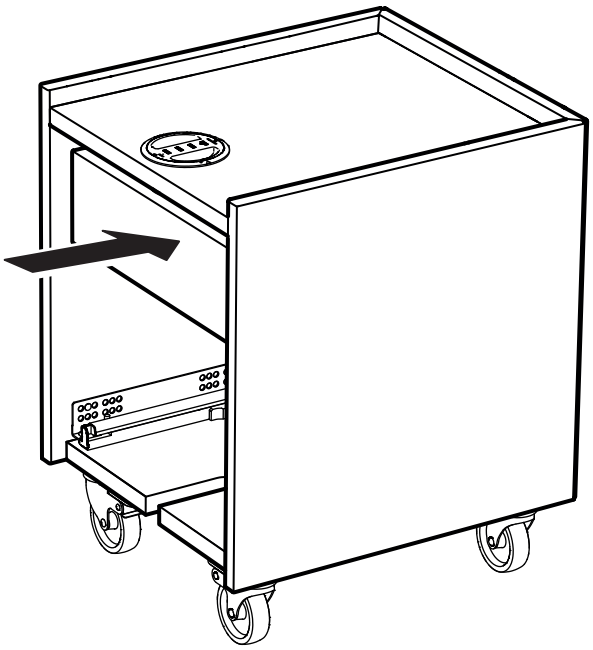

30

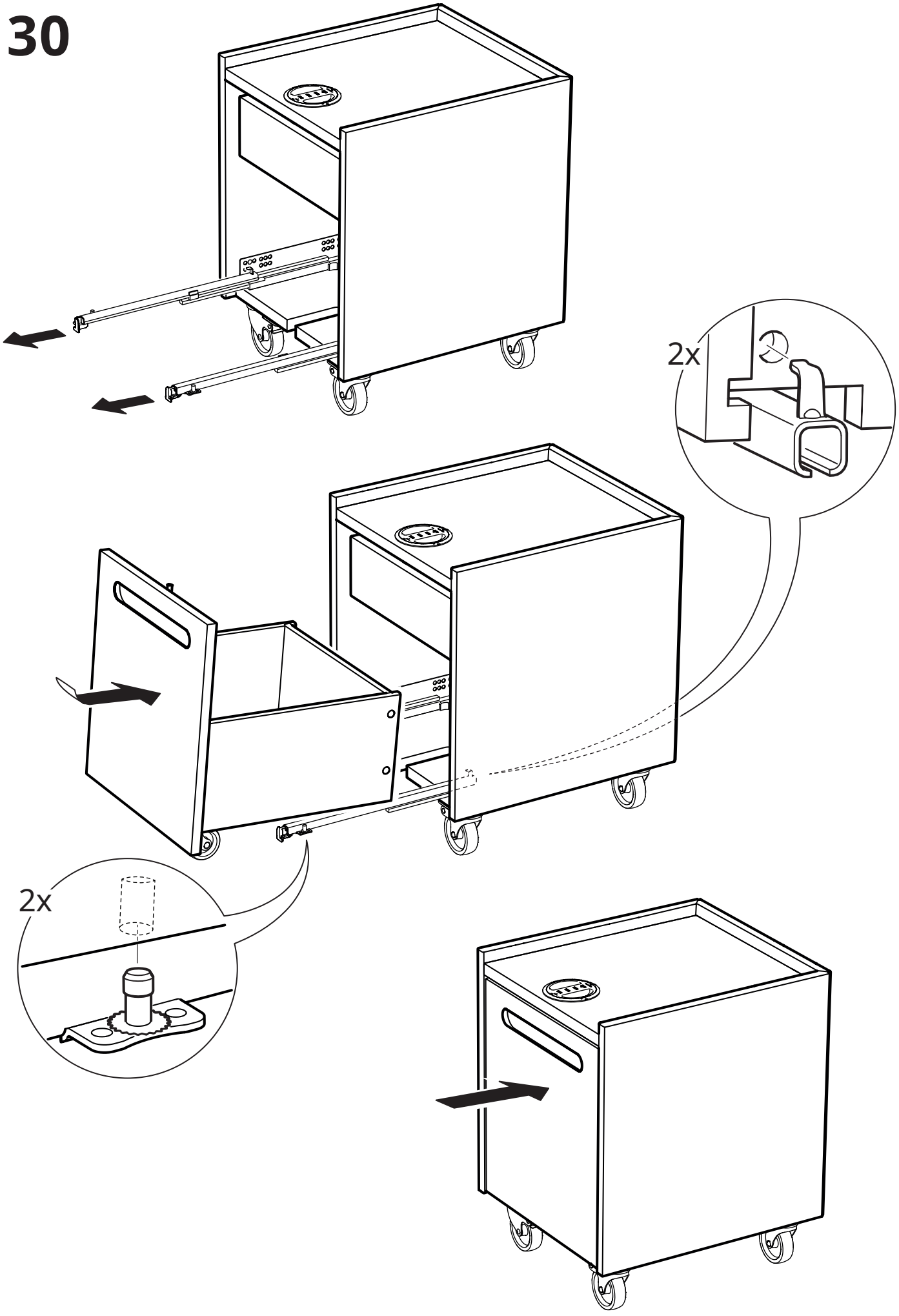

31

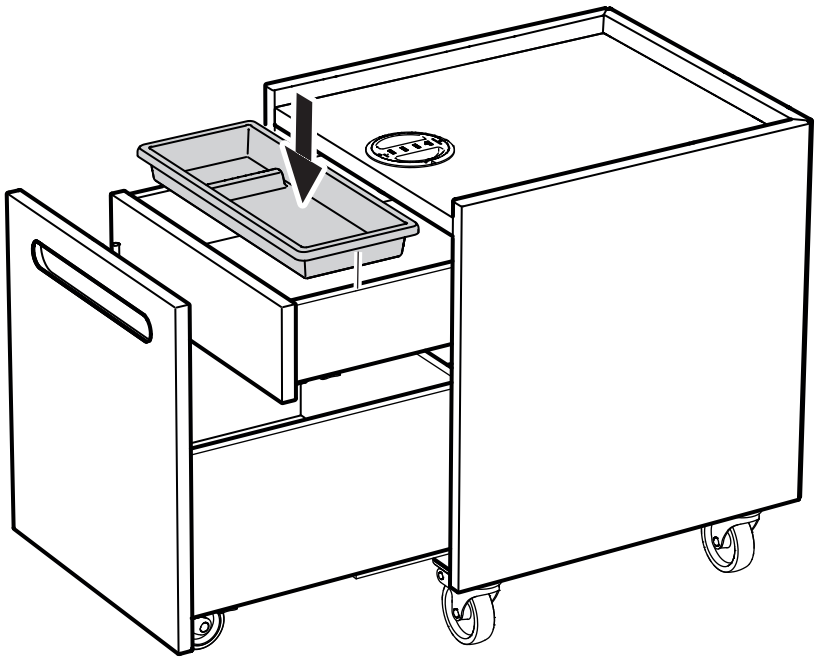

© Inter IKEA Systems B.V. 2026