MITTZON

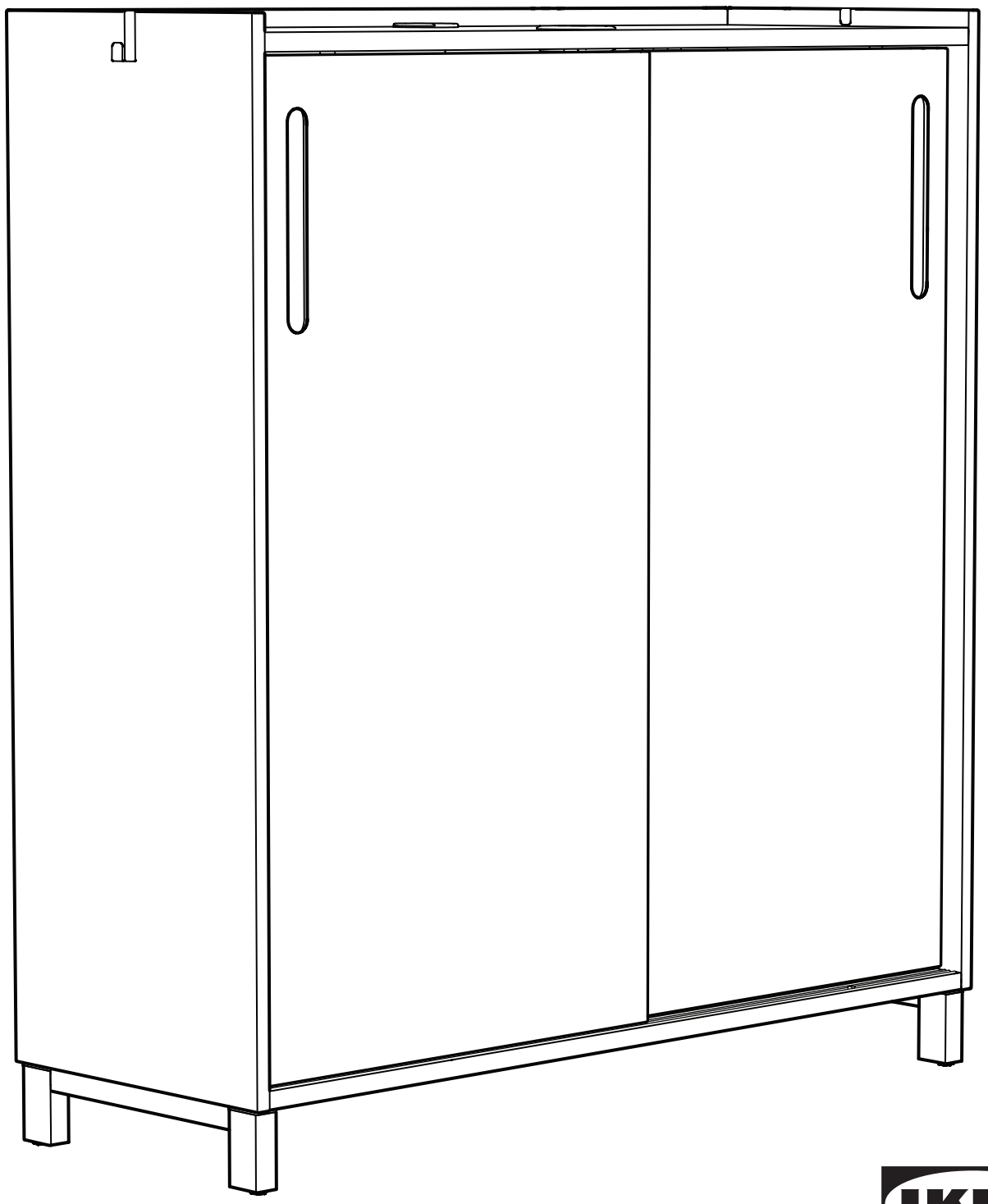

Design and Quality
IKEA of Sweden

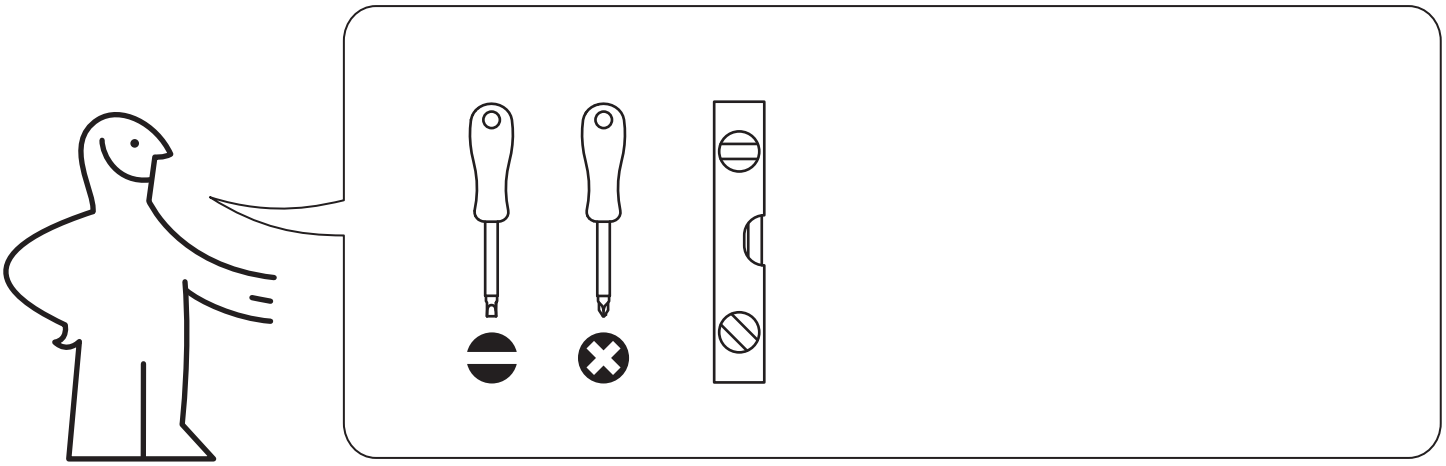

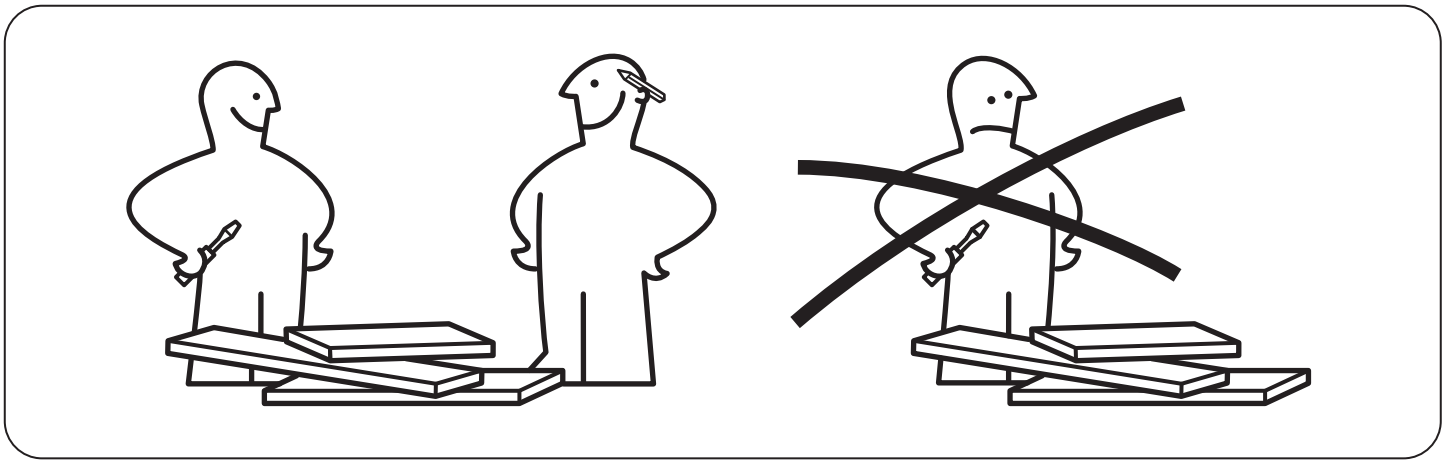

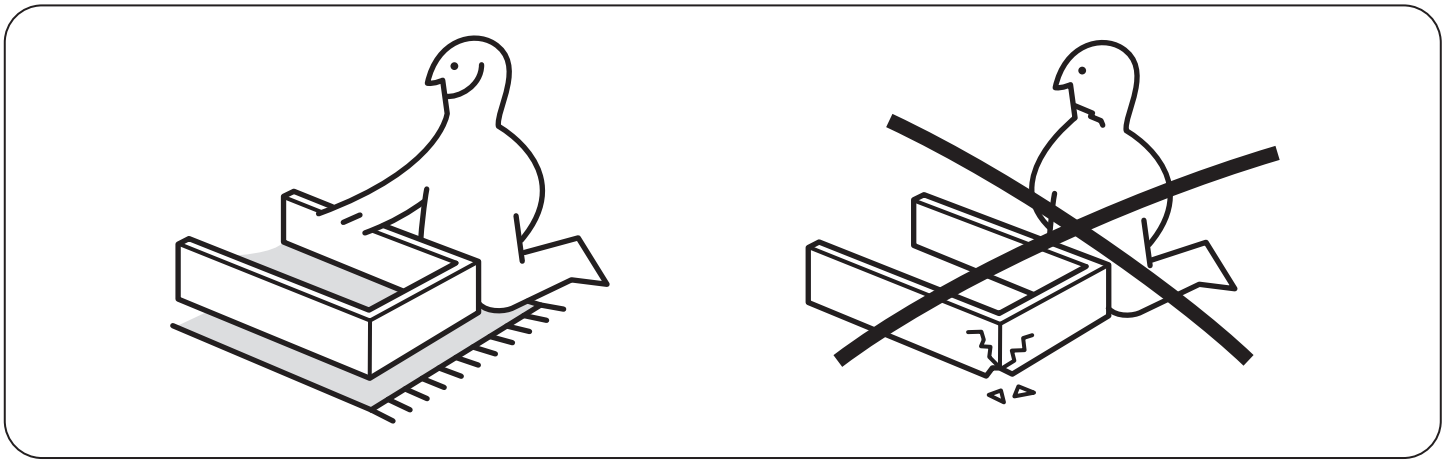

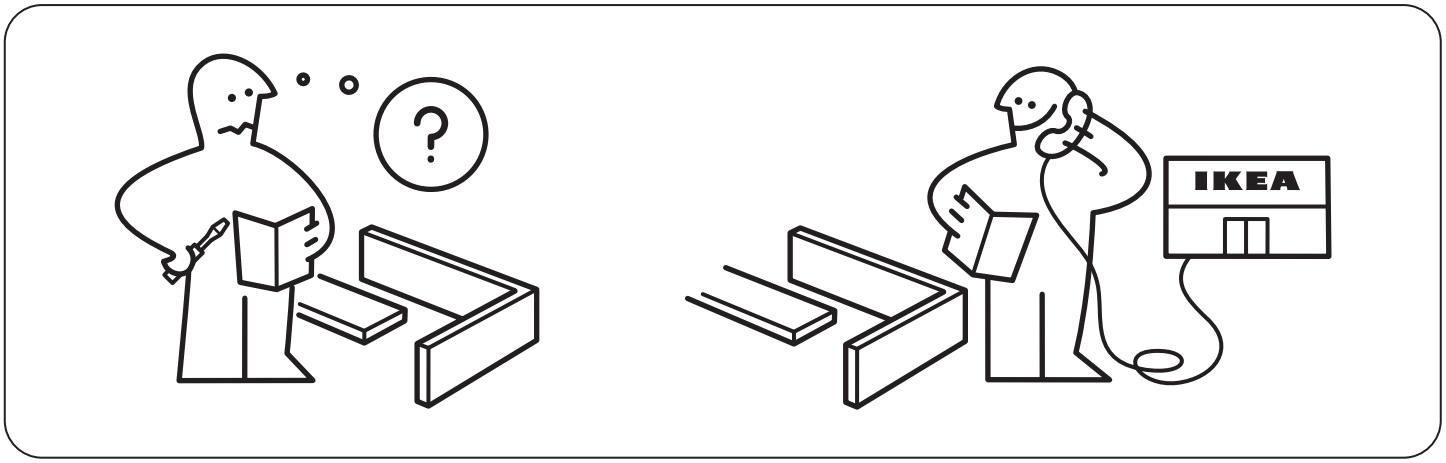
?
IKEA

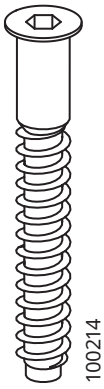

4x



25x



6x



10x

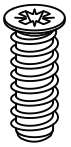

4x



28x



2x

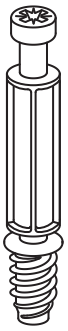

23x



18x



5x

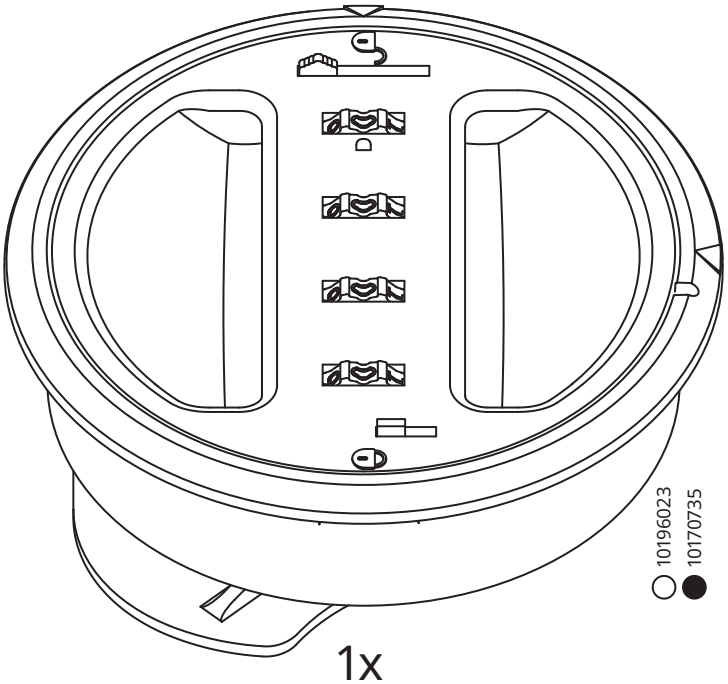

1x

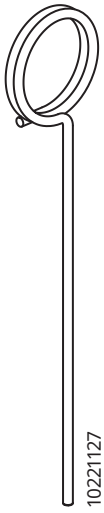

1x

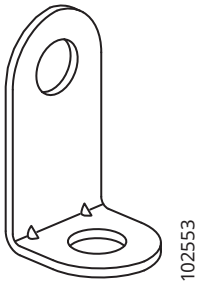

4x

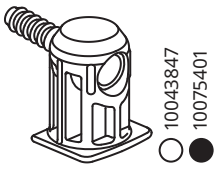

16x

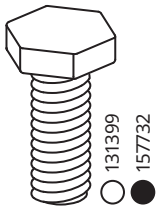

4x

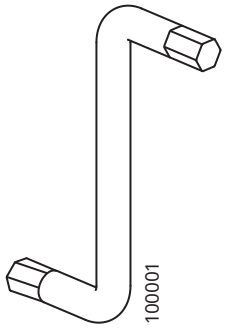

1x

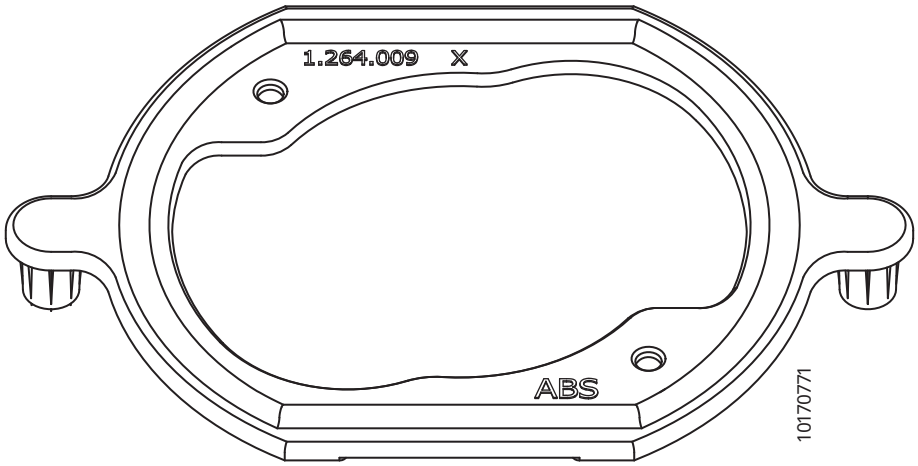

1x

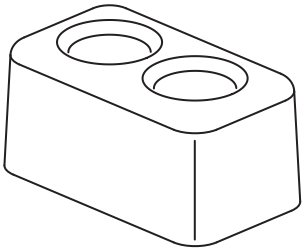

2x

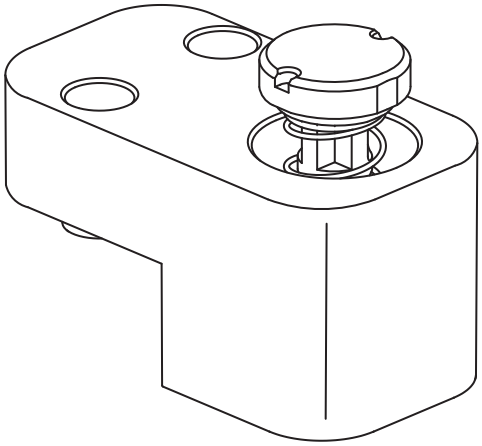

1x

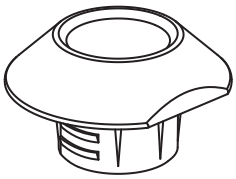

1x

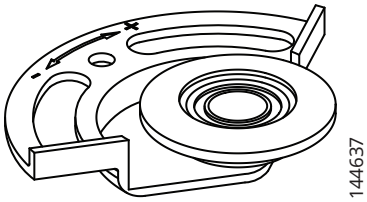

4x

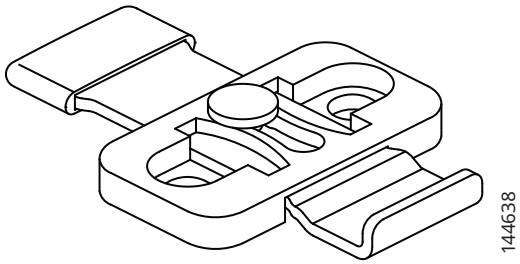

4x

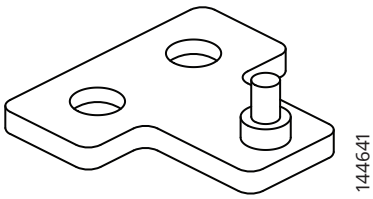

4x

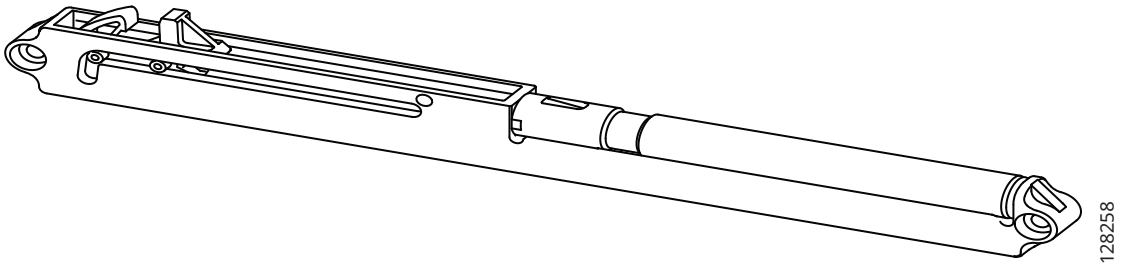

2x

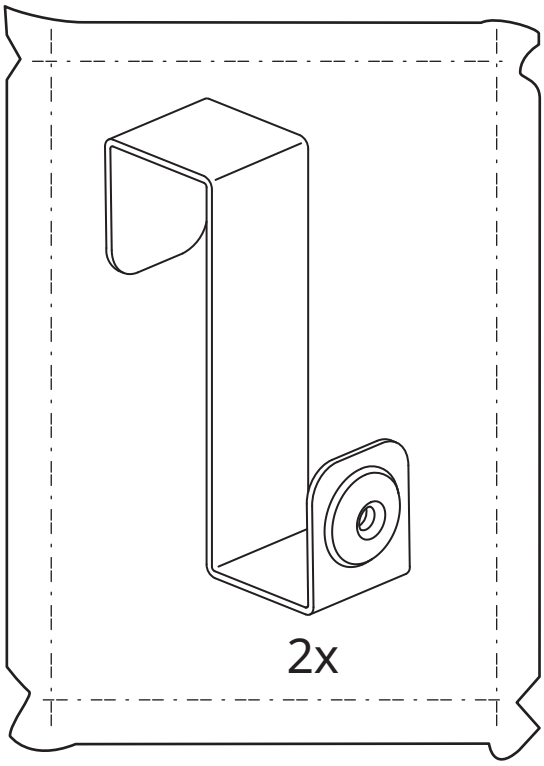

2x

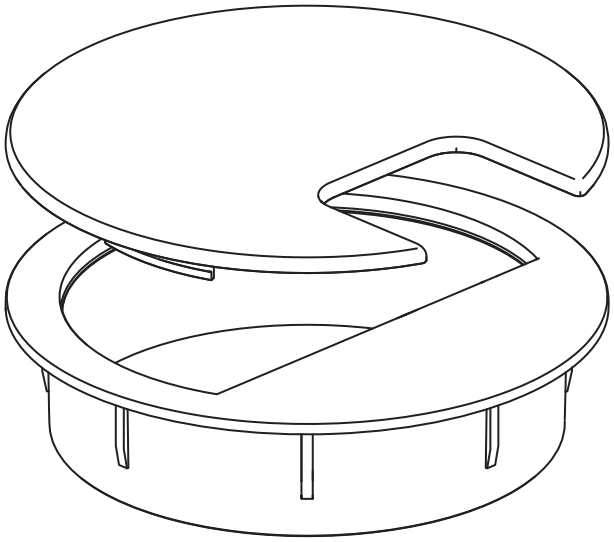

2x

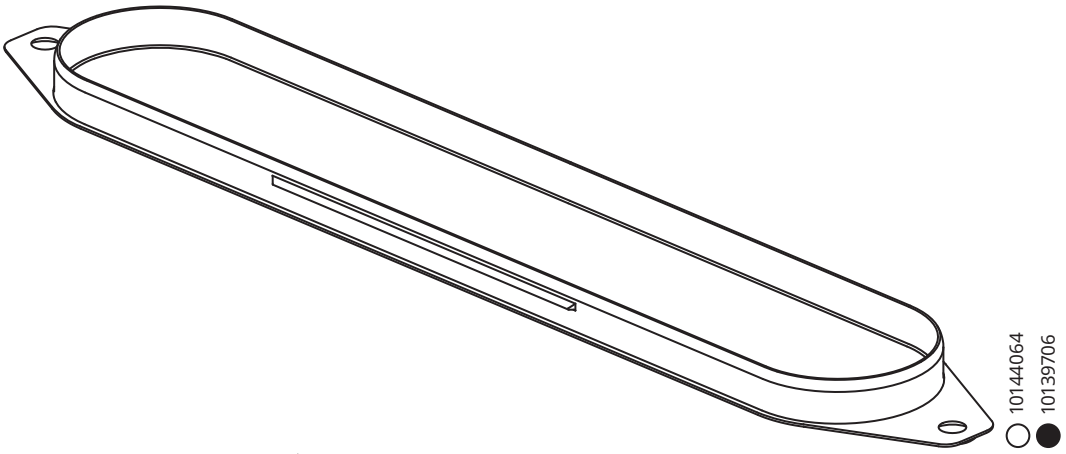

2x

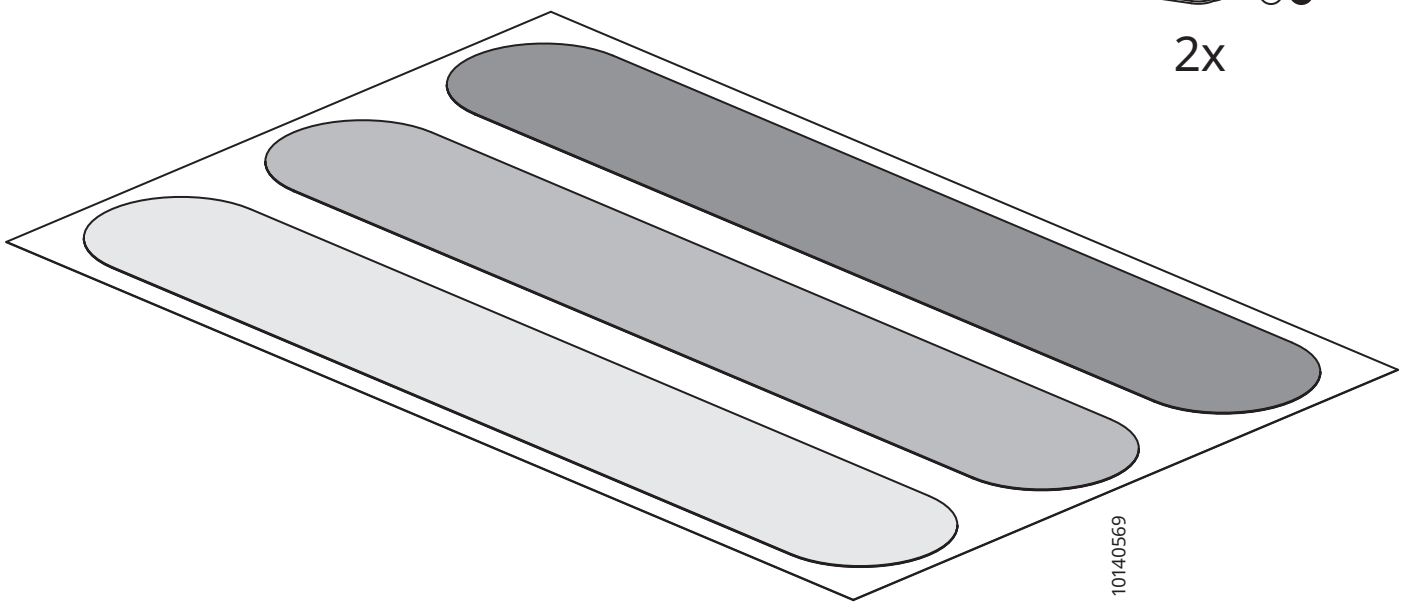

2x

1

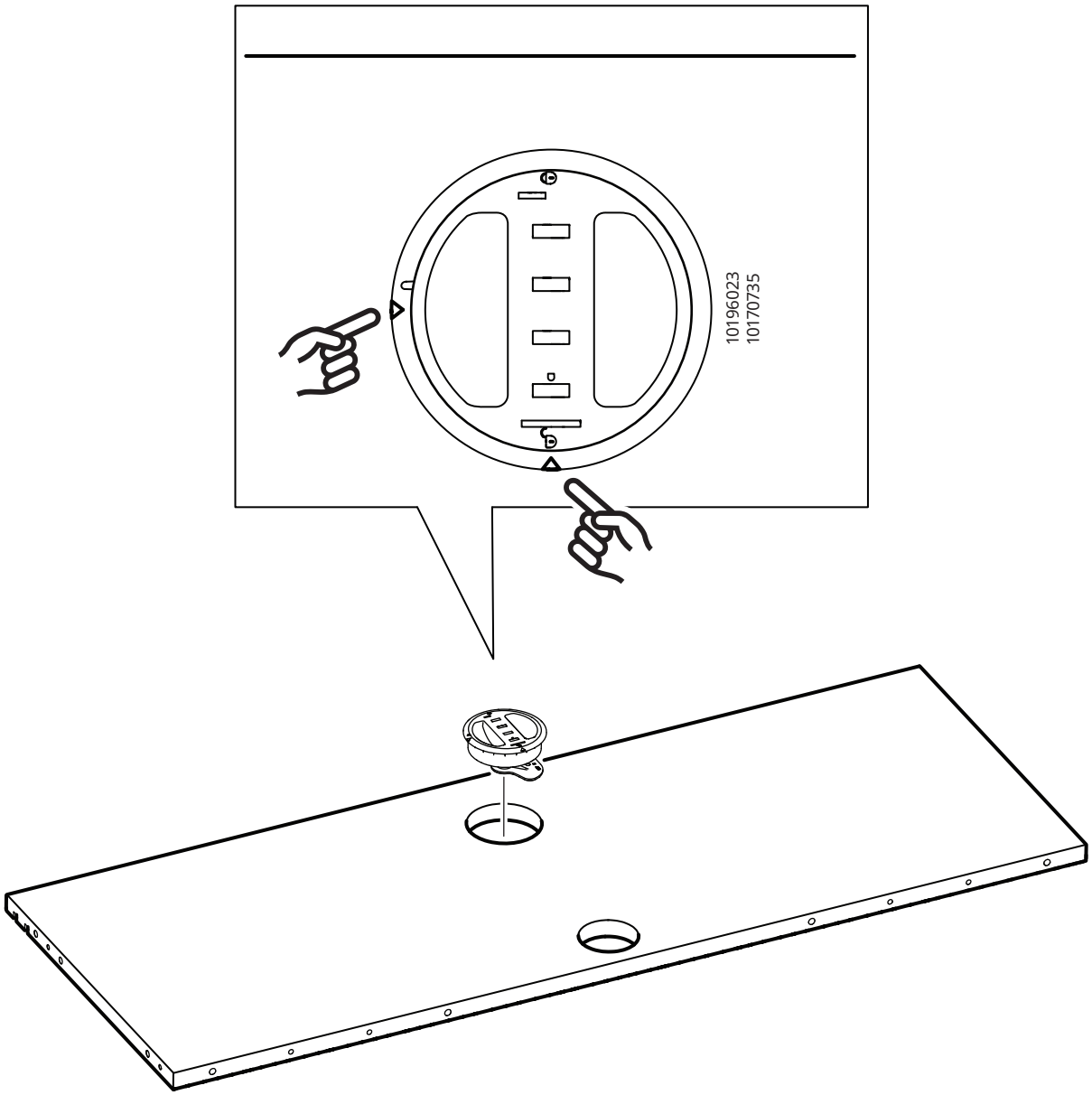

2

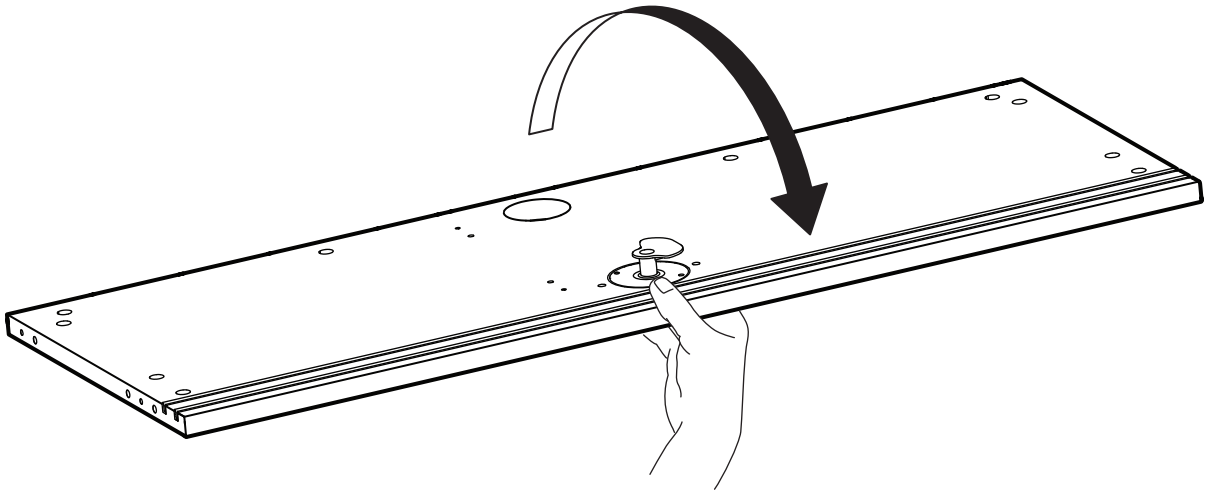

3

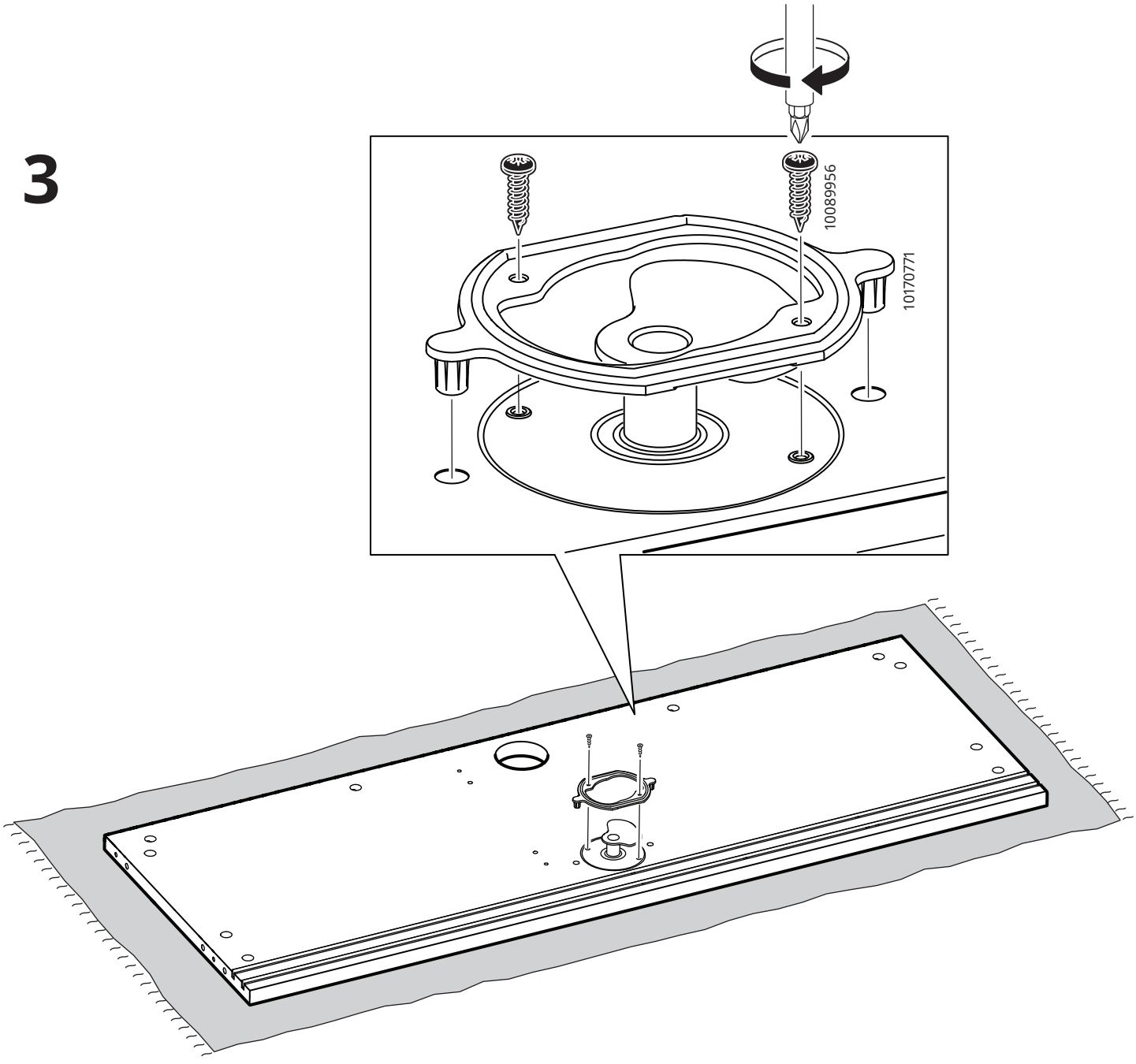

4

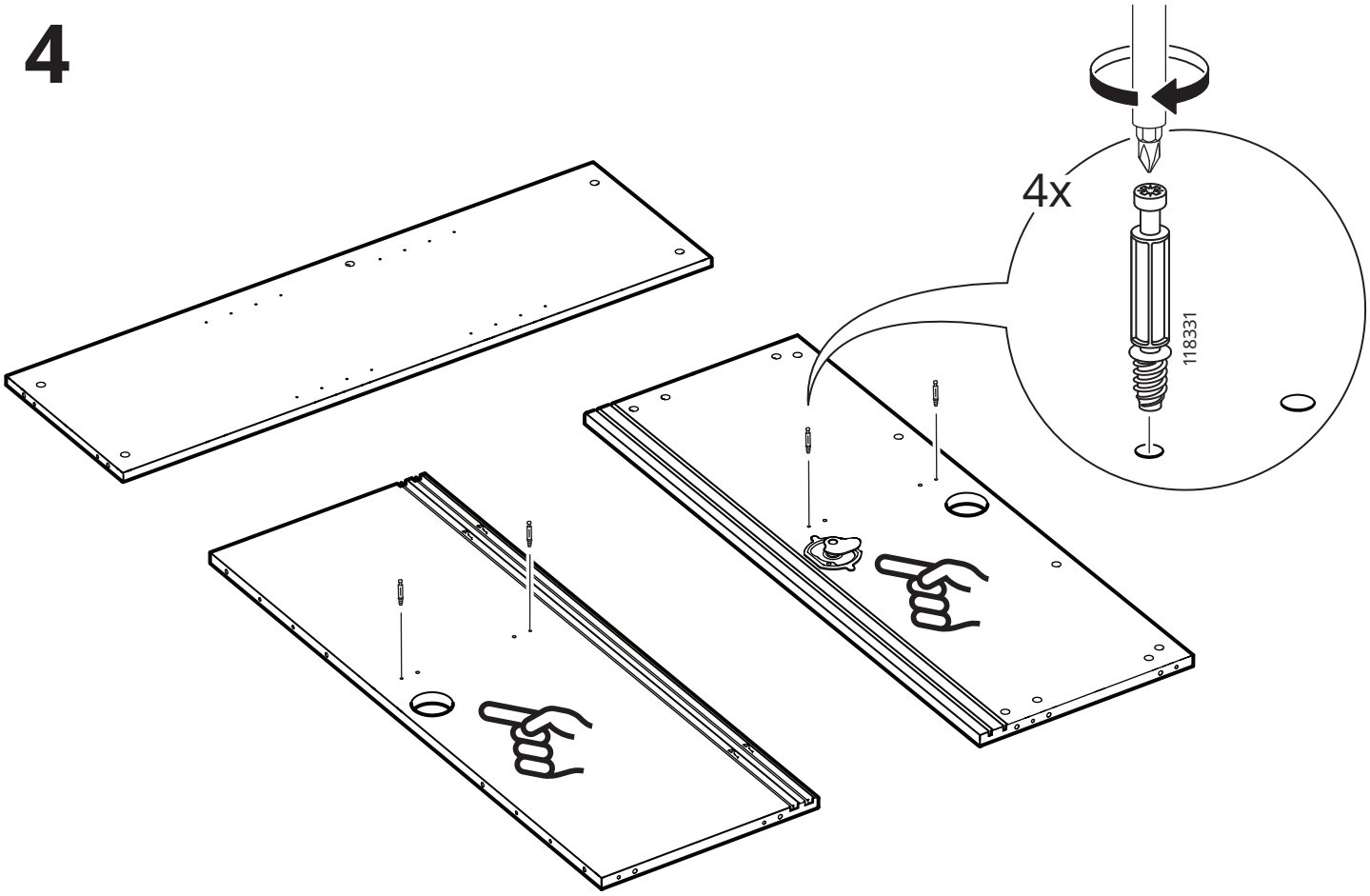

5

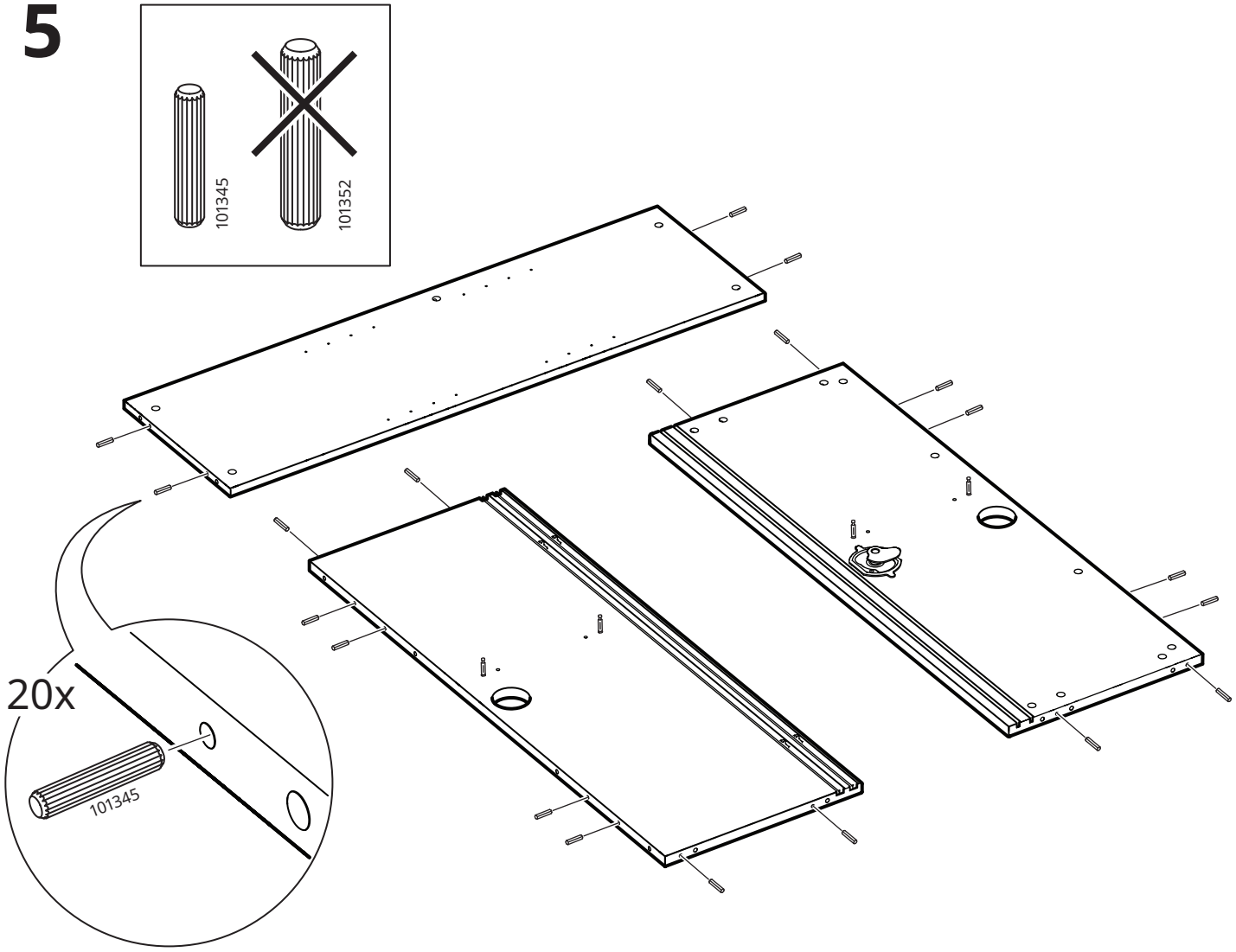

6

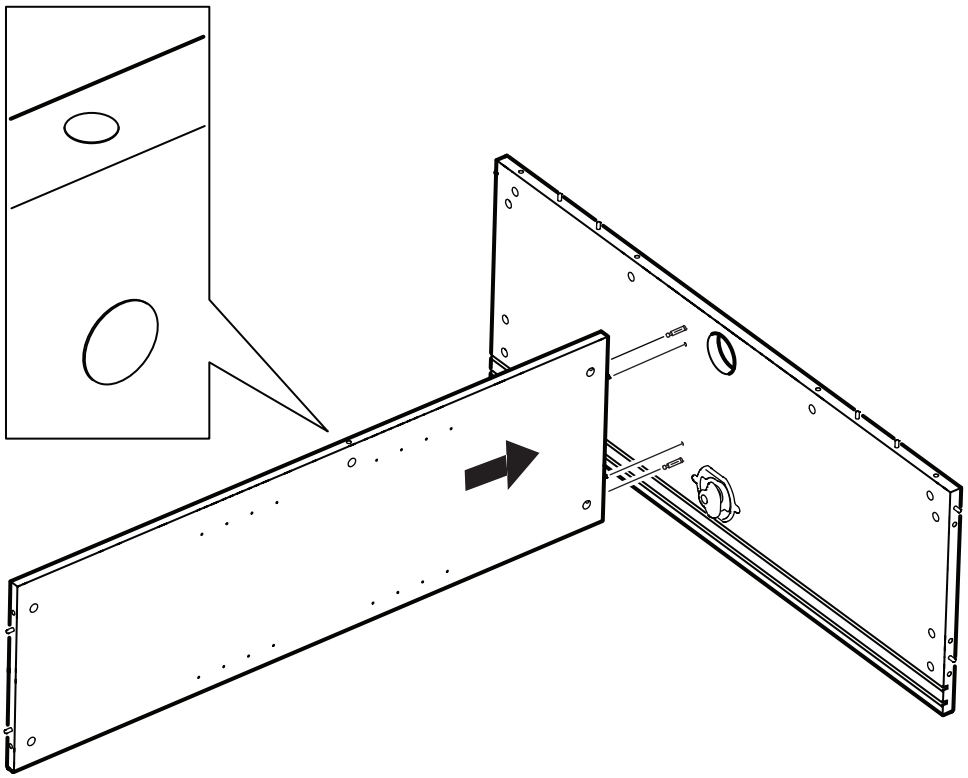

7

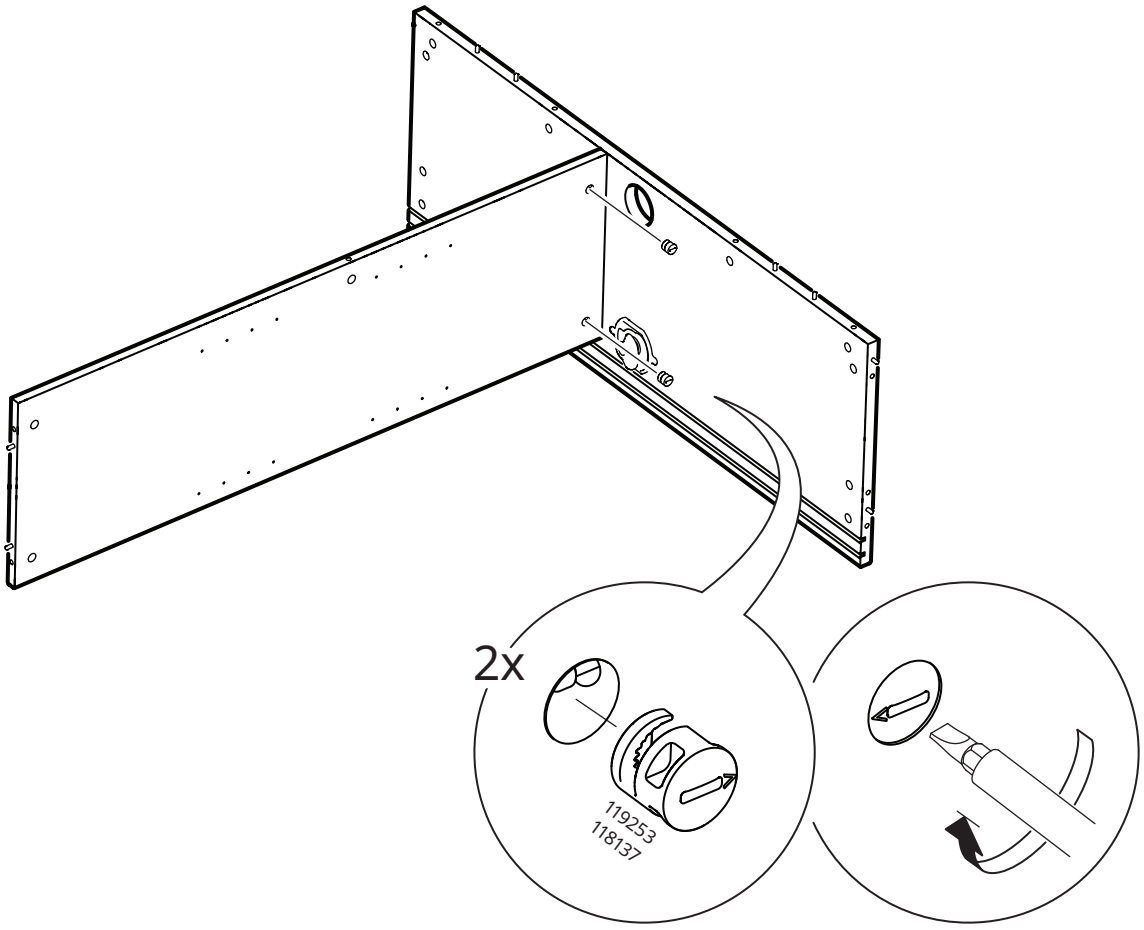

8

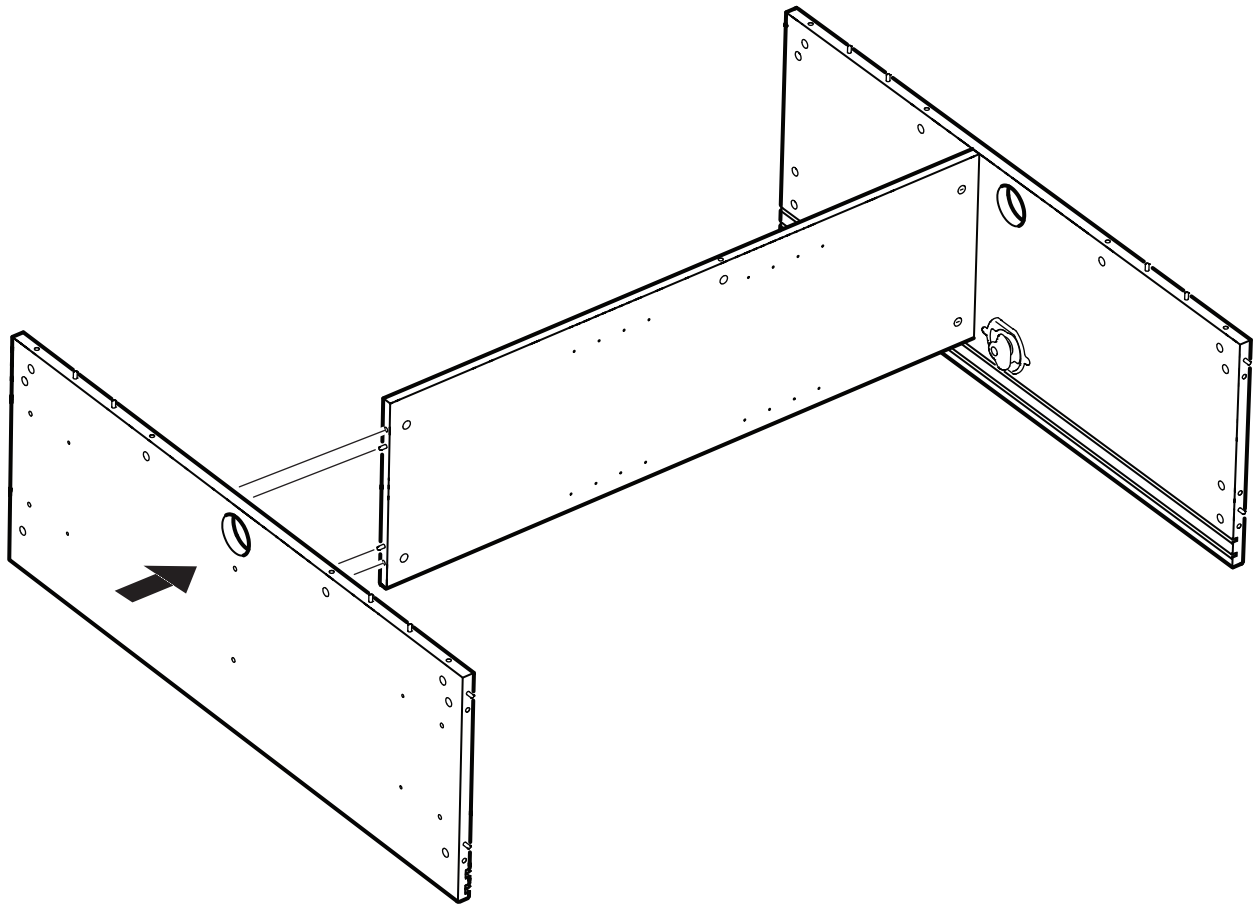

9

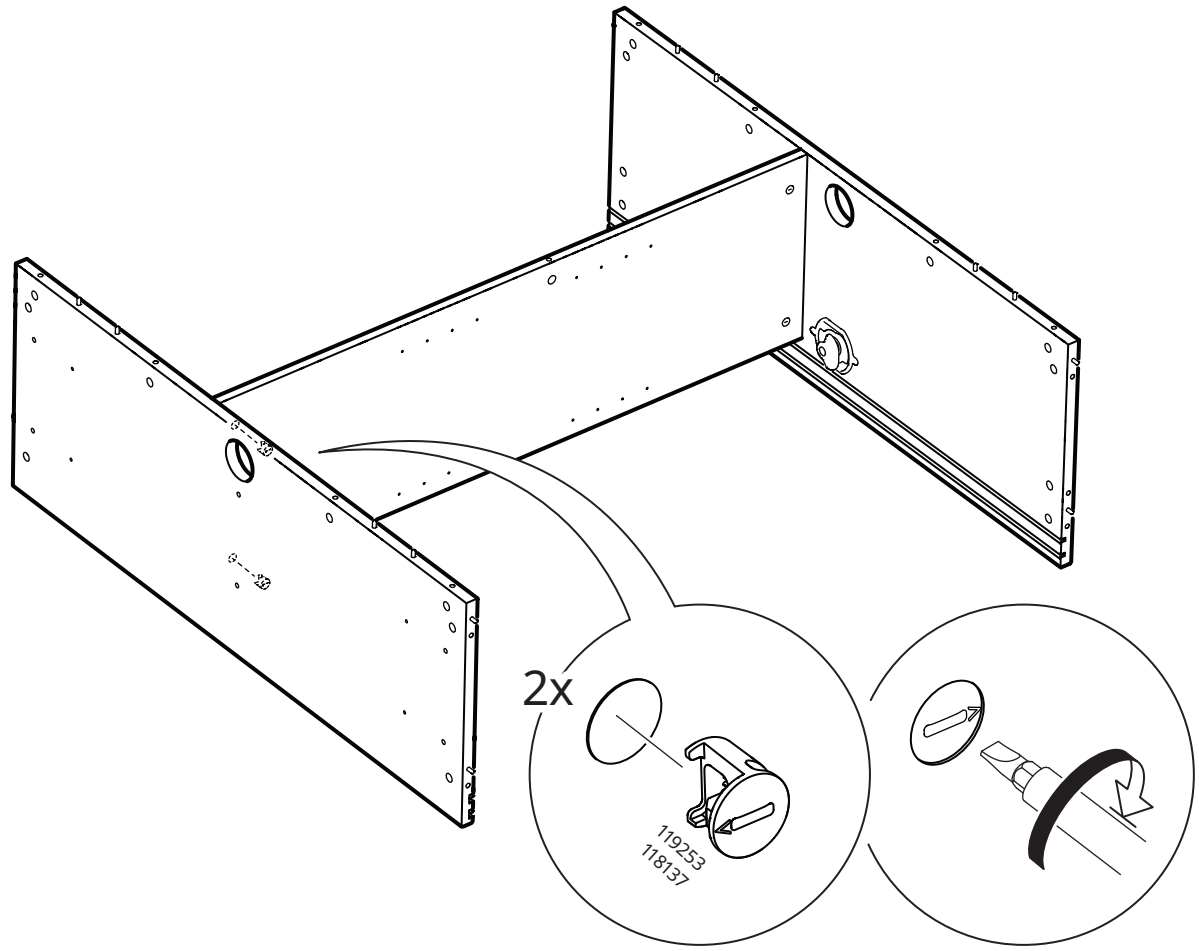

10

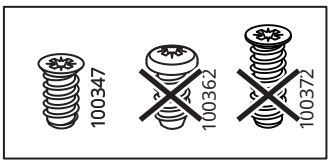

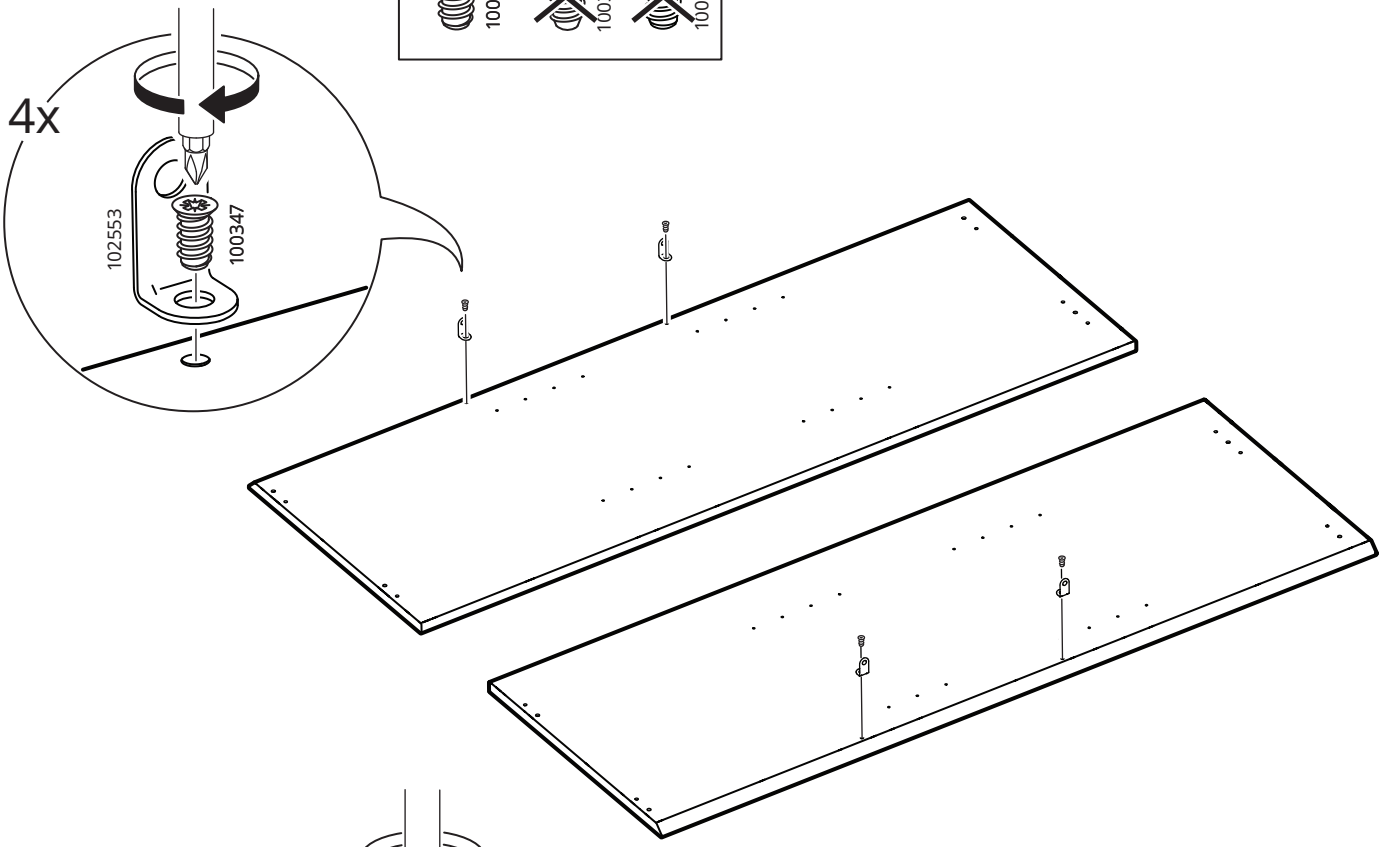

11

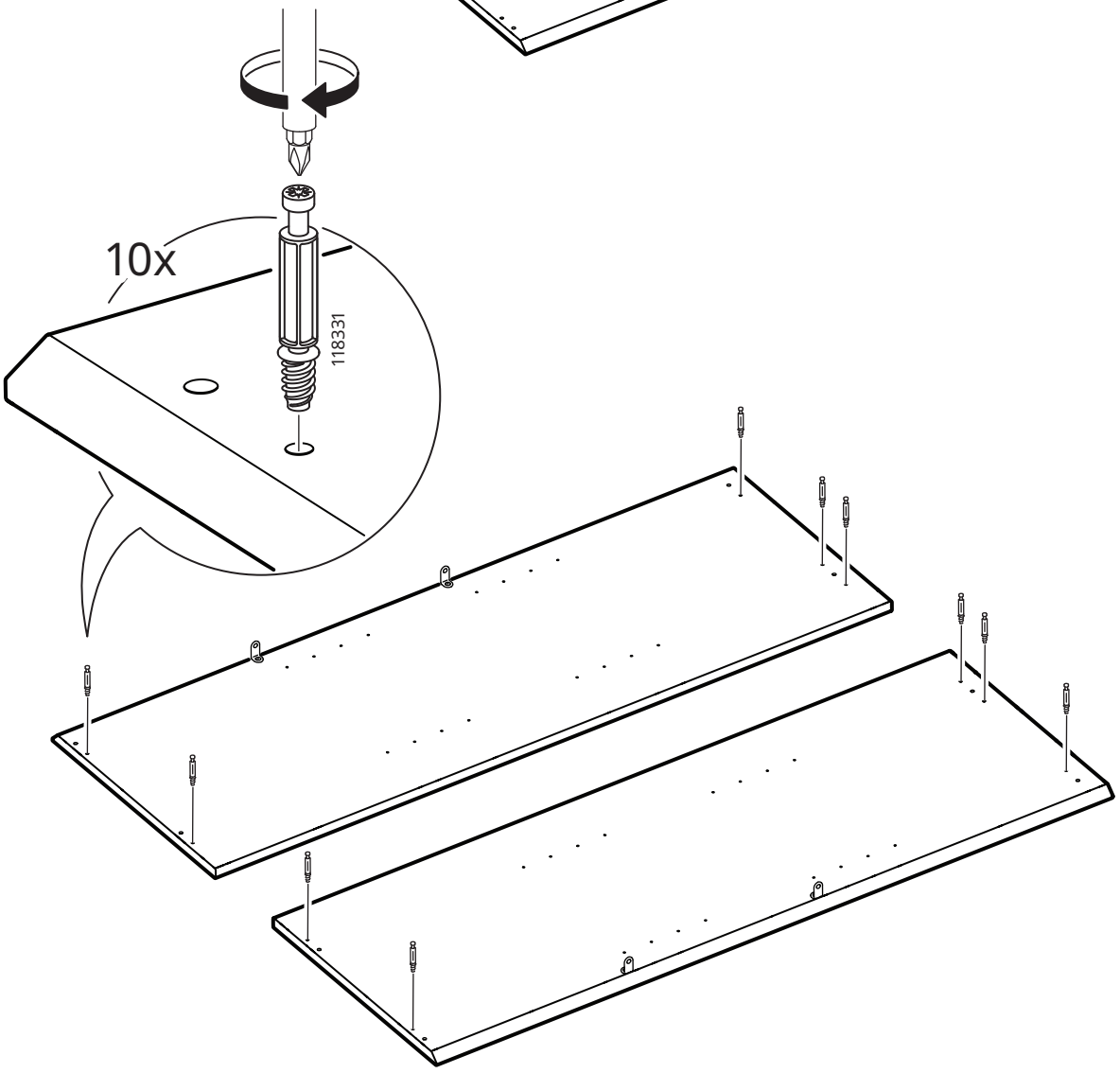

12

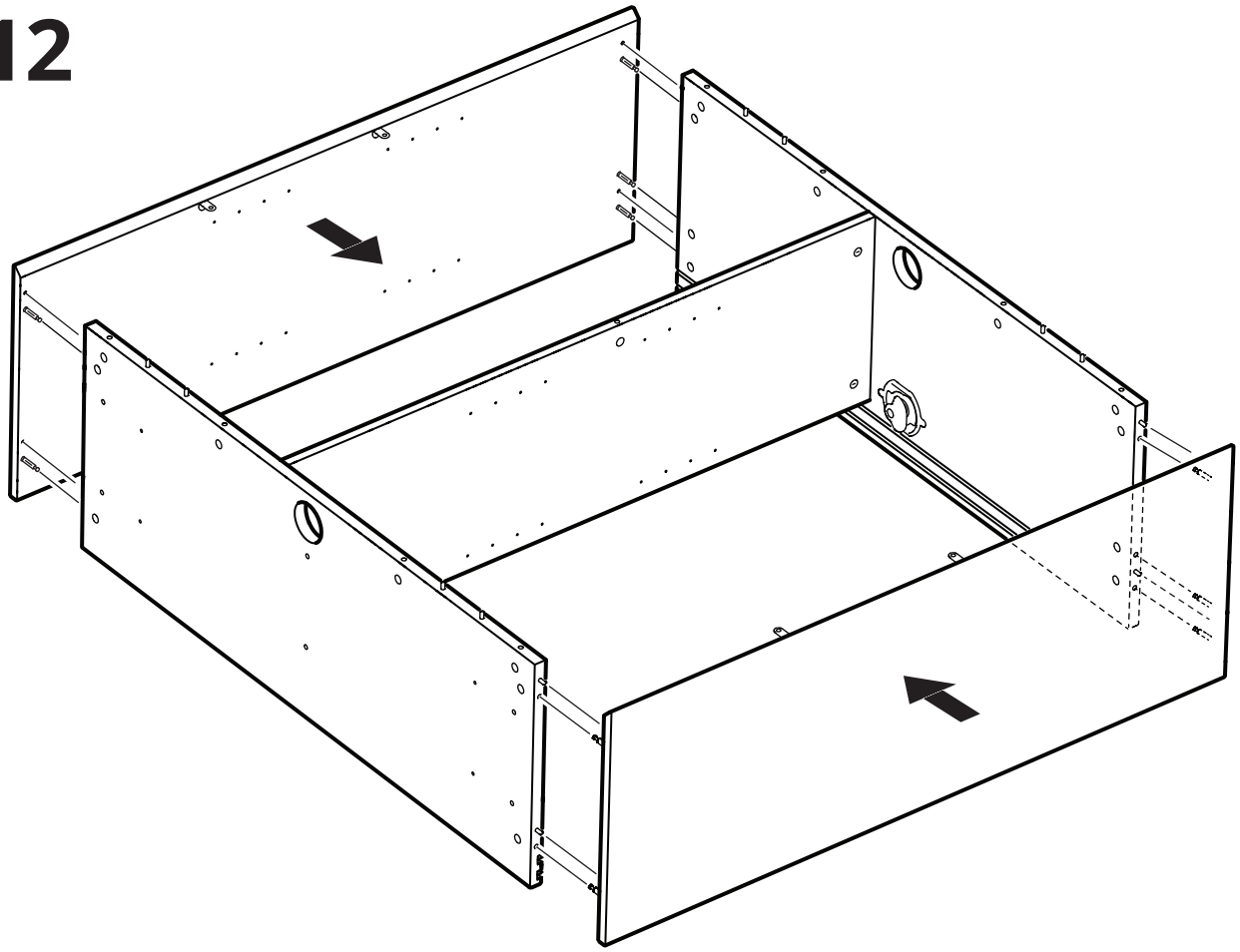

13

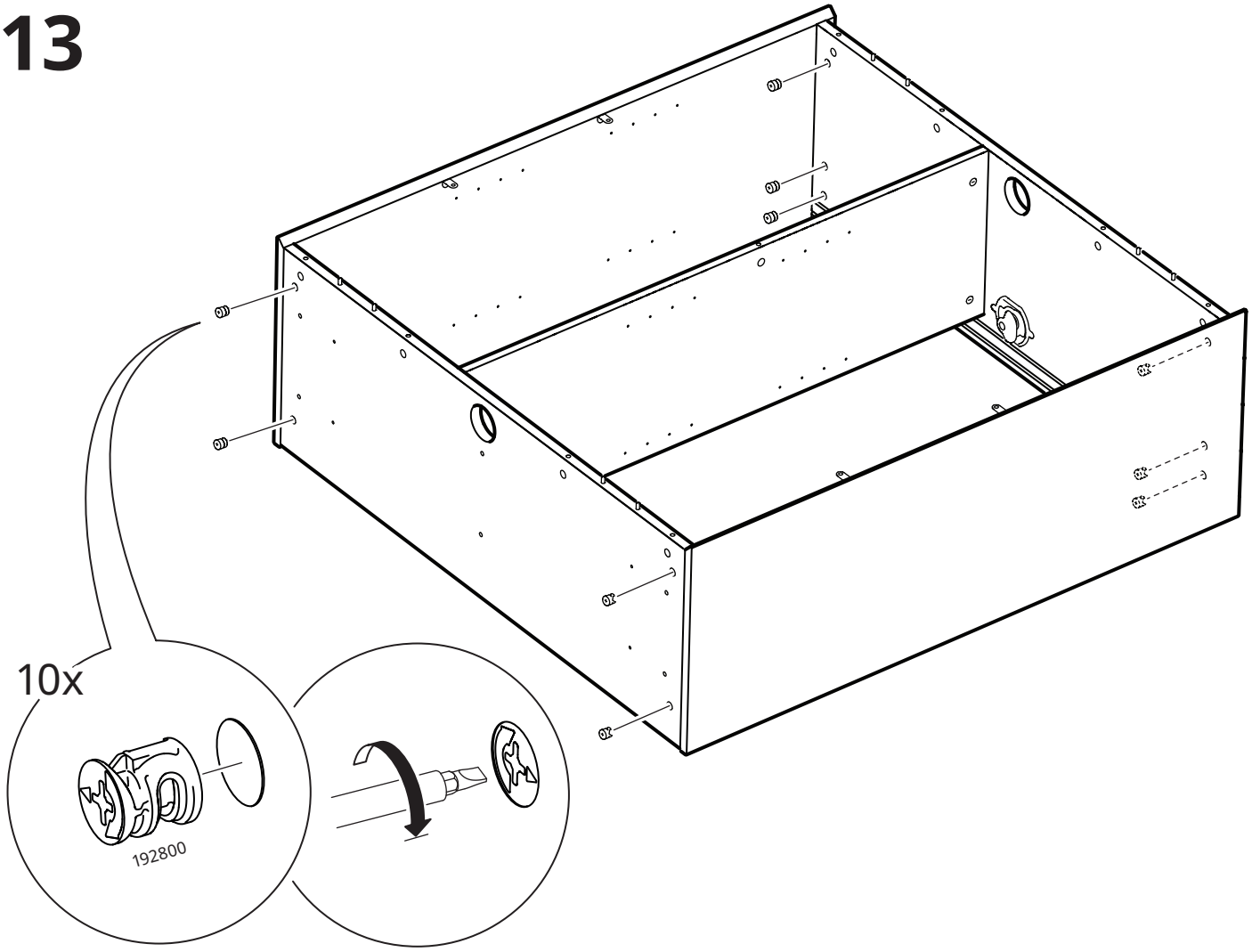

14

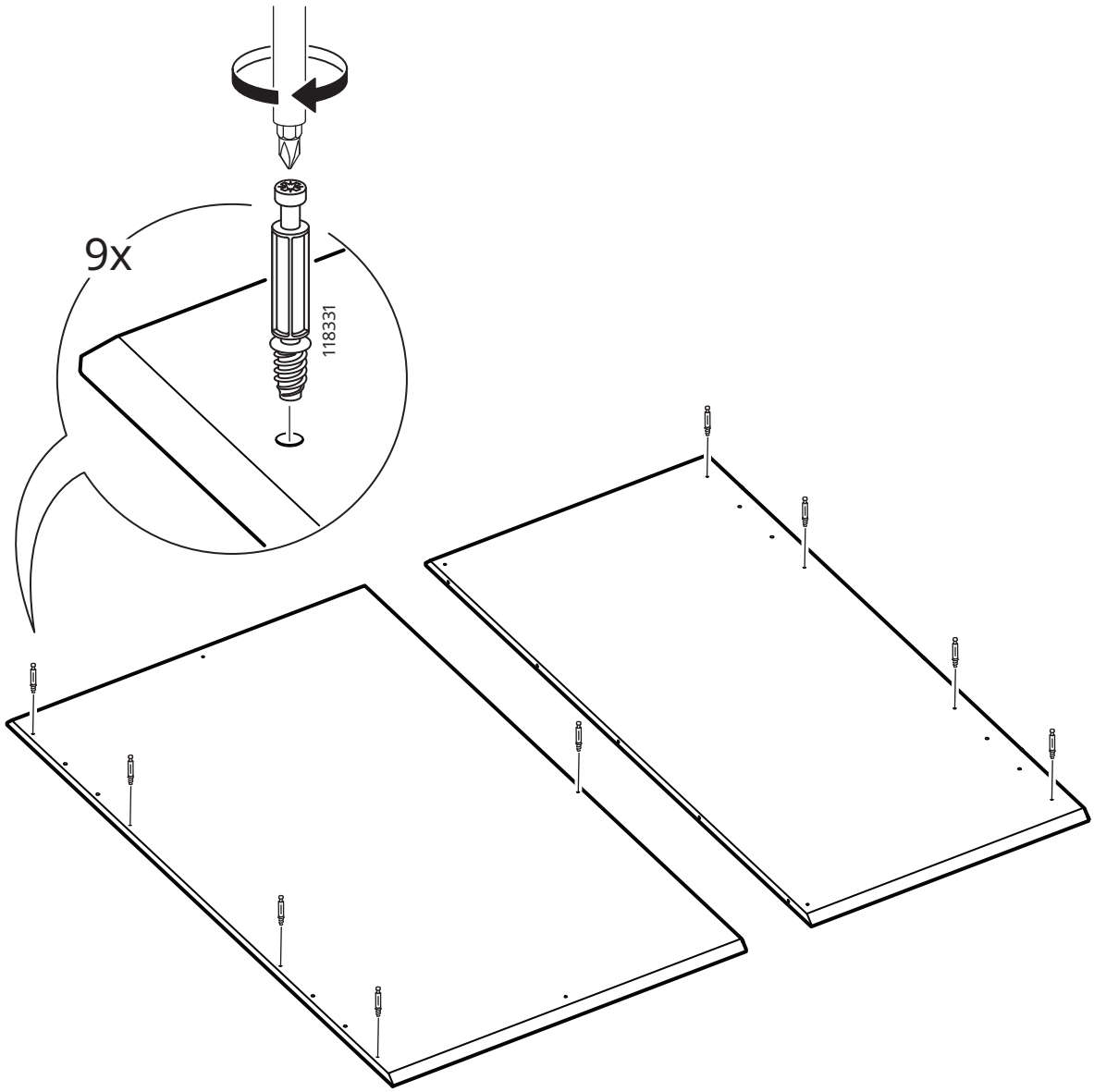

15

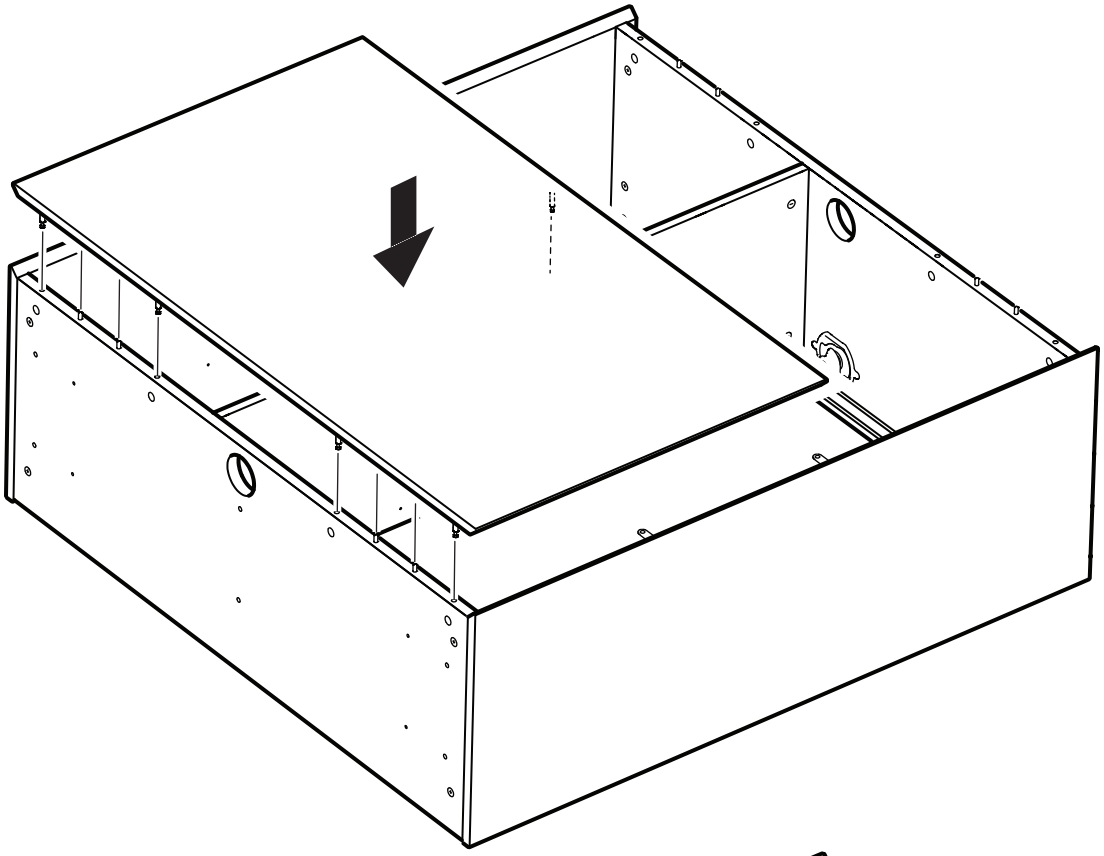

16

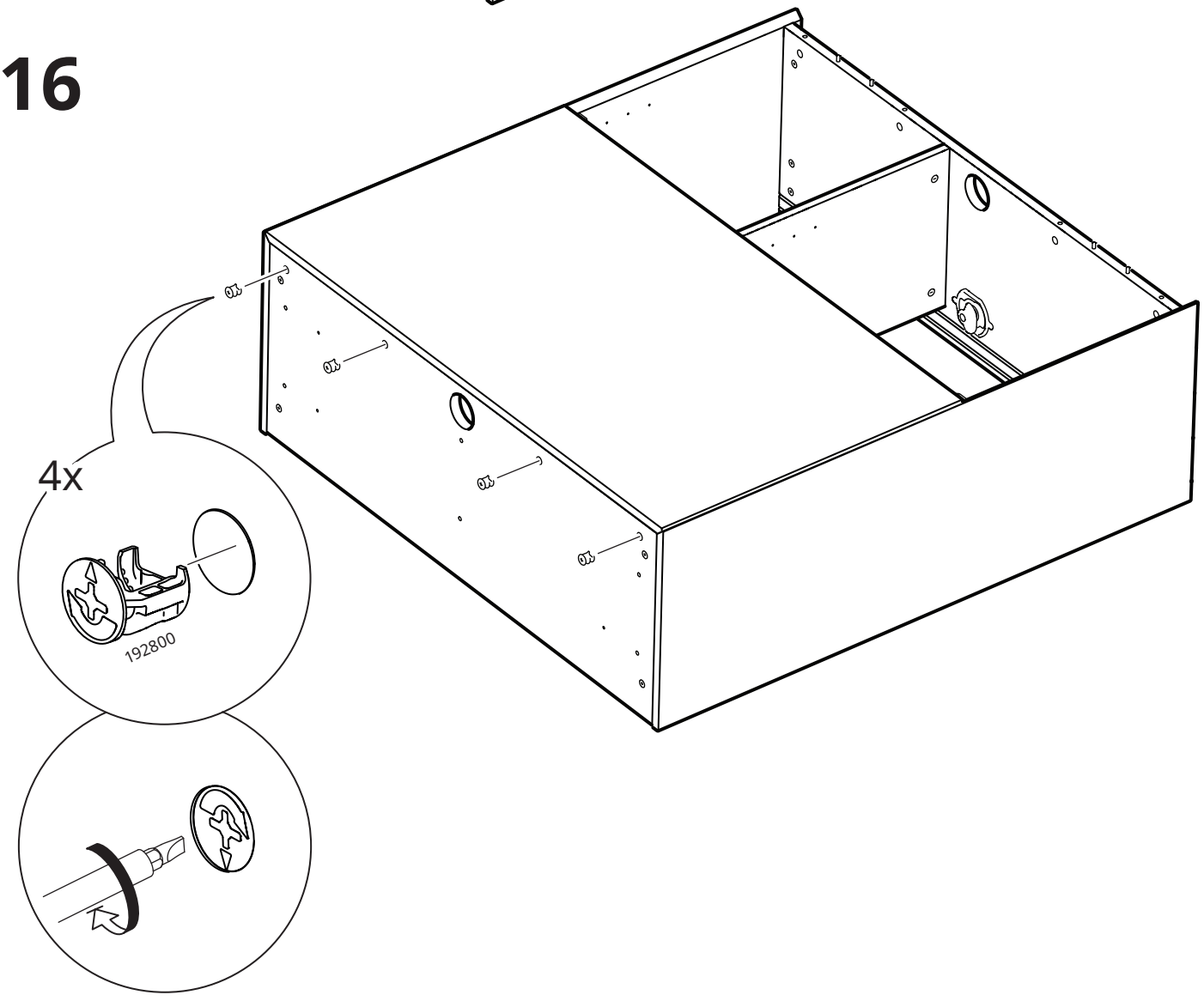

17

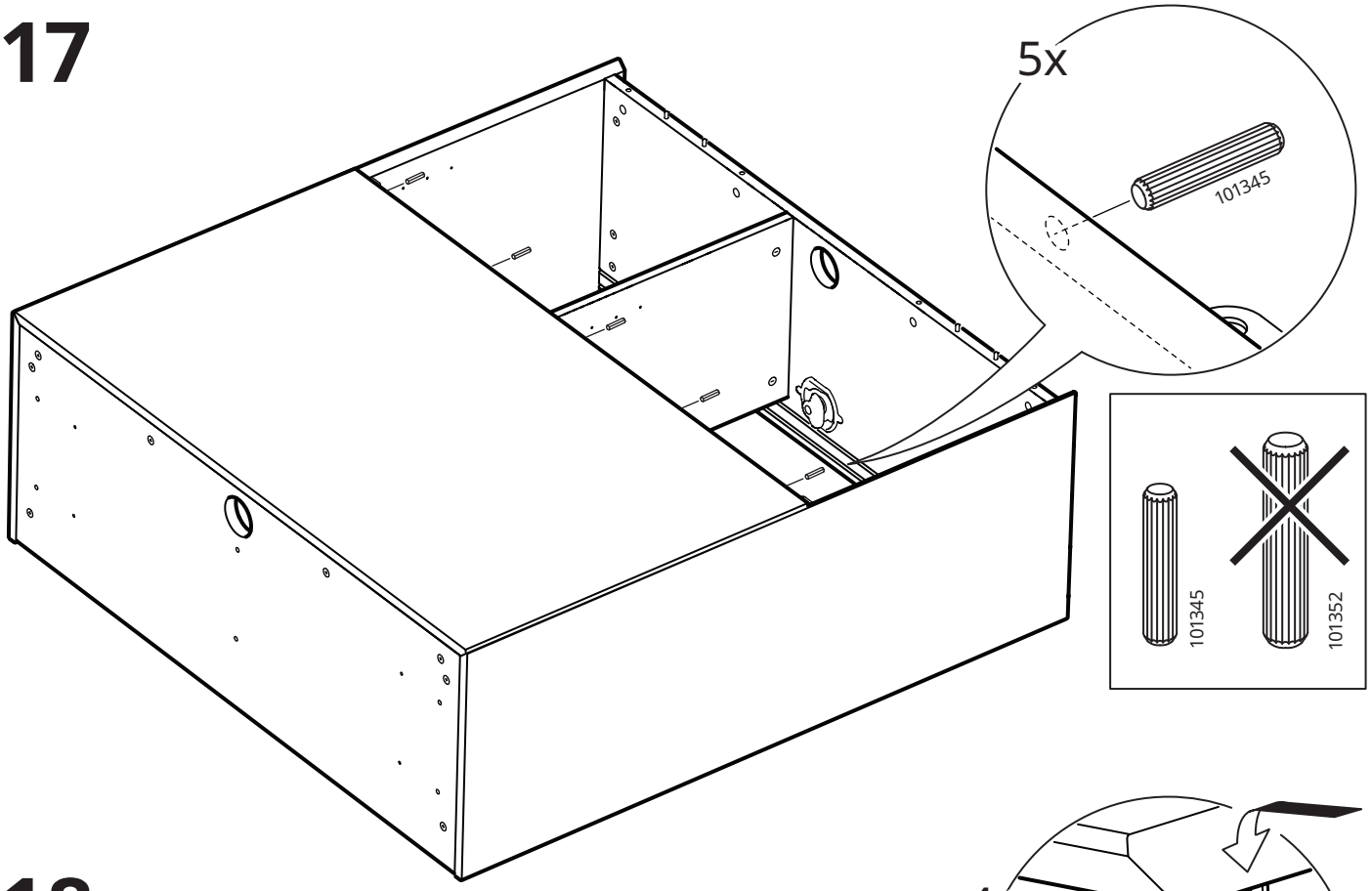

18

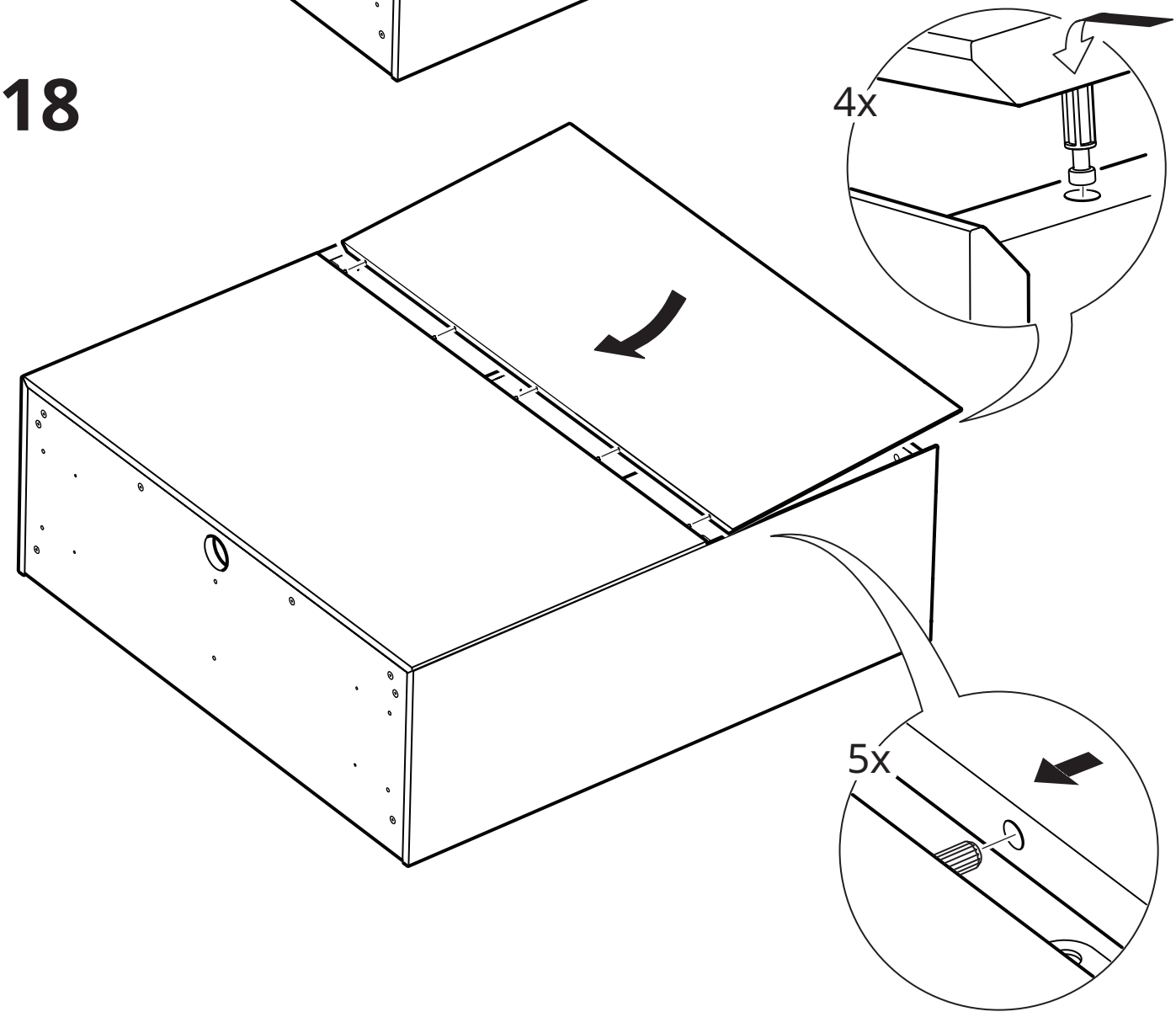

19

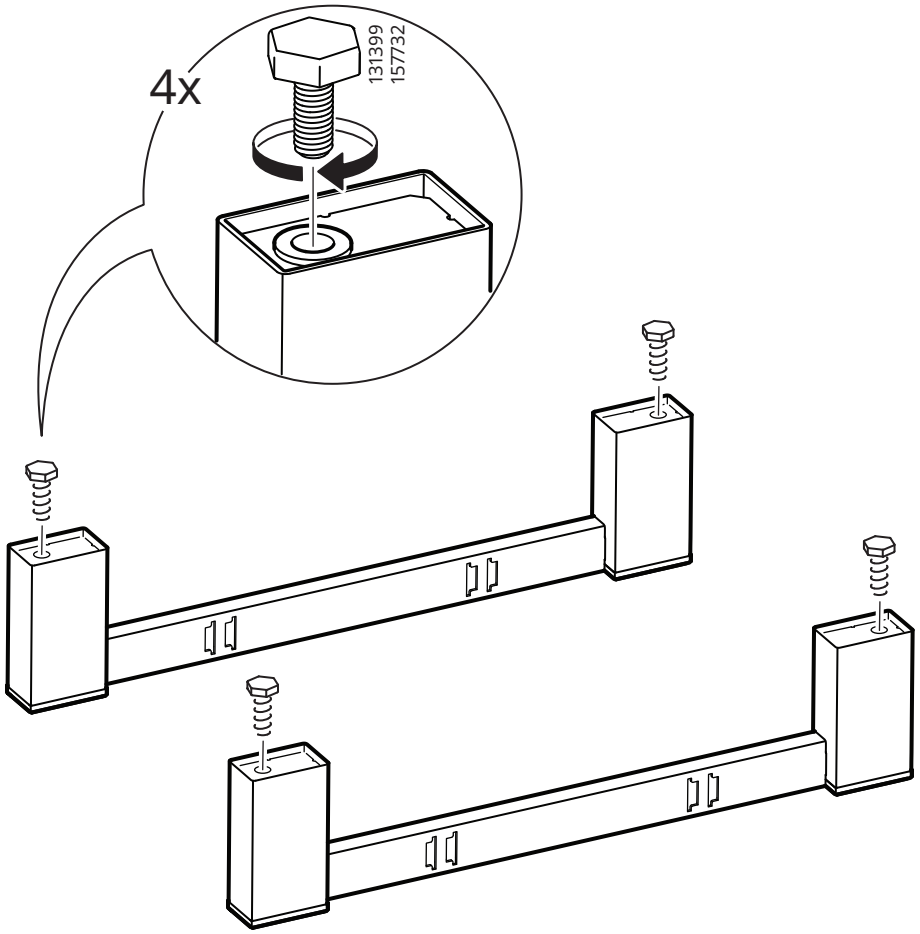

20

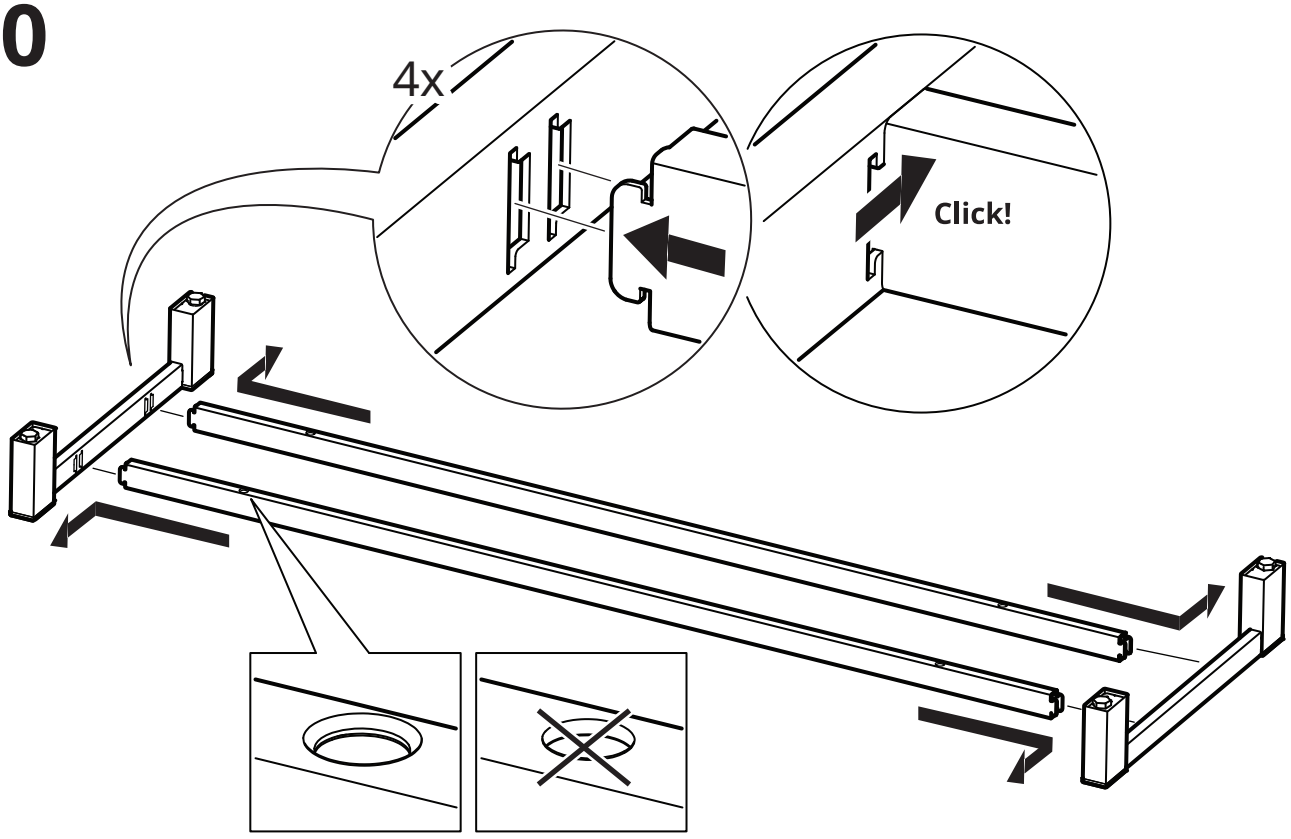

21

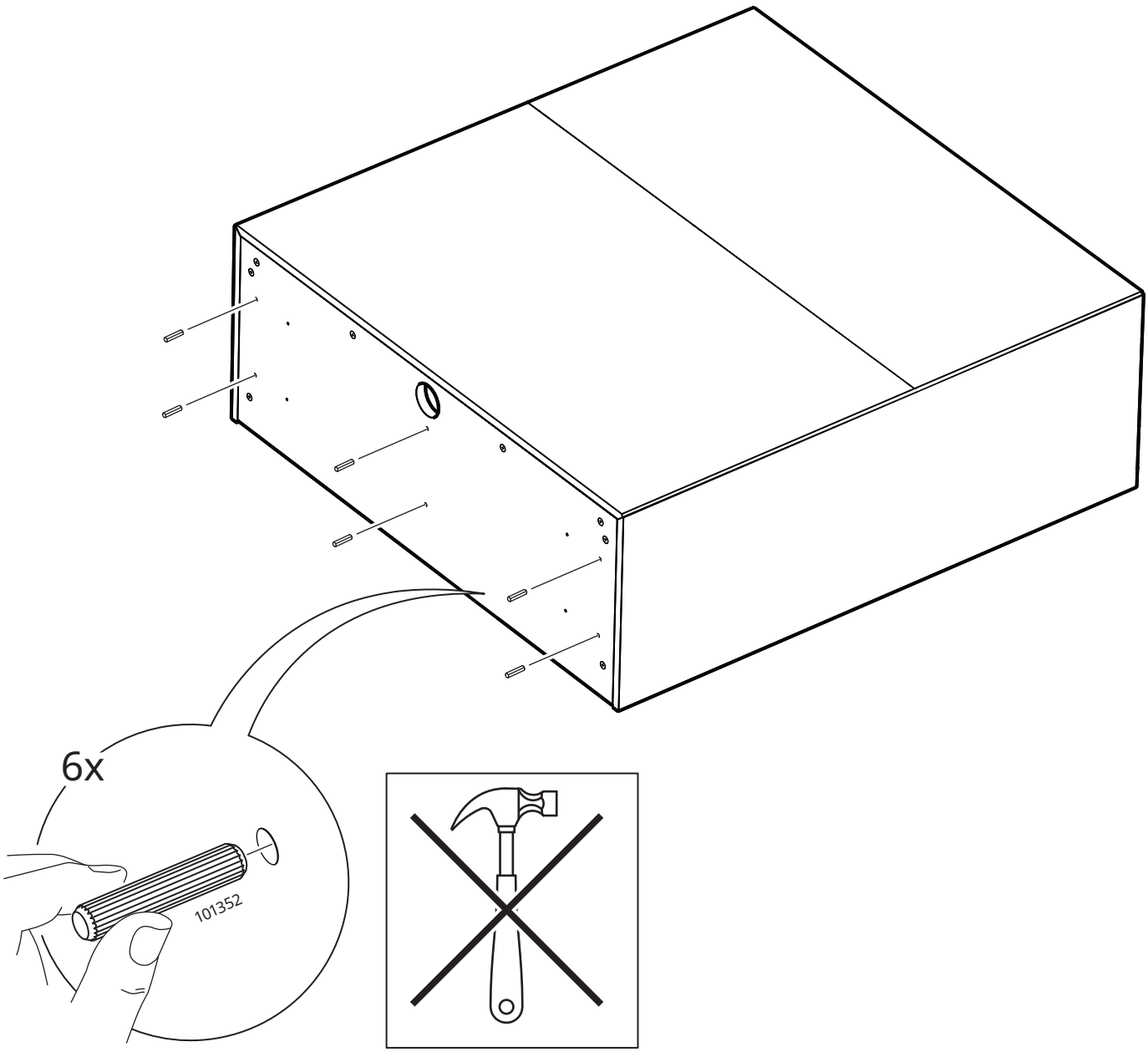

22

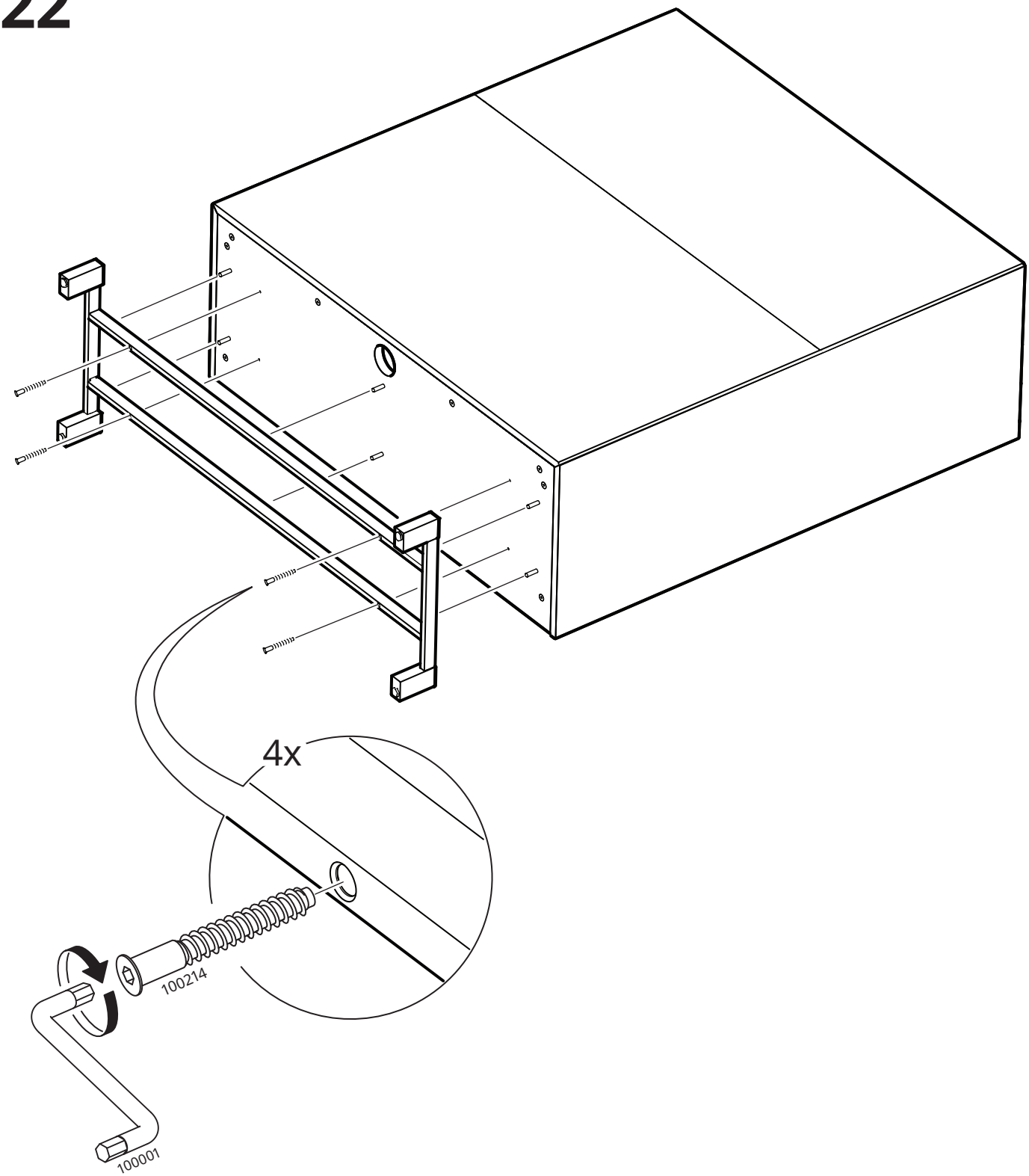

23

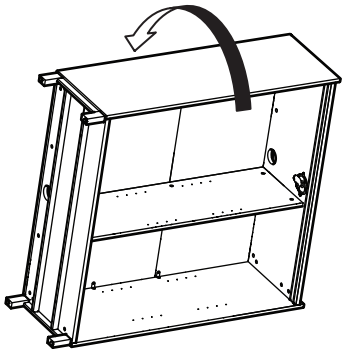

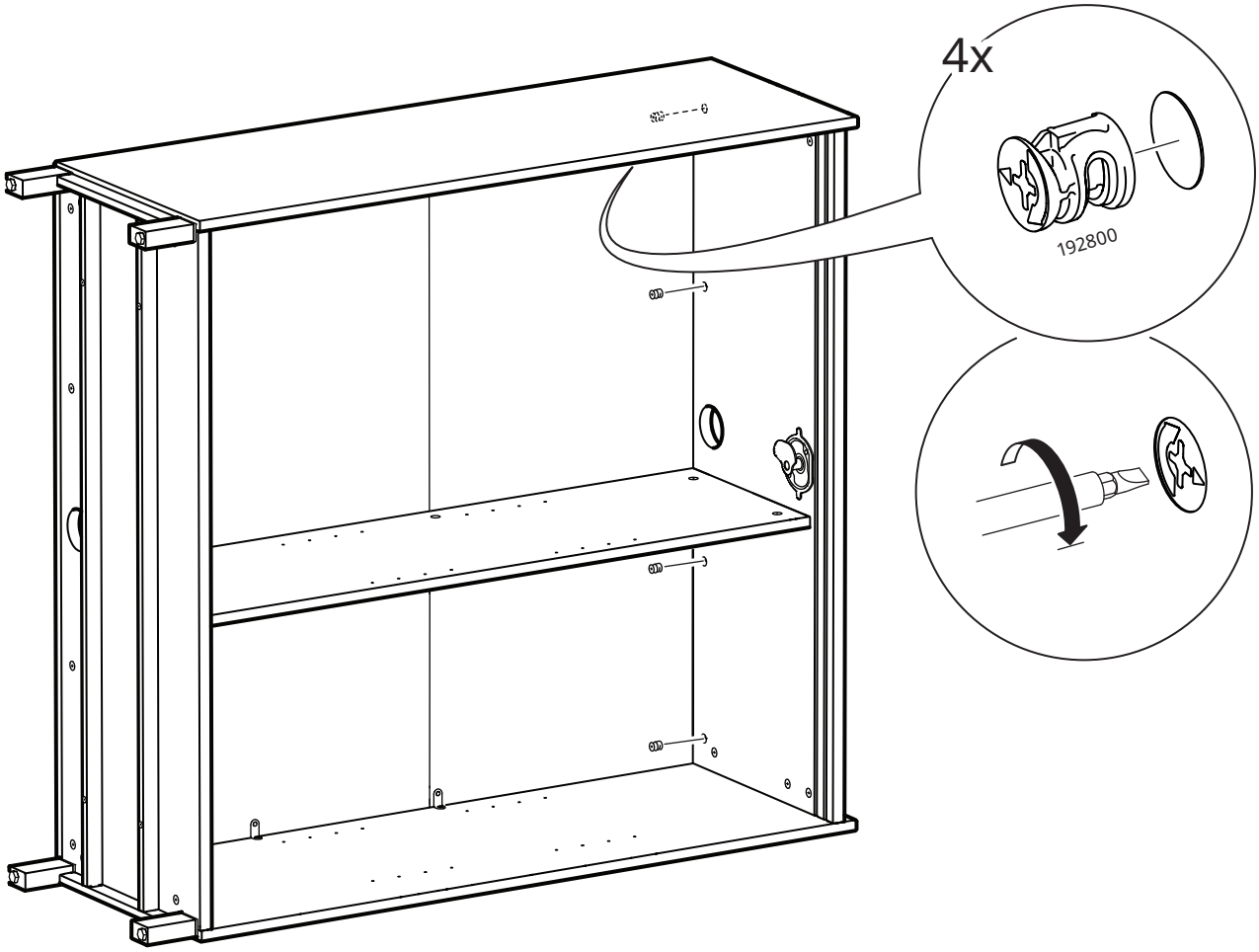

24

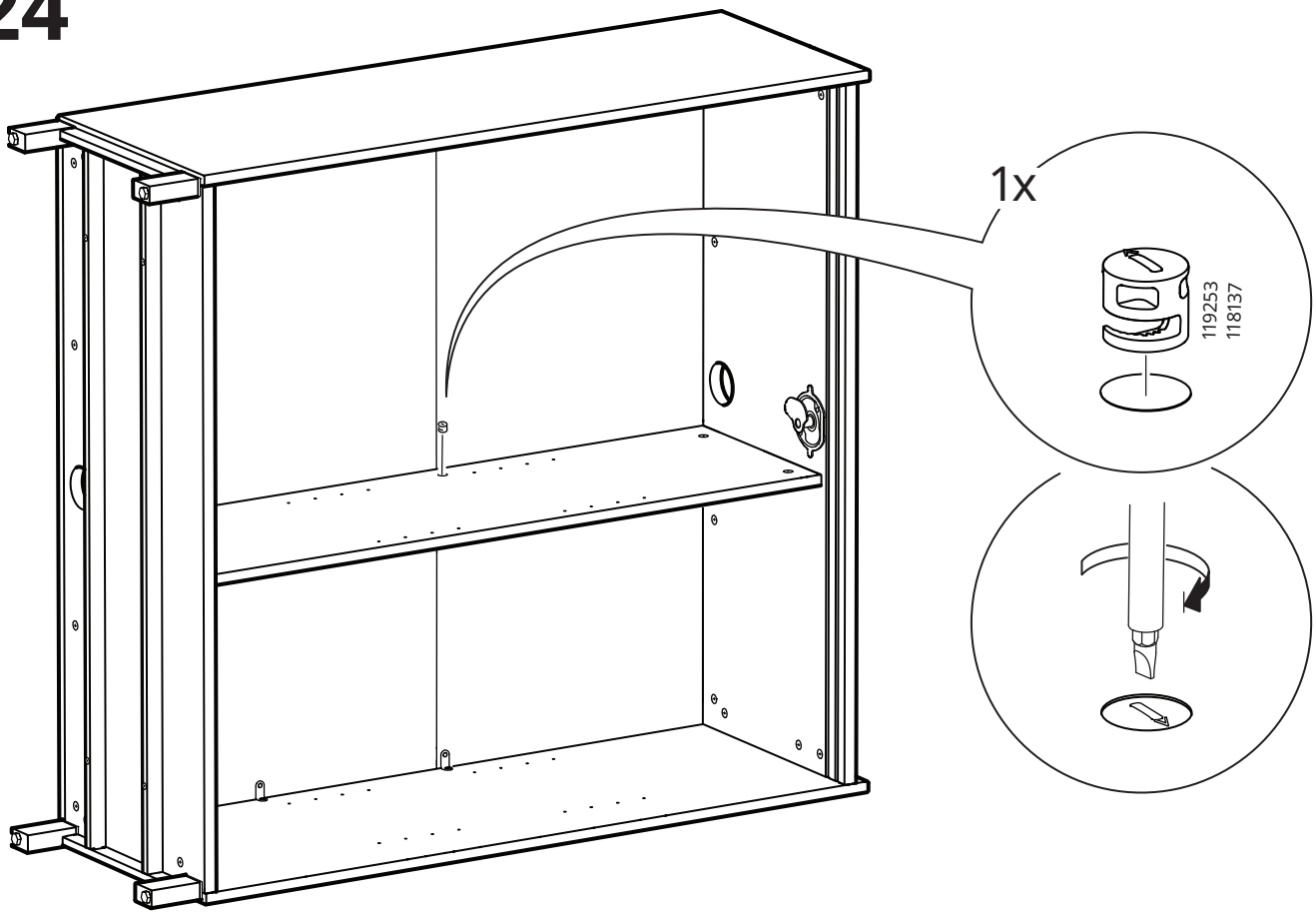

25

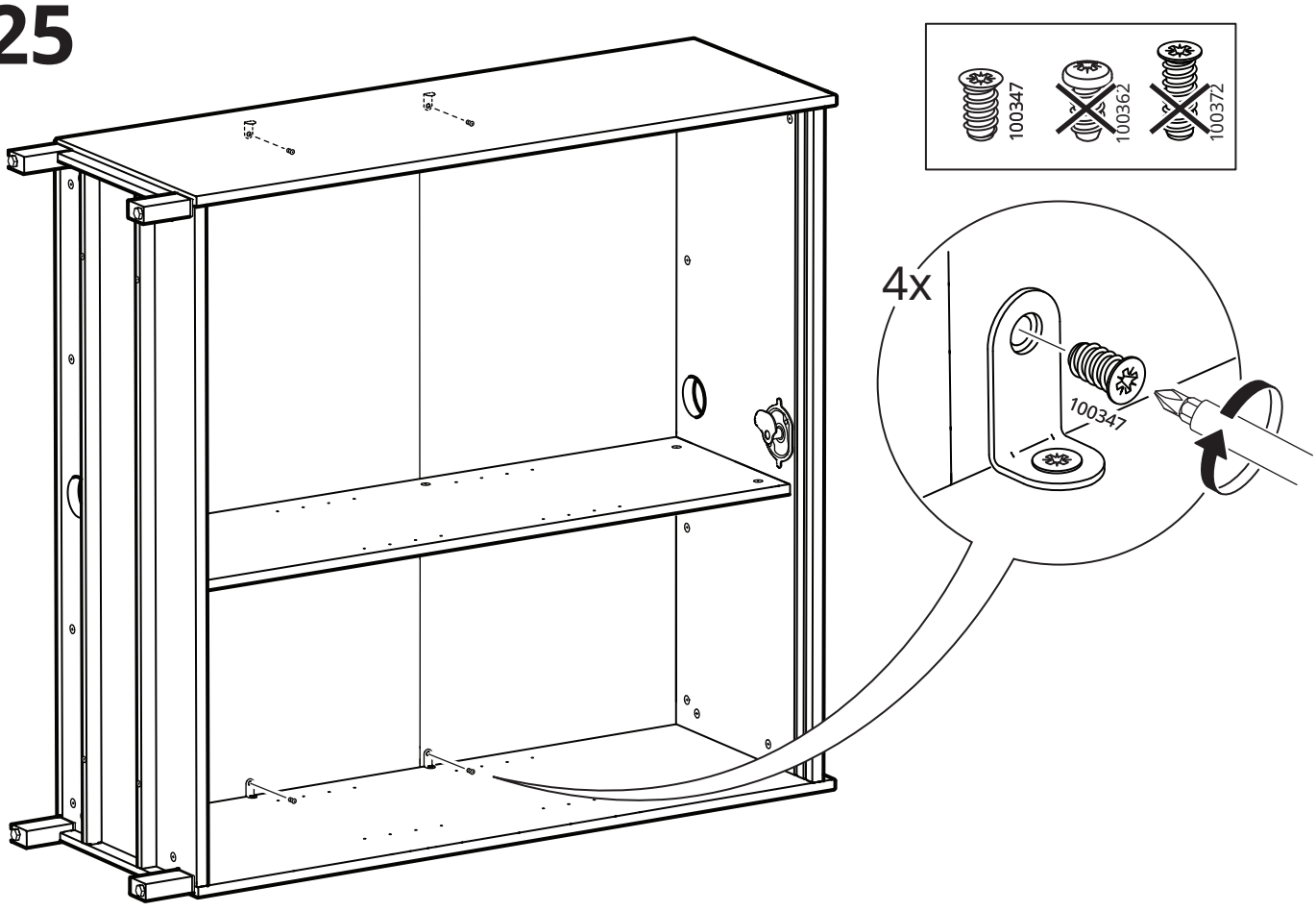

26

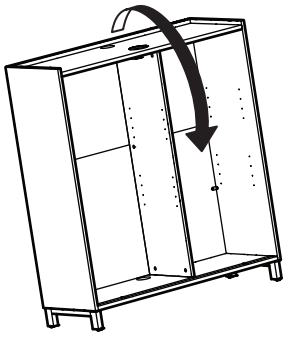

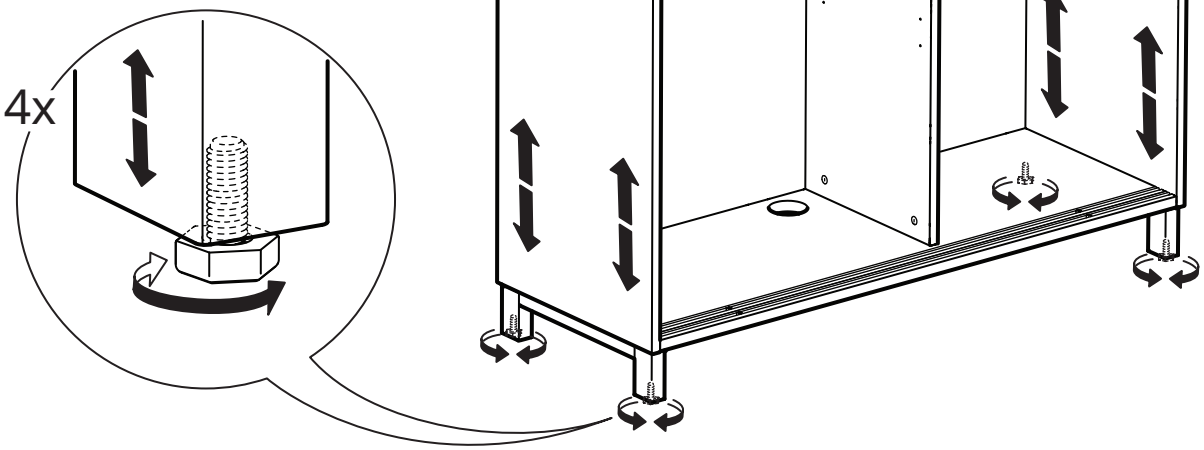

27

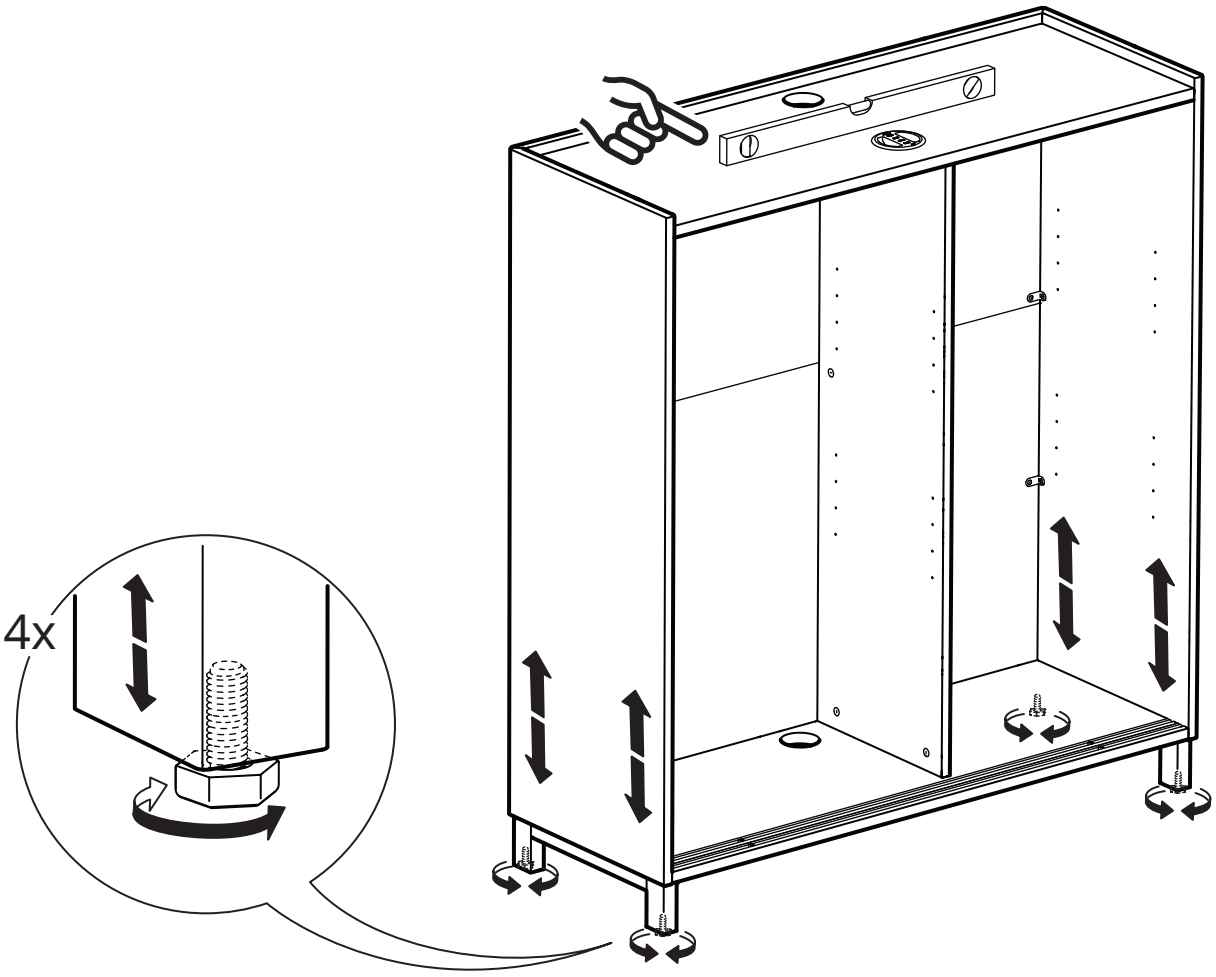

28

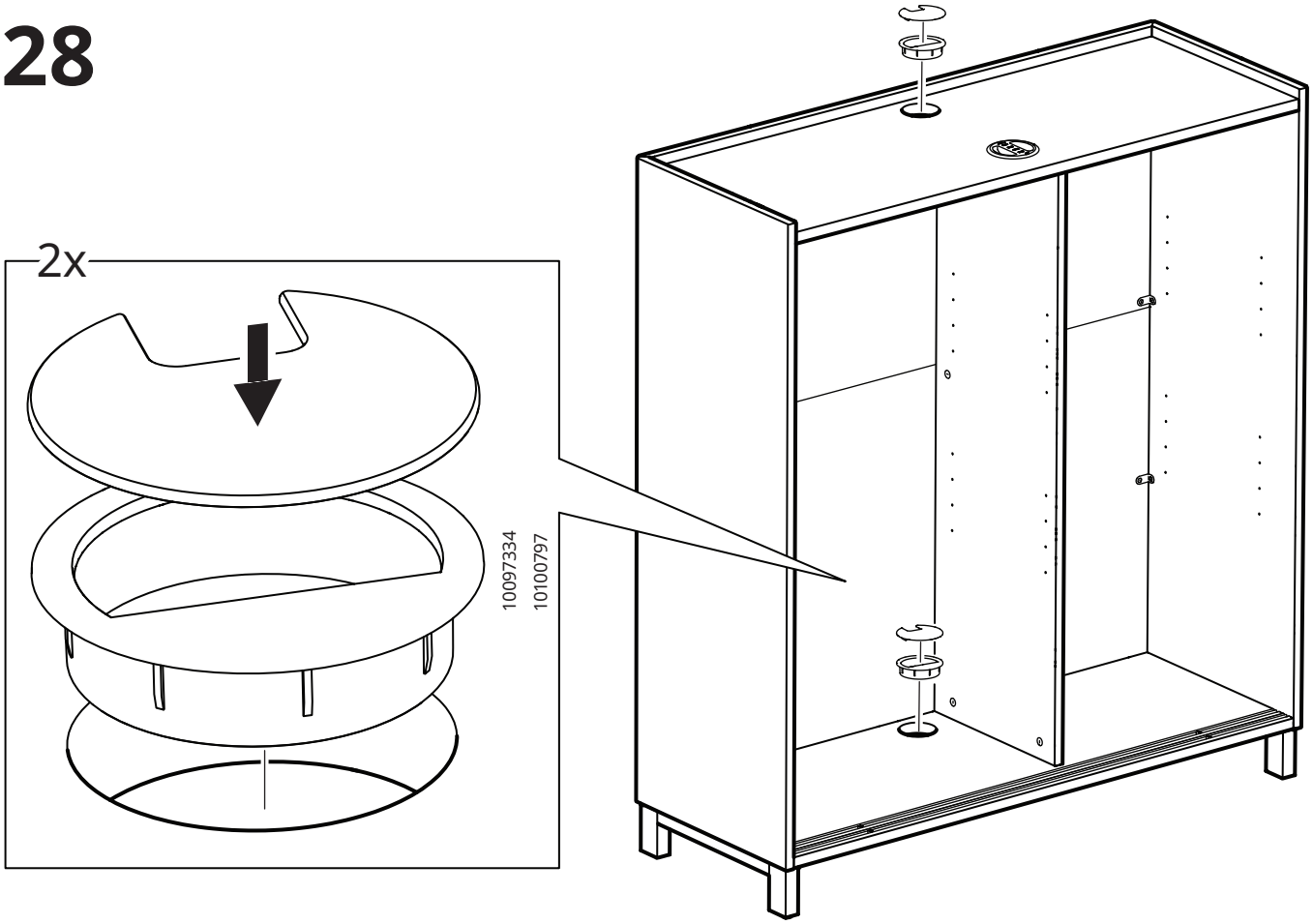

29

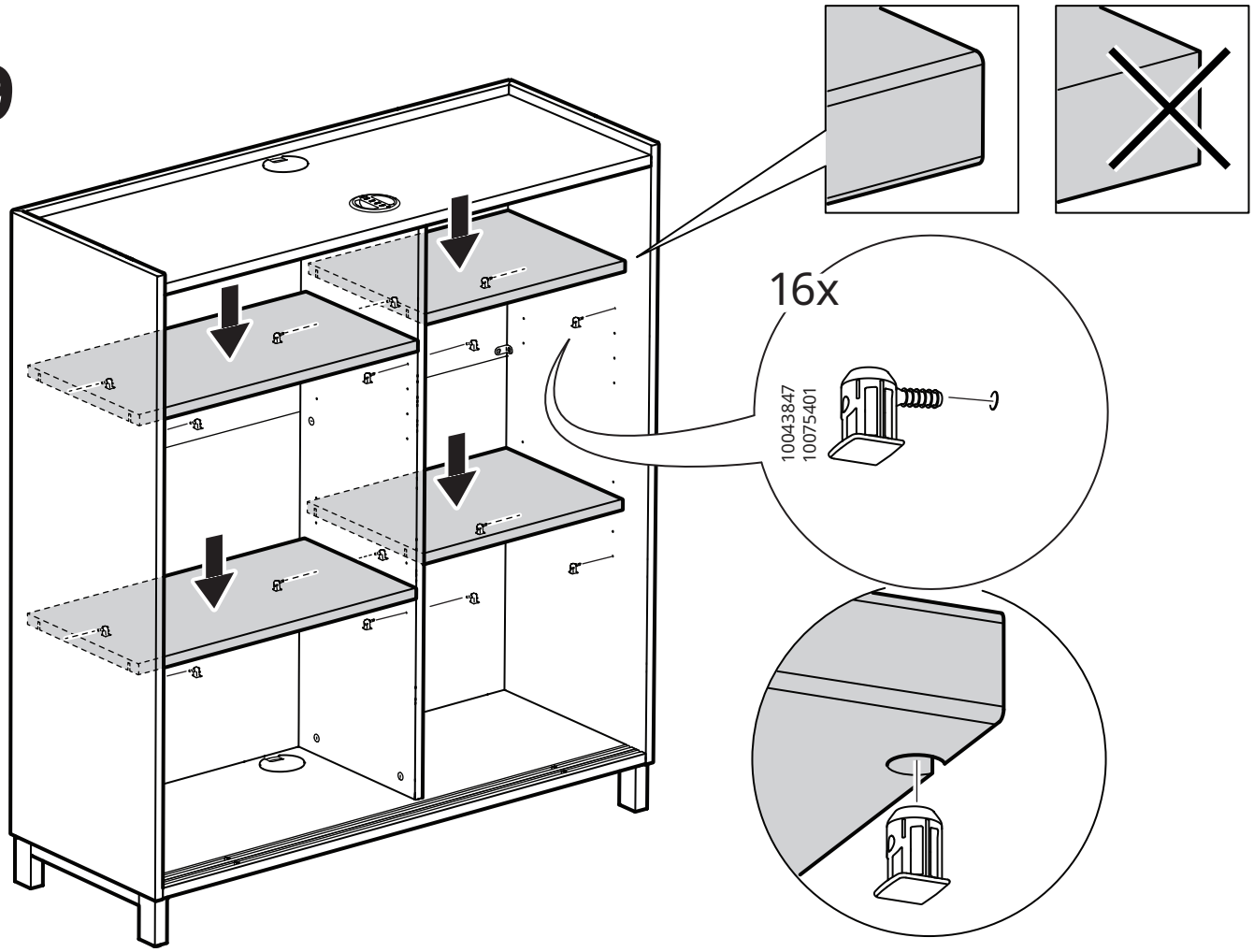

30

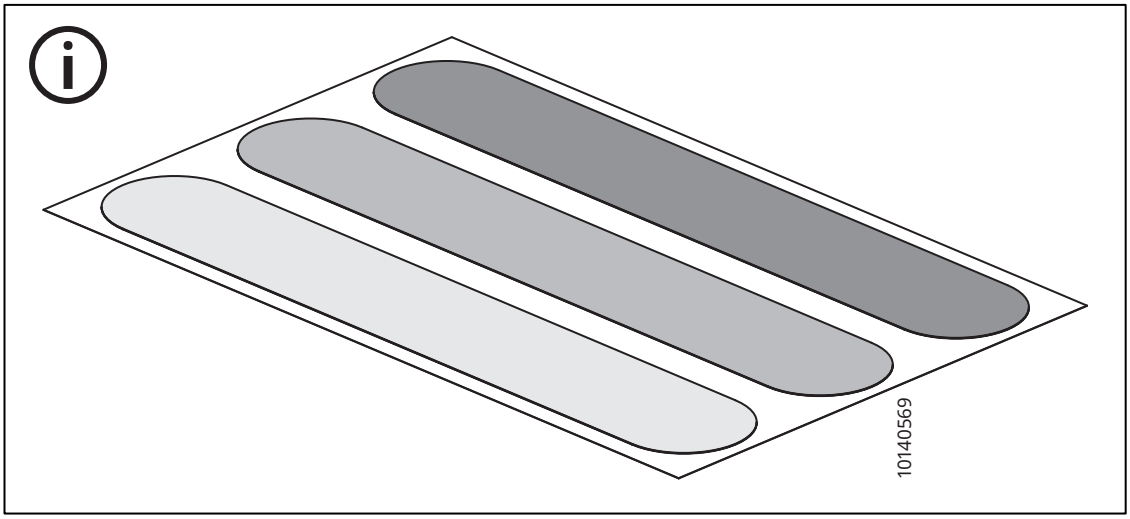
10140569

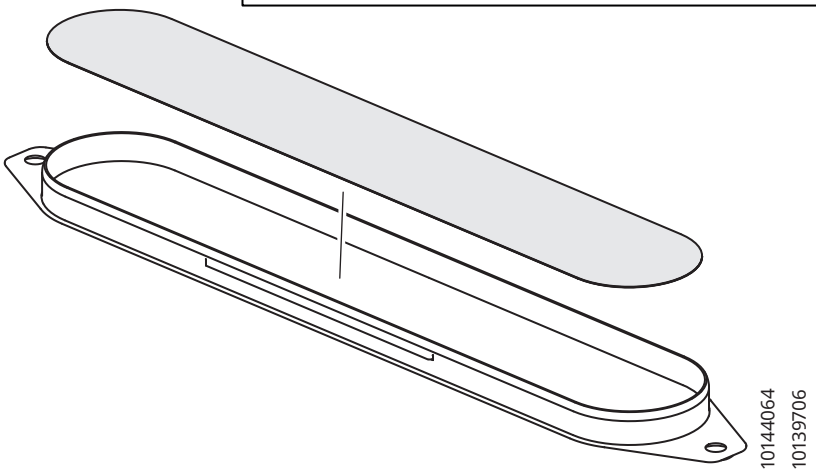
10144064
10139706

31

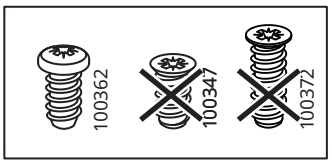
100362
100347
100372

4x
100362
10144064
10139706

32

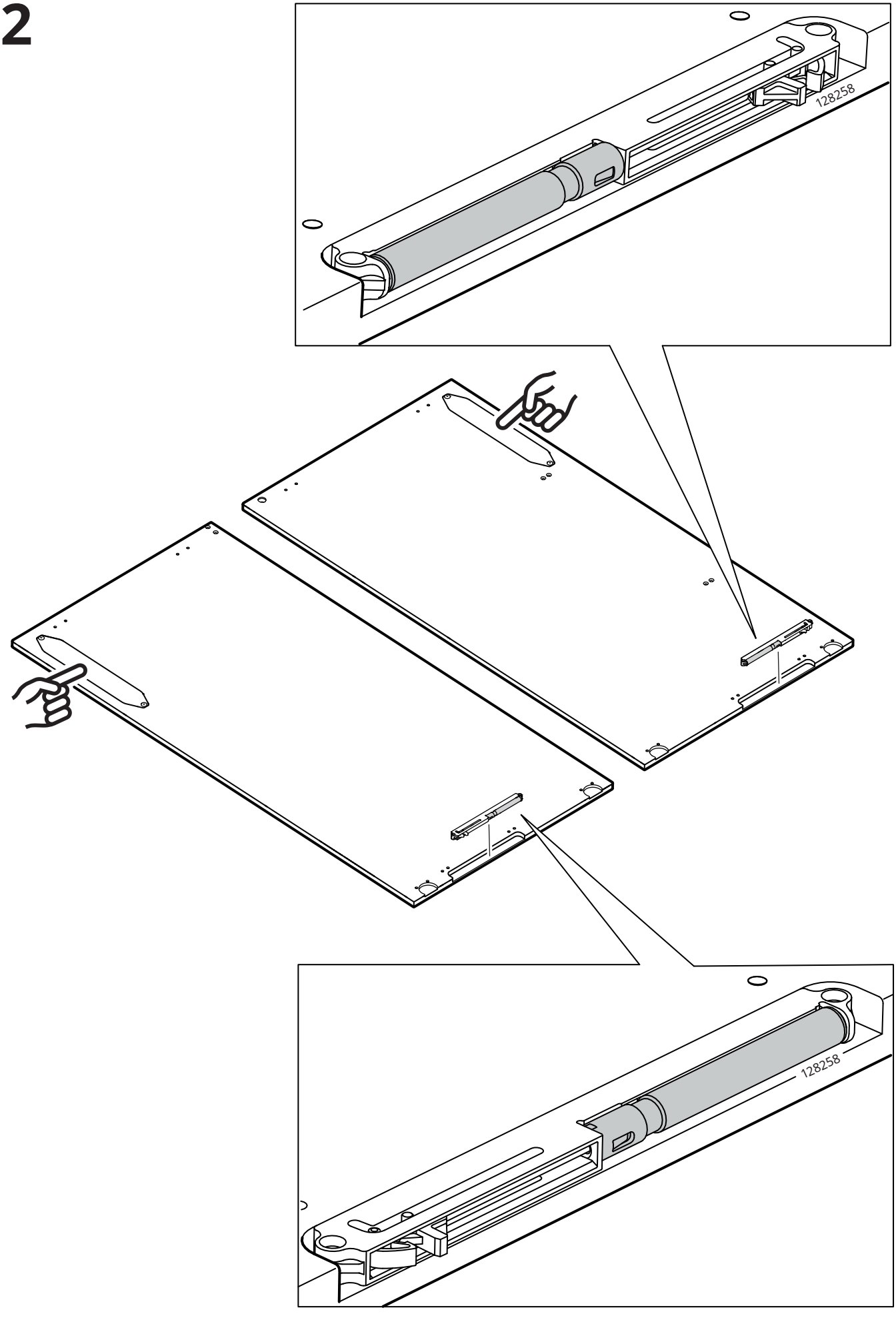

33

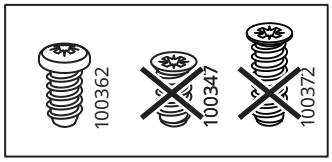
100362
100347
100372

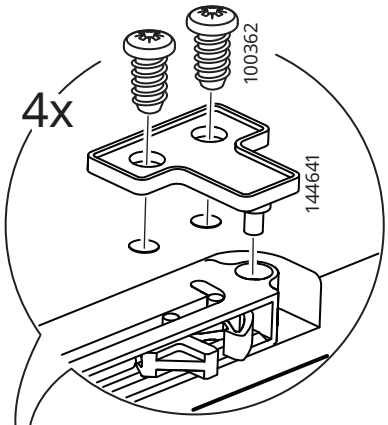
4x
100362
144641

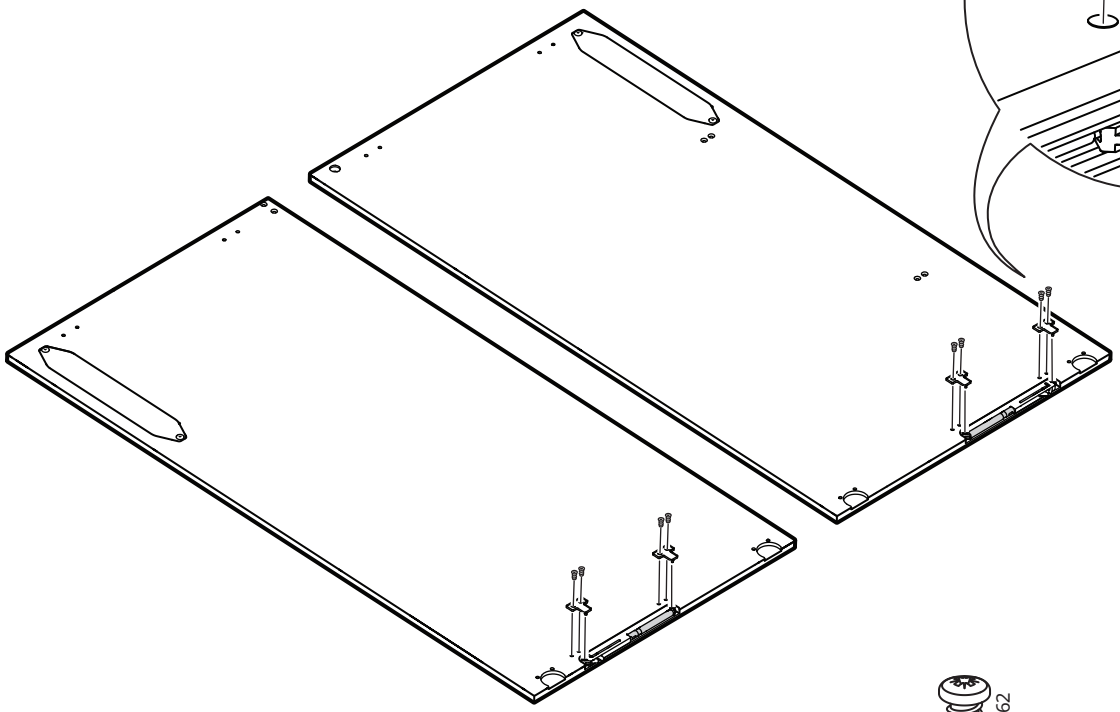

34

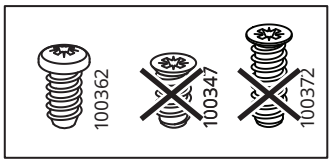
100362
100347
100372

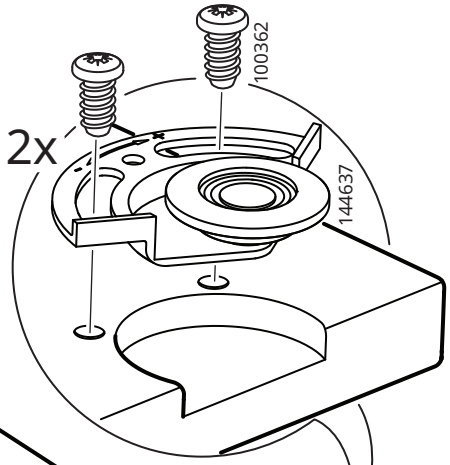
2x
100362
144637

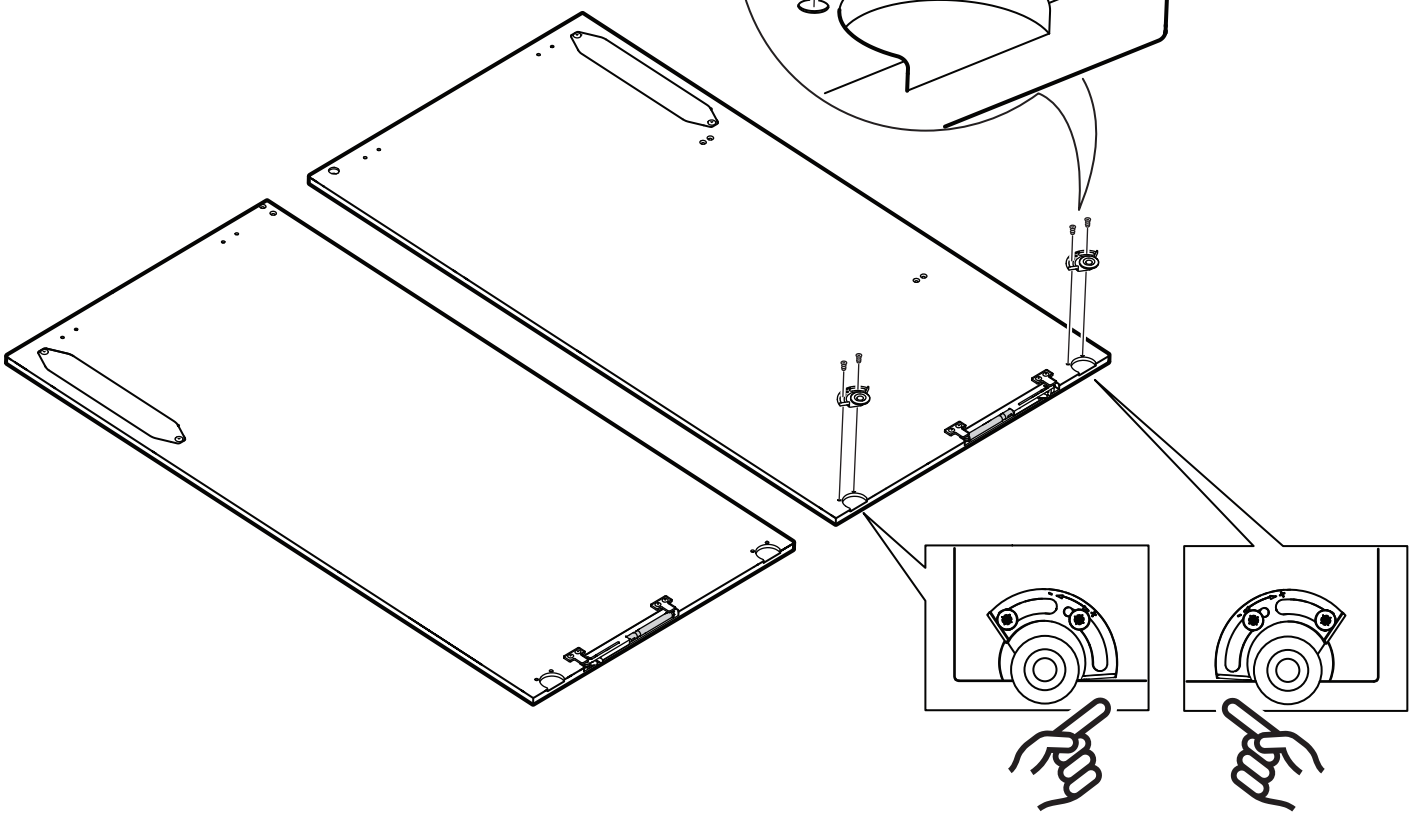

35

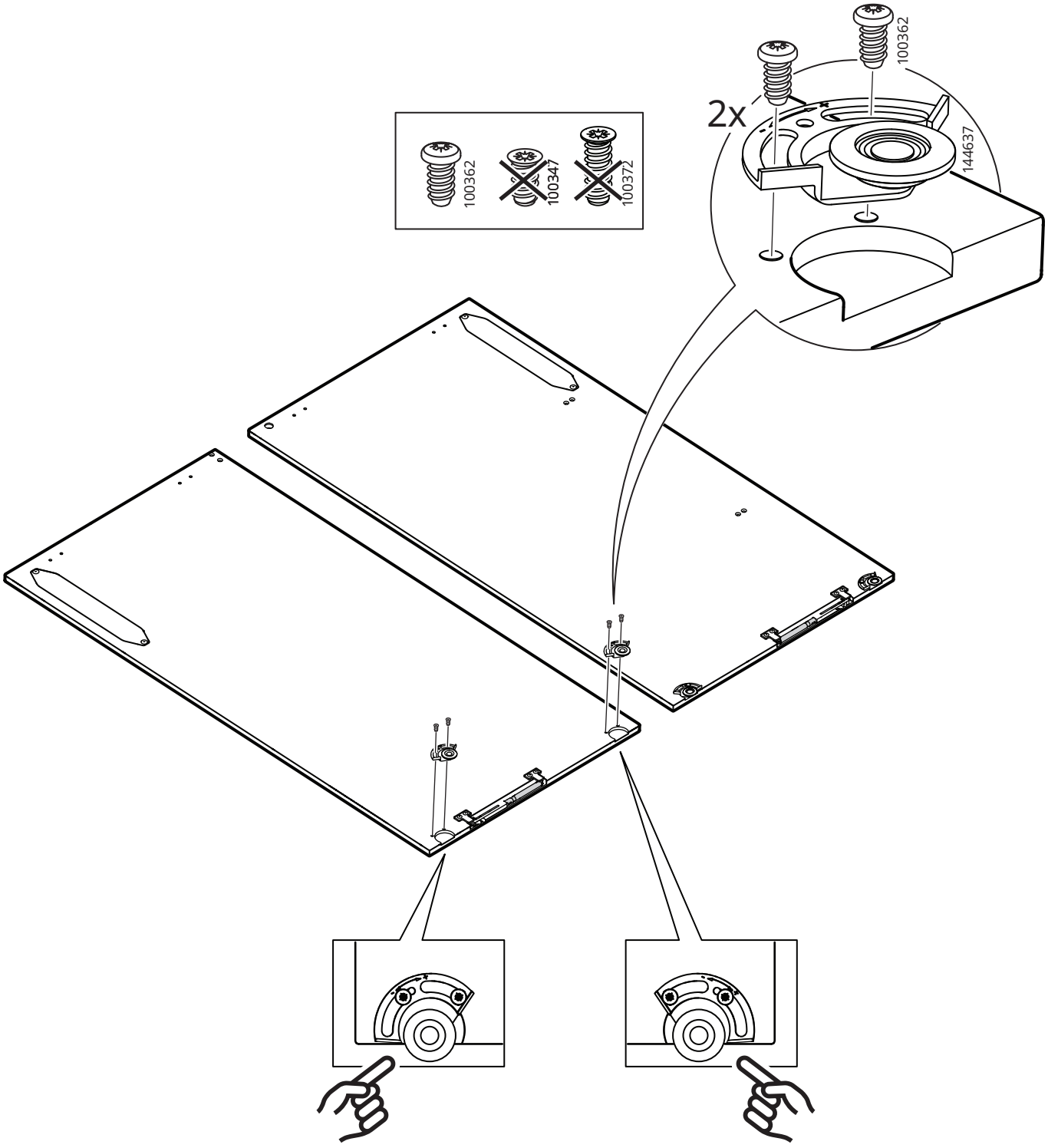

36

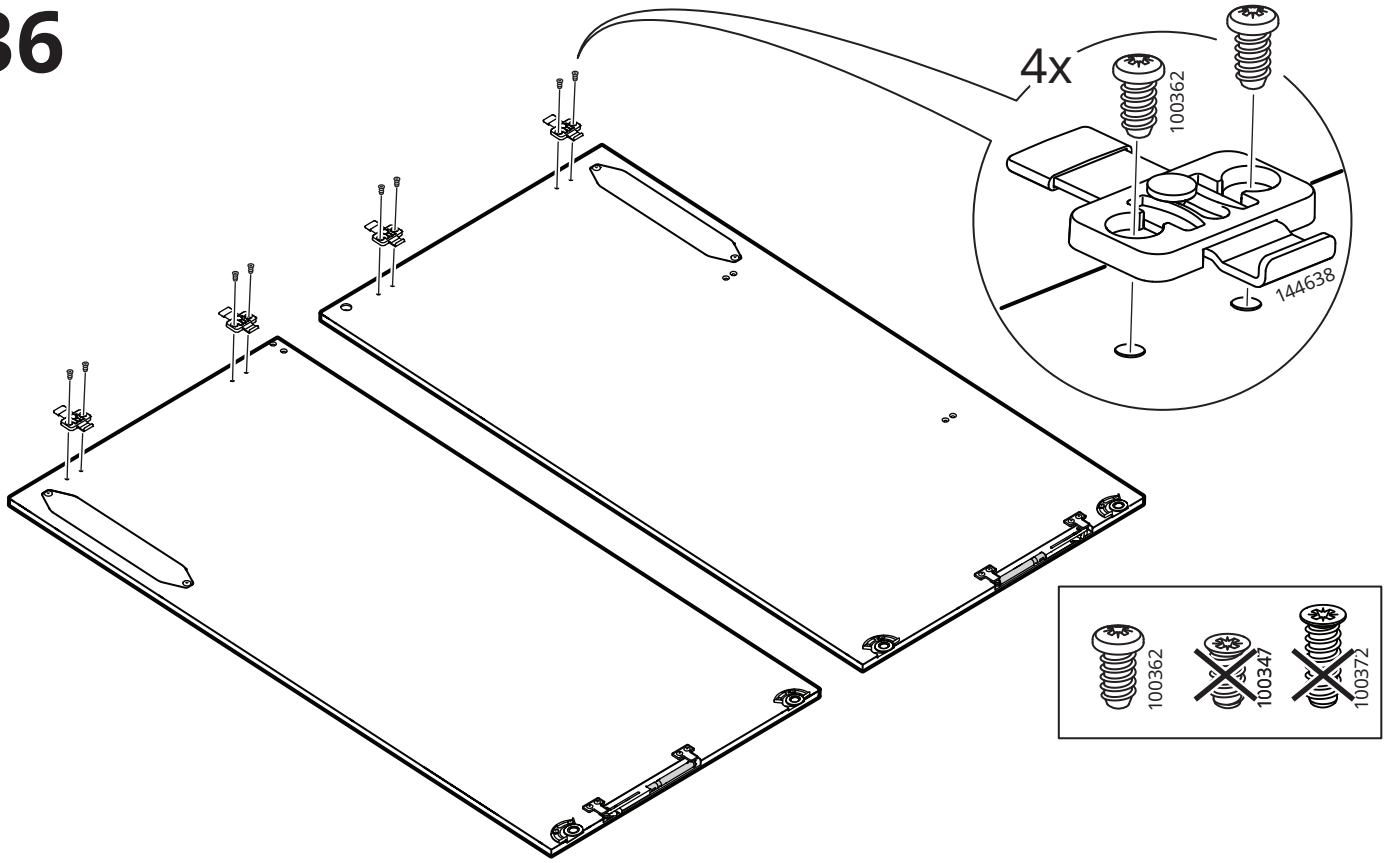

37

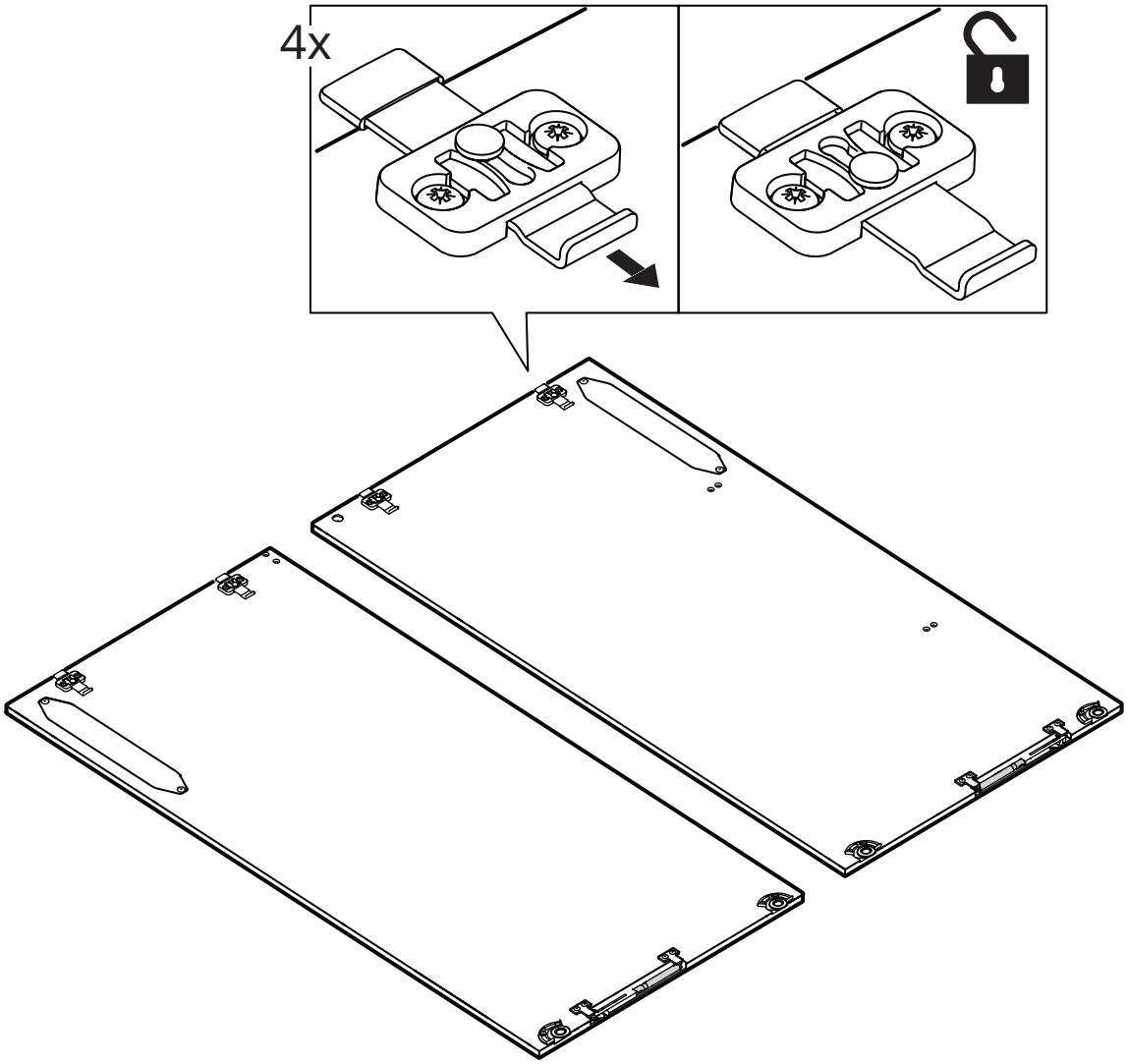

38

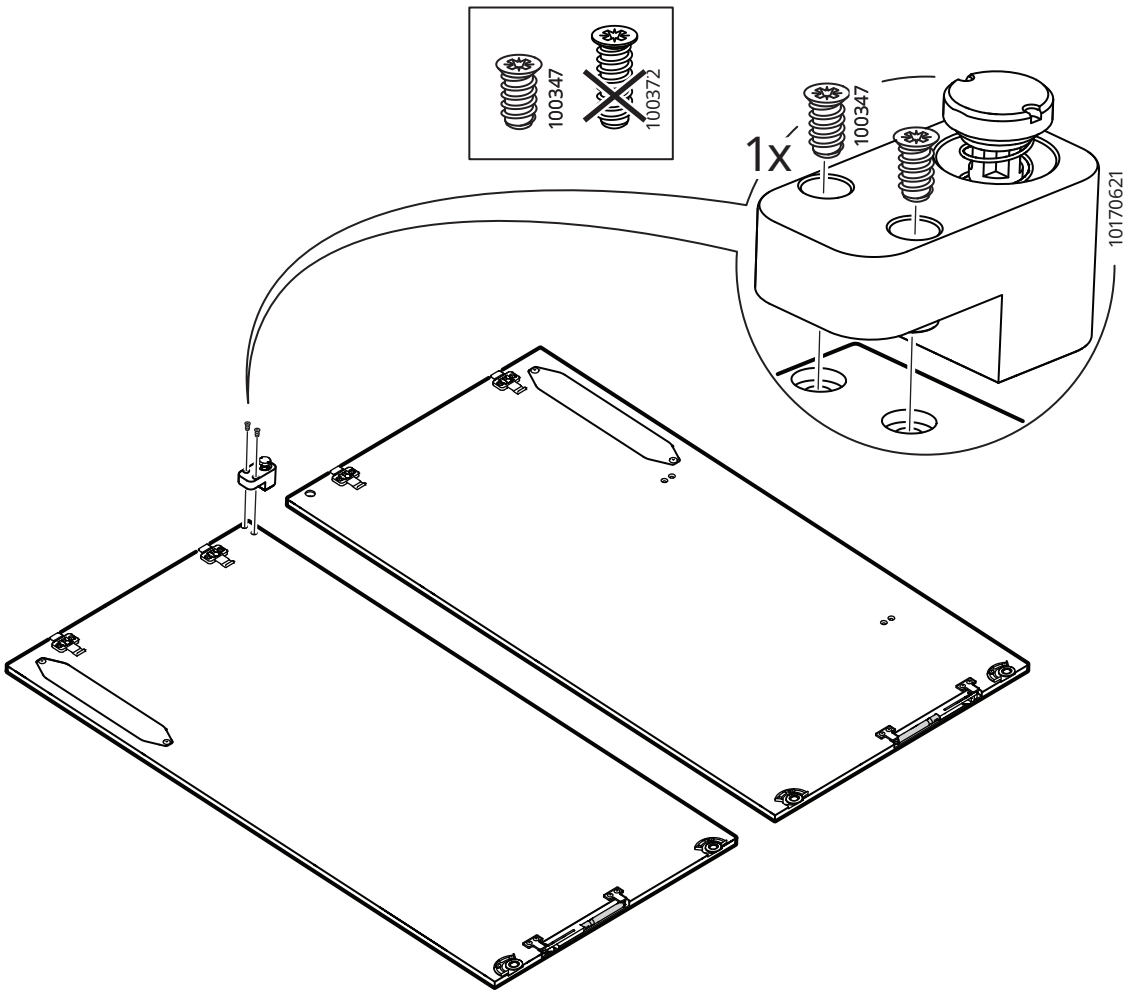

39

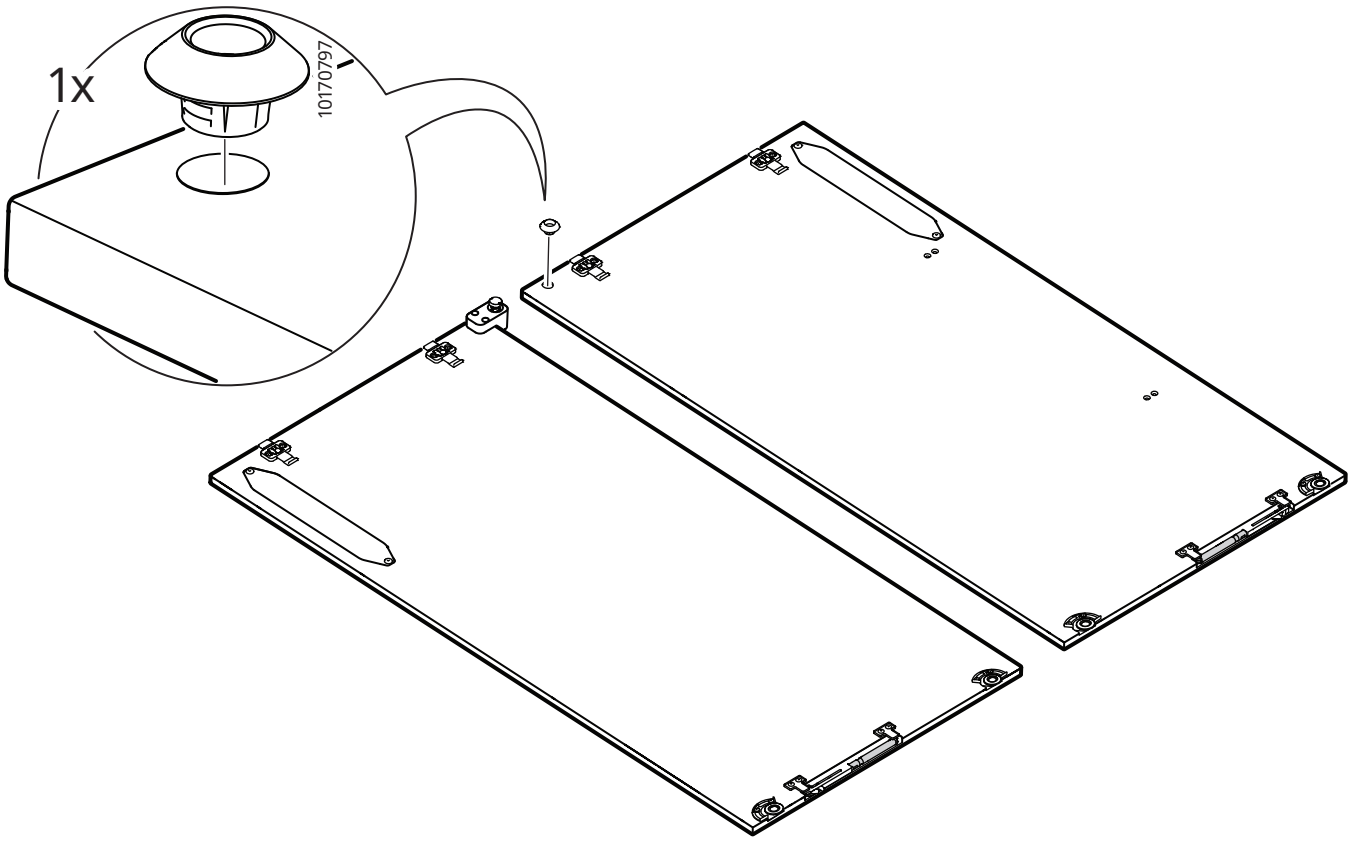

40

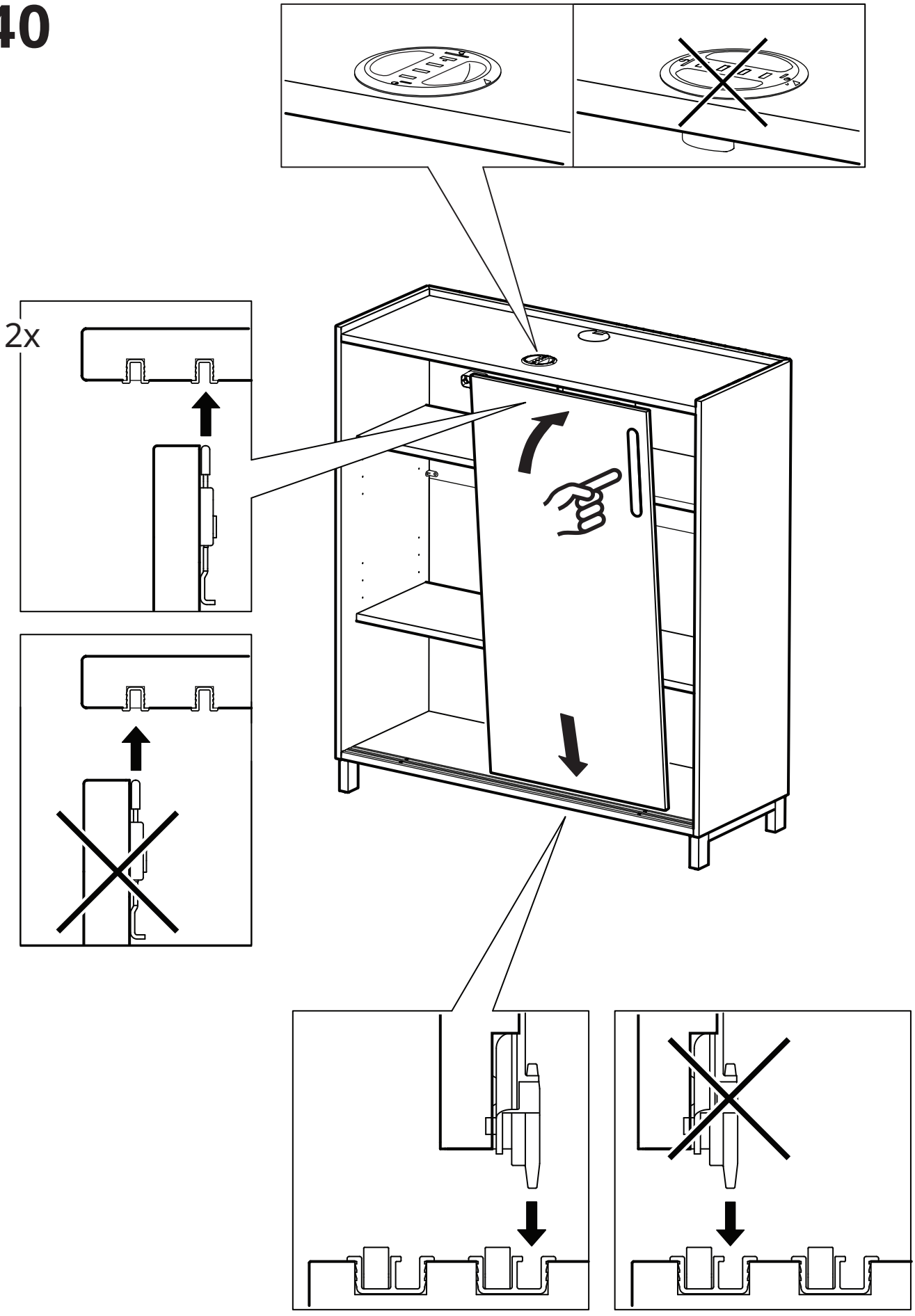

41

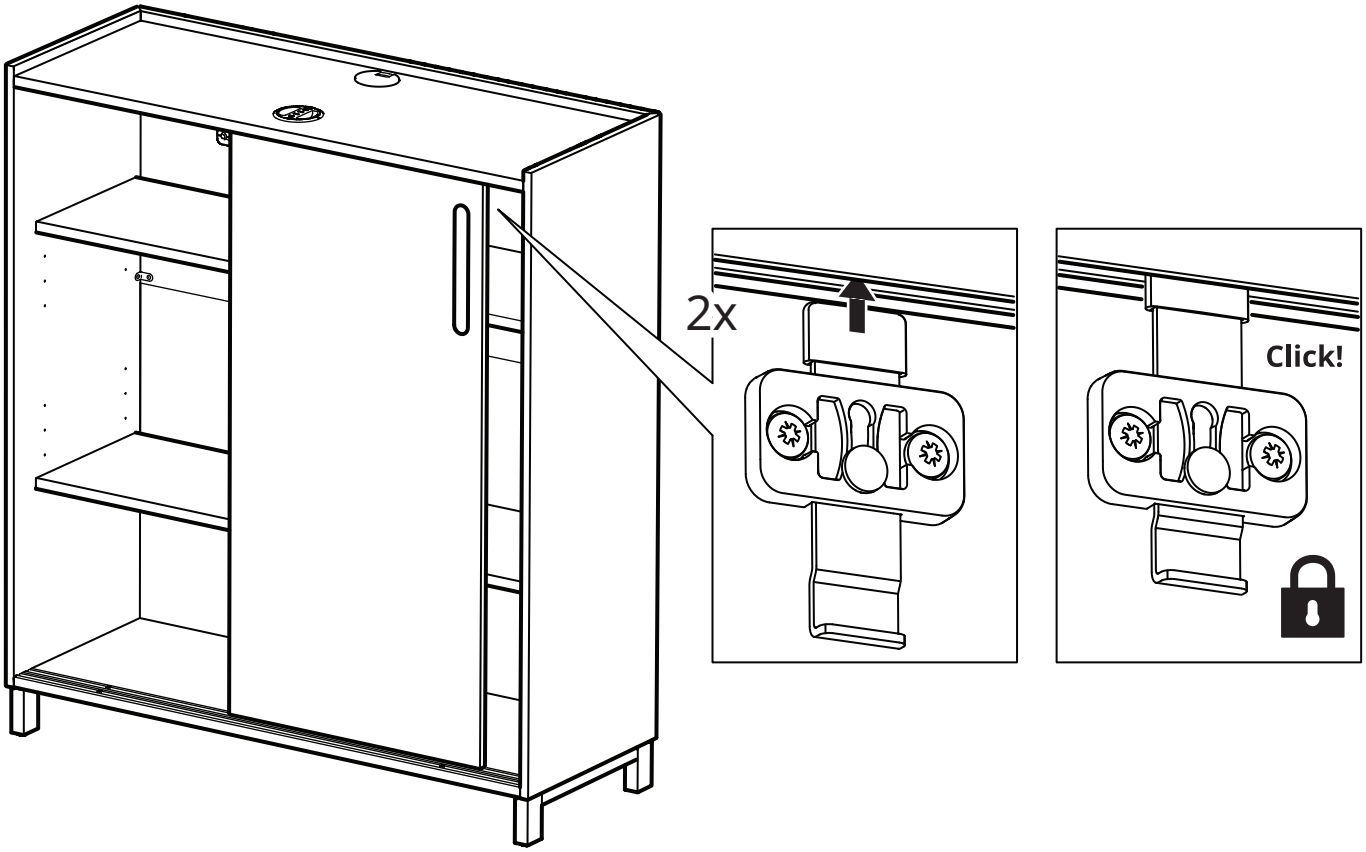

42

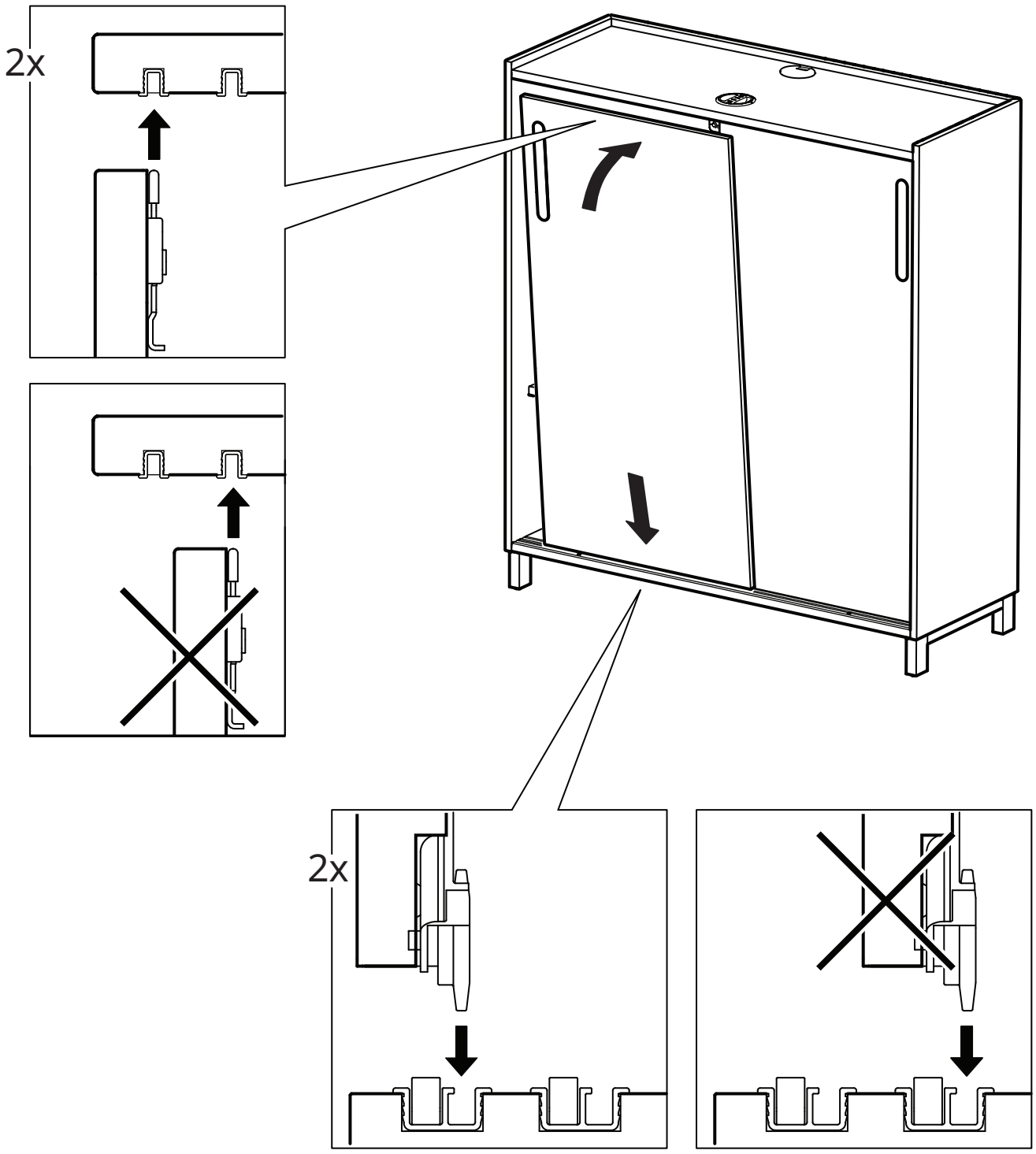

43

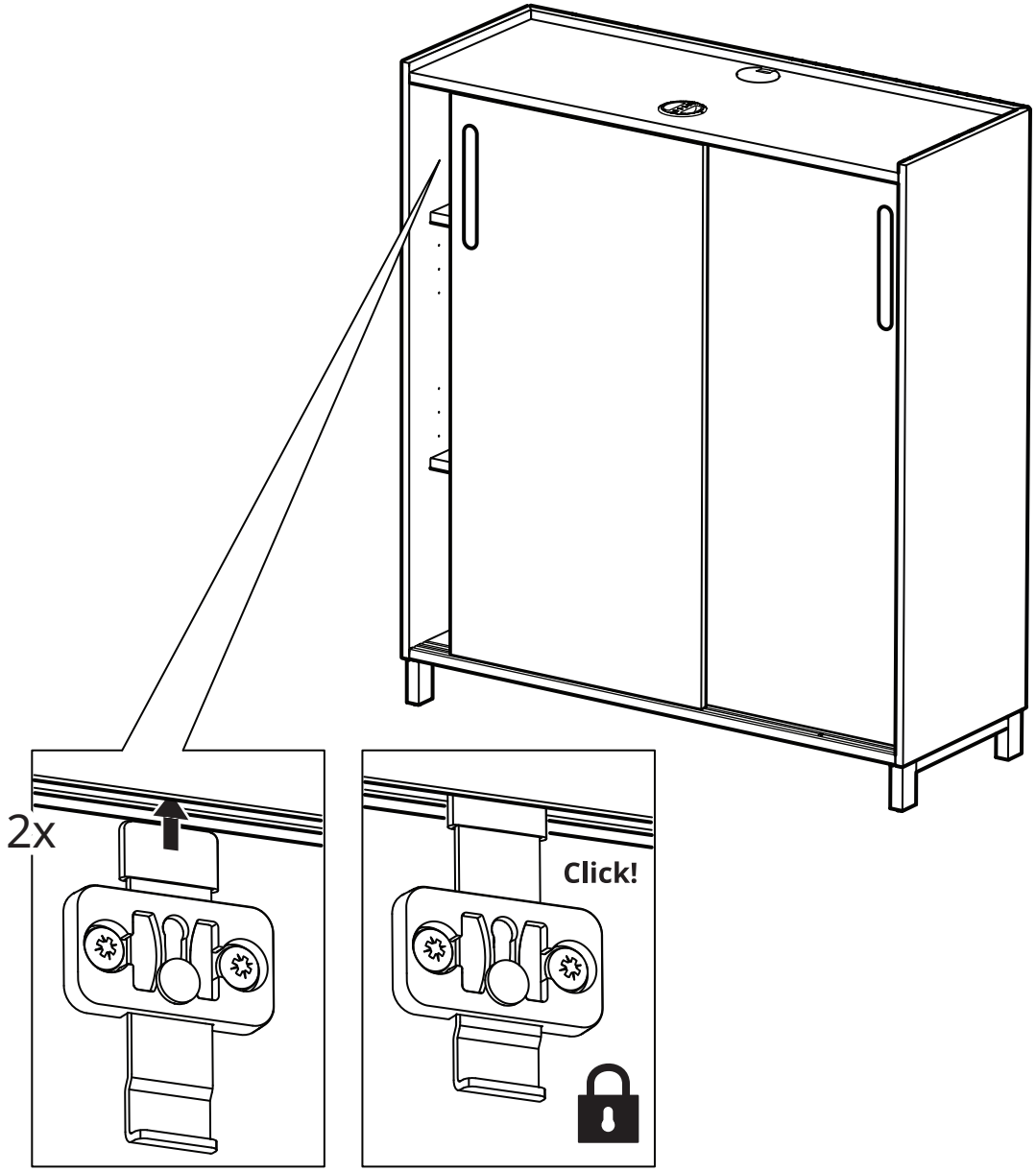

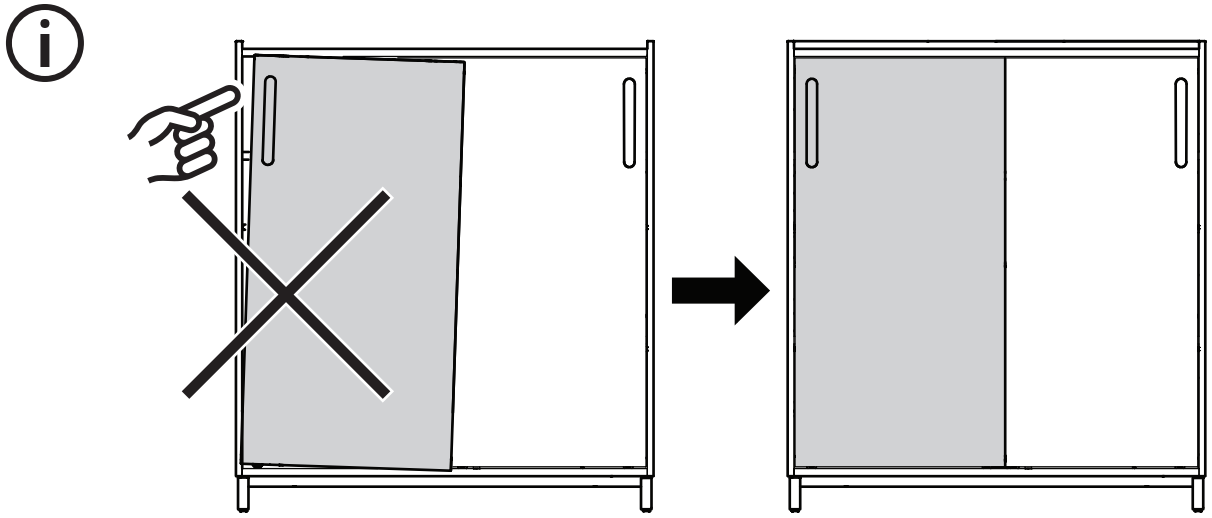

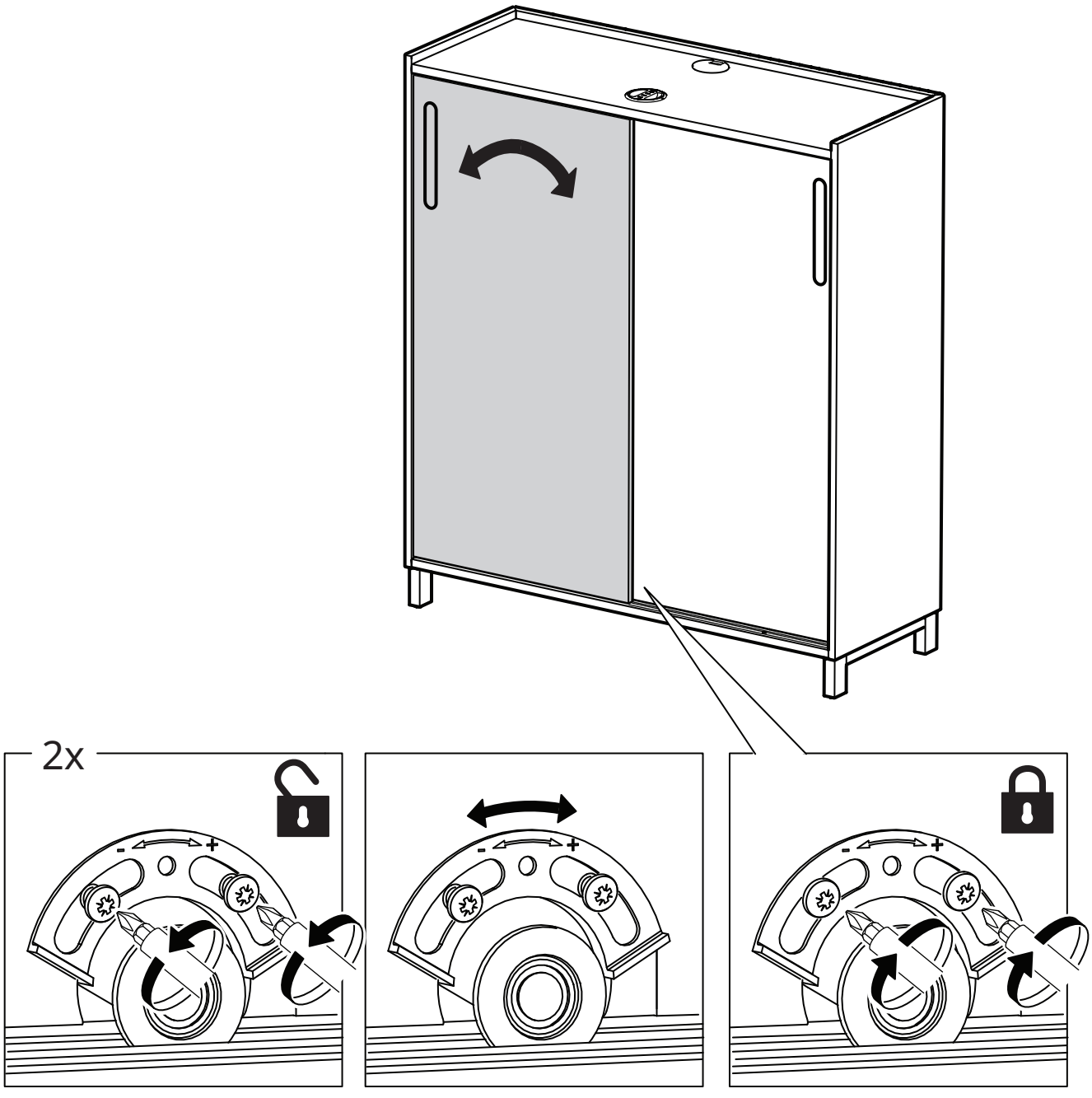
2x

44

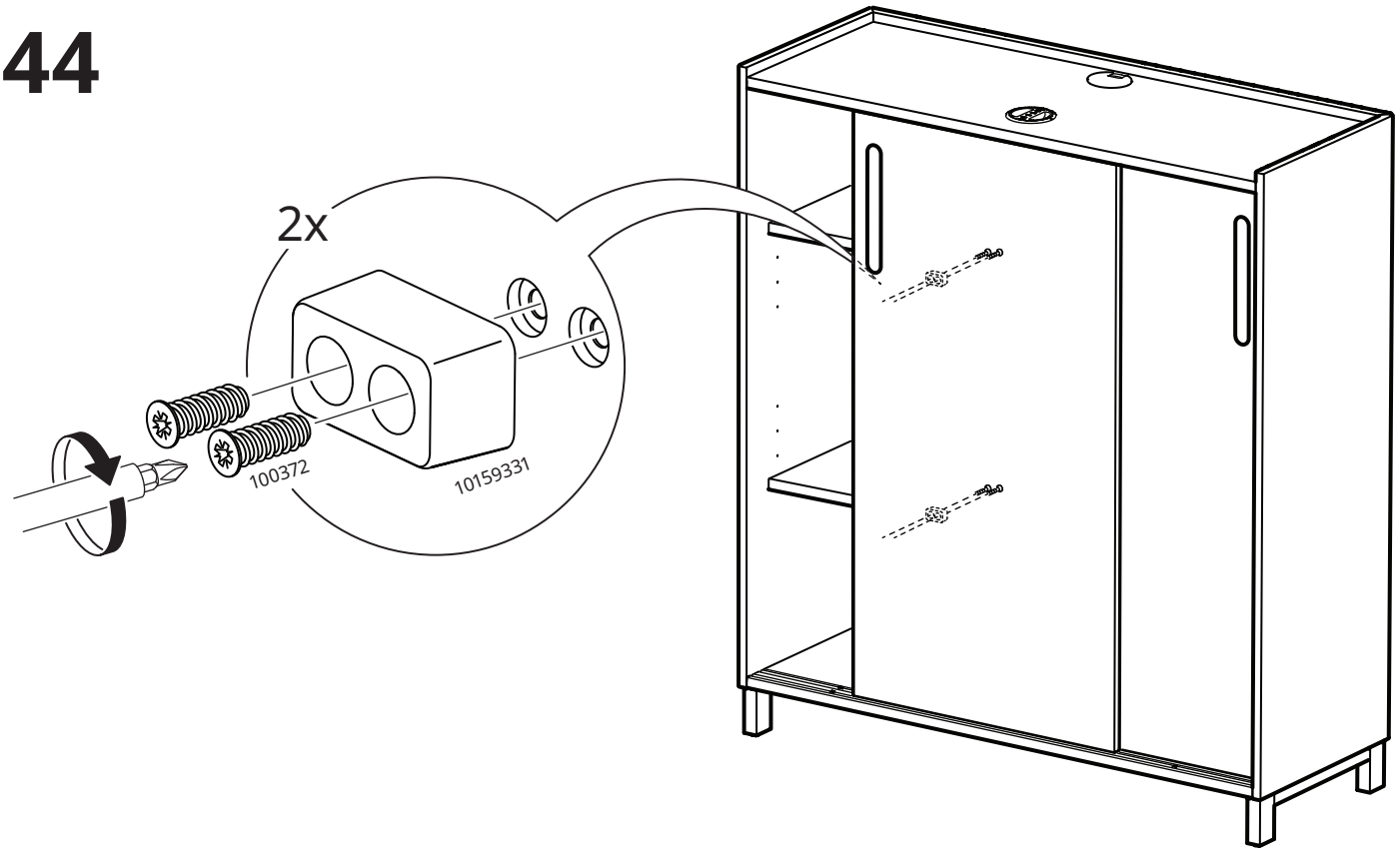

45

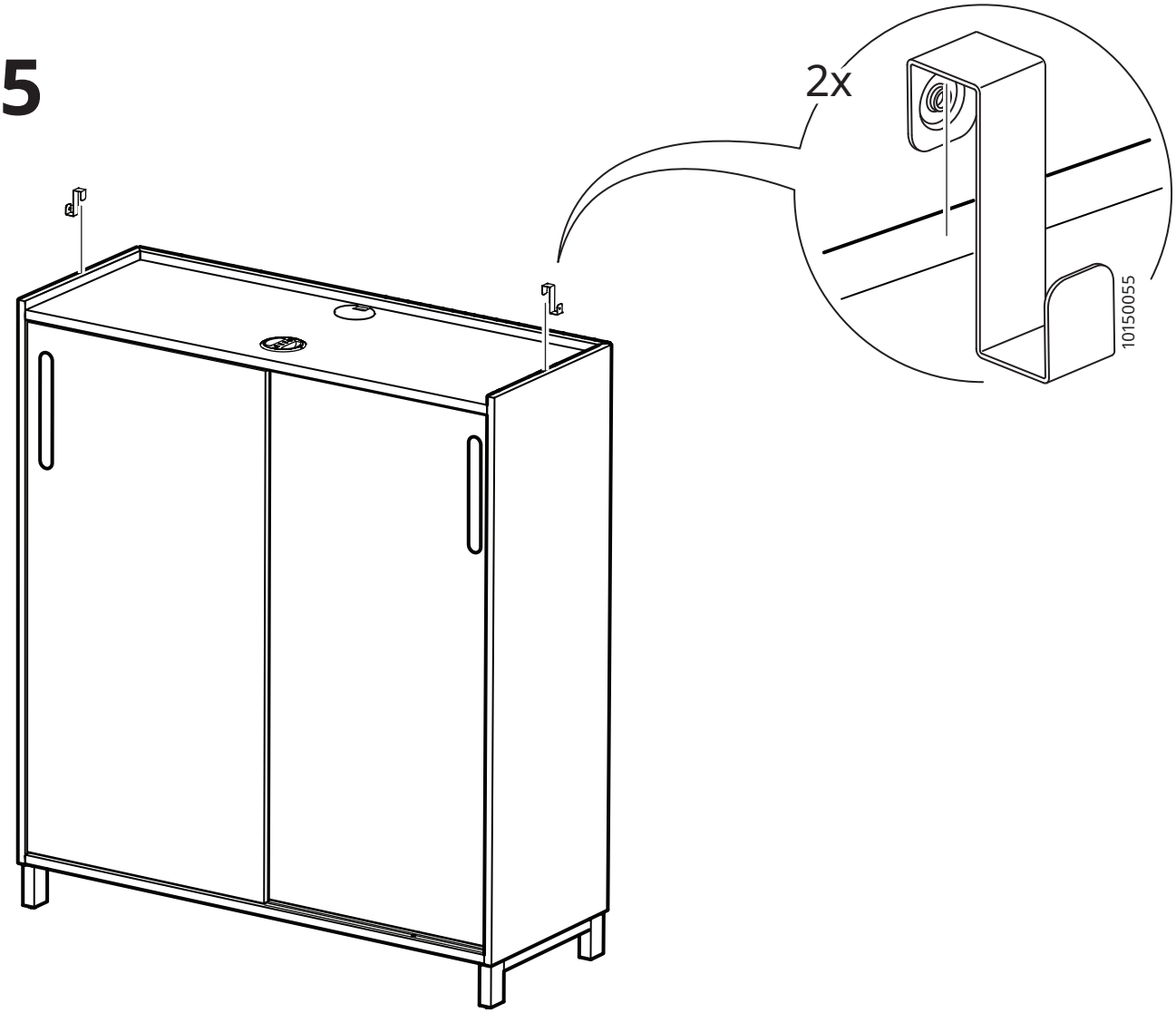

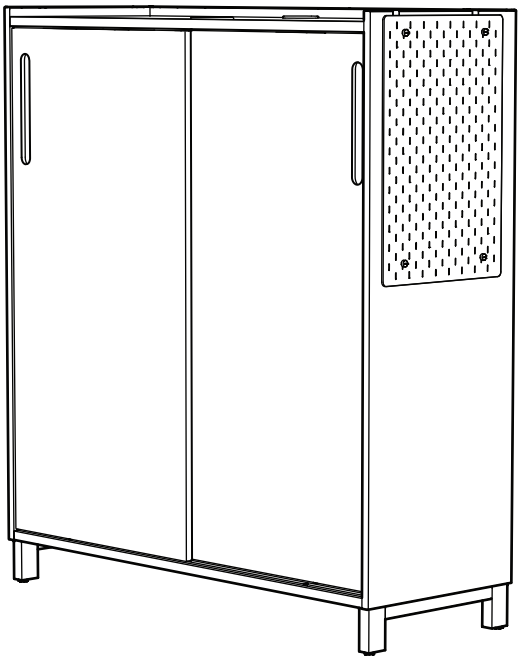

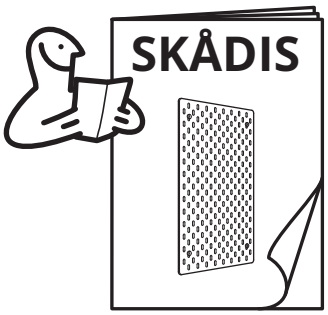

1

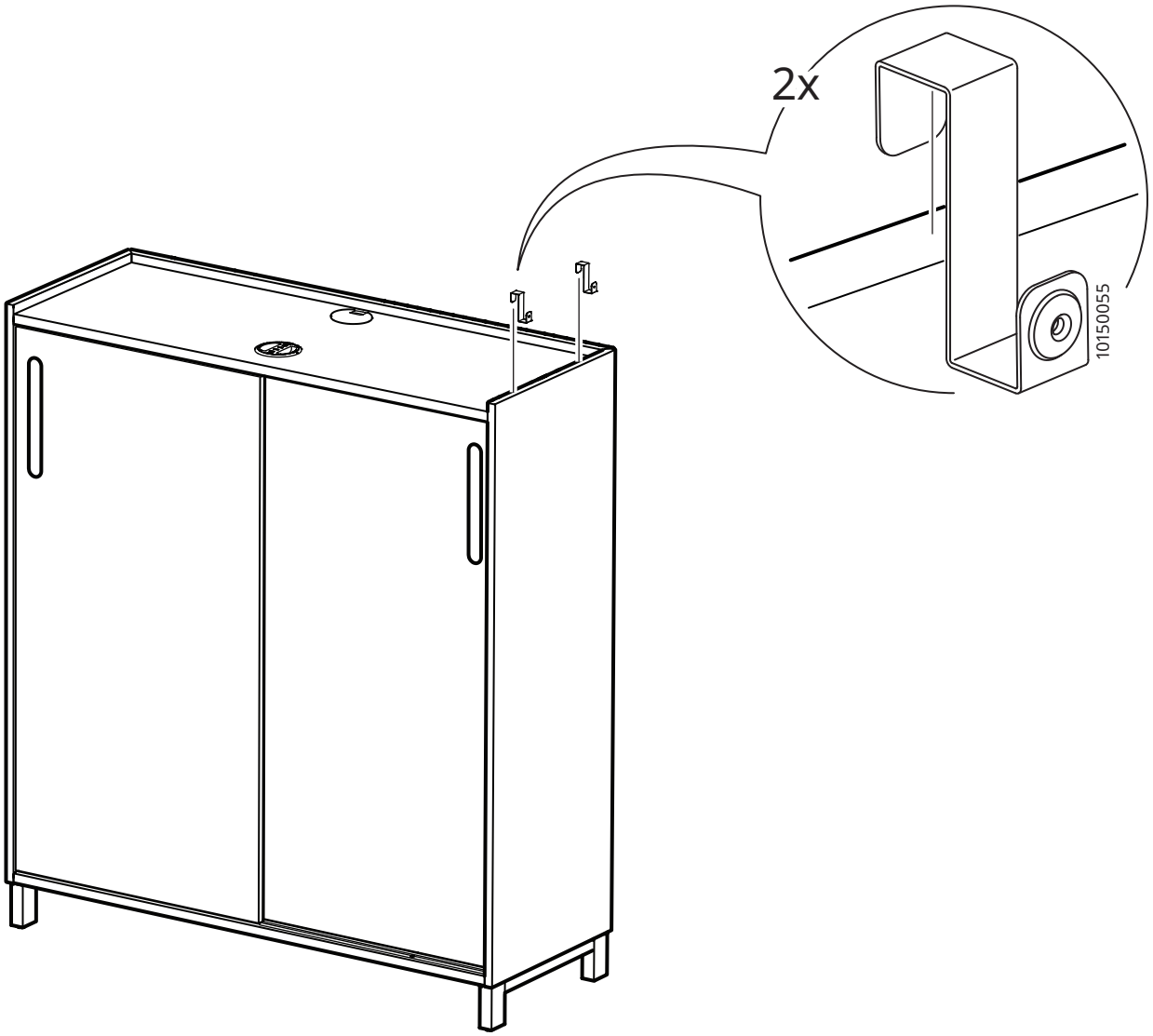

2

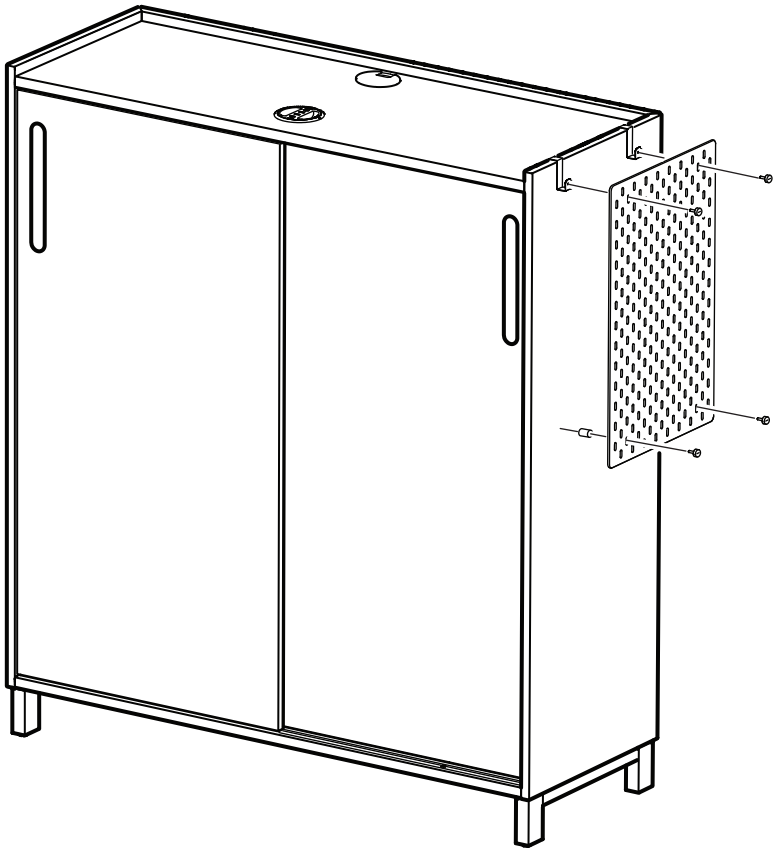

© Inter IKEA Systems B.V. 2026